.Defra

by Deftrans

2026

Katalog mebli łazienkowych

Bathroom furniture catalogue

spis treści
table of contents

o marce 2
about the brand

lakierowanie 3
coating

ekologia 4
ecology

Nino 6
Fuego 16
Mo-re 22
Rock 28
Flou 32
Como 38
Faro 44
Estima 54

Fiora 60
Delano 64
Space System 68
Bonito 74
Lido 78
Nobu 82
Rietti 86
Stilla 96
Metro System 108
Smart 118
Duo 126
Capri 134
Mea 138
Novelty 146
Catania 152
Malibu 156
Bari 160
Mila 164
Venus 168
Kim | Campo 174
Pik 178

lustra 184
mirrors

szafki lustrzane 185
mirror cabinets

oświetlenie 190
lighting

umywalki 192
washbasins

blaty 210
countertops

kubiki 218
cubic shelves

uchwyty i nóżki 222
handles and legs

paleta kolorów 226
colour palette

kontakt 230
contact

.Defra
by Deftrans

Defra to marka mebli łazienkowych i kuchennych należąca do Deftrans – jednego z czołowych polskich producentów, z 30-letnim doświadczeniem i obecnością na rynkach w ponad 30 krajach. Defra nieustannie rozwija swoją ofertę, dostosowując ją do zmieniających się trendów i oczekiwań klientów. Produkowane w Polsce meble wyróżniają się nowoczesnym wzornictwem, funkcjonalnością i wysoką jakością, co czyni je doskonałym wyborem.

Kolekcje mebli tworzone są z myślą o potrzebach współczesnych użytkowników, w poczuciu odpowiedzialności za naturę oraz z dbałością o dobry dizajn i piękno detali. Każdy szczegół – od precyzyjnego lakierowania, przez zastosowanie trwałych i odpornych na codzienne użytkowanie materiałów, po ergonomiczne rozwiązania – zwiększa komfort użytkowania. Modułowy charakter wielu kolekcji pozwala na pełną swobodę aranżacji, dzięki czemu meble Defra sprawdzą się w każdej łazience, dając możliwość modyfikowania i tworzenia nowych kreacji przestrzeni.

Spełniający najwyższe standardy park maszynowy i innowacyjne technologie są gwarancją wysokiej jakości produktów. Defra dba o zrównoważony rozwój, wdrażając ekologiczne rozwiązania i minimalizując wpływ na otaczającą przyrodę.

Defra is a brand of bathroom and kitchen furniture belonging to Deftrans – one of the leading Polish manufacturers with 30 years of experience and a presence on markets in over 30 countries. Defra continuously expands its product range, adapting to evolving trends and customer expectations. Manufactured in Poland, Defra furniture stands out for its modern design, functionality, and high quality, making it an excellent choice.

The furniture collections are designed with contemporary users in mind, combining a sense of responsibility for nature with a focus on good design and attention to detail. Every element - from precise lacquering and the use of durable, everyday-resistant materials to ergonomic solutions - enhances the comfort of use. The modular nature of many collections allows for complete freedom in arrangement, making Defra furniture a perfect fit for any bathroom, offering the possibility of modifications and creative space transformations.

Machinery park meeting the highest standards and innovative technologies are a guarantee of high quality products. Defra is committed to sustainable development, implementing eco-friendly solutions and minimizing its environmental impact.

.Deftrans | 30 LAT FIRMY rok zał. 1996 ANNIVERSARY

Ekologiczne lakierowanie
– trwałość i ochrona

Ecological painting - durability and protection

Meble łazienkowe Defra wyróżnia precyzyjne, ekologiczne lakierowanie, które podkreśla ich estetykę i jakość. Zastosowanie nowoczesnych technologii zwiększa odporność mebli na wilgotne warunki panujące w łazience. Lakier tworzy trwałą powłokę, ograniczając podatność powierzchni na czynniki zewnętrzne i ułatwiając ich pielęgnację.

Proces lakierowania odbywa się w nowoczesnym parku maszynowym wyposażonym w systemy minimalizujące emisję lotnych związków organicznych, co ogranicza wpływ produkcji na środowisko. Meble marki Defra to nowoczesny dizajn, funkcjonalność oraz ekologiczna technologia, która dba zarówno o łazienkę, jak i środowisko.

Defra bathroom furniture is distinguished by precise, ecological painting, which emphasizes its aesthetics and quality. The use of modern technologies increases the resistance of furniture to humidity in the bathroom. The lacquer creates a durable coating, reducing the susceptibility of the surface to external factors and making it easier to care for.

The painting process takes place in modern machinery park equipped with systems that minimize the emission of volatile organic compounds, which limits the impact of the production process on the environment.

Defra furniture is a modern design, functionality and ecological technology that takes care of both the bathroom and the environment.

Zrównoważona produkcja
– odpowiedzialność, która kształtuje przyszłość

Sustainable production – a responsibility that shapes the future

Współczesne wnętrza wymagają nie tylko doskonałego dizajnu i funkcjonalności, ale także odpowiedzialnych wyborów. W firmie Deftrans ekologia jest integralnym elementem działalności – od projektowania mebli po ich produkcję. Wierzymy, że troska o środowisko nie jest jednorazową decyzją, lecz procesem, który wdrażamy na każdym etapie naszej pracy.

Tworząc nasze kolekcje, korzystamy z materiałów pochodzących ze sprawdzonych, certyfikowanych źródeł. Niemal 100% naszych mebli posiada certyfikat FSC®, co oznacza, że drewno wykorzystywane w produkcji pochodzi z lasów zarządzanych w sposób odpowiedzialny i zrównoważony. To konkretne działanie, które wspiera ochronę ekosystemów i ogranicza wylesianie.

Zastosowanie nowoczesnych rozwiązań pozwala nam minimalizować negatywny wpływ na naturę. Inwestujemy w innowacyjne systemy lakierowania, które znacząco redukują emisję lotnych związków organicznych (LZO), a także stosujemy energooszczędne metody produkcji. Dzięki temu ograniczamy ślad węglowy, dbając o czystość powietrza i zdrowie przyszłych pokoleń.

Każdy detal ma znaczenie – dlatego w produkcji oświetlenia stosujemy wyłącznie energooszczędne źródła światła LED, które zmniejszają zużycie energii i redukują emisję CO2. W całości wycofaliśmy styropian z opakowań, który został zastąpiony biodegradowalnym kartonem. Naszym celem jest całkowita rezygnacja z wypełniaczy, które zanieczyszczają środowisko.

Najbardziej ekologiczne meble to te, które służą przez lata. Dlatego stawiamy na wysoką jakość wykonania i solidne materiały, które gwarantują trwałość naszych produktów. Dłuższa żywotność mebli to mniejsza ilość odpadów i bardziej odpowiedzialne gospodarowanie zasobami.

Jesteśmy przekonani, że przyszłość należy do firm, które potrafią łączyć dizajn, funkcjonalność i ekologię. Dlatego nieustannie poszukujemy nowych rozwiązań, które pozwolą nam dostarczać meble piękne, trwałe i przyjazne dla środowiska.

Modern interiors require not only excellent design and functionality but also responsible choices. At Deftrans, ecology is an integral part of our operations - from furniture design to production. We believe that caring for the environment is not a one-time decision but a process that we implement at every stage of our work.

When creating our collections, we use materials from verified, certified sources. Nearly 100% of our furniture holds the FSC® certification, meaning that the wood used in production comes from responsibly and sustainably managed forests. This is a concrete action that supports ecosystem protection and helps reduce deforestation.

The use of modern solutions allows us to minimize our environmental impact. We invest in innovative lacquering systems that significantly reduce the emission of volatile organic compounds (VOCs) and we apply energy-saving production methods. As a result, we reduce our carbon footprint, ensuring cleaner air and a healthier future for generations to come.

Every detail matters—that's why we use only energy-efficient LED lighting in our products, which reduces energy consumption and CO2 emissions. We have completely eliminated Styrofoam from our packaging, replacing it with biodegradable cardboard. Our goal is to completely phase out fillers that pollute the environment.

The most sustainable furniture is the one that serves for years. That's why we focus on high-quality craftsmanship and solid materials that guarantee the durability of our products. Longer furniture lifespan means less waste and more responsible resource management.

We are convinced that the future belongs to companies that are able to combine design, functionality, and ecology. That's why we continuously seek new solutions that enable us to deliver furniture that is beautiful, durable, and environmentally friendly.

Nino

Funkcjonalność dopasowana do Twoich potrzeb

Functionality that adapts to you needs

Więcej
o kolekcji

More about
the collection

meble zmontowane (ASM)
assembled furniture (ASM)

meble modułowe
modular furniture

soft close
soft close

szuflada slim
slim drawer

drewnopodobny dekor
wood-like decor

kolory | colours

lakier biały połysk
lacquer white high gloss

lakier kaszmir mat
lacquer cashmere matt

dekor dąb vicenza jasny
decor light vicenza oak

uchwyty
należy zakupić osobno
handles
to be purchased separately

223-224

Uchwyt to niewielki detal, który ma ogromny wpływ na wygląd mebla. Może wydobyć i podkreślić charakter szafki lub całkowicie odmienić jej styl.

A handle is a small detail that can have a huge impact on the appearance of a piece of furniture. It can bring out and highlight the character of a cabinet or completely change its style.

Grip
uchwyt krawędziowy | edge-mounted handle

szerokość width	indeks index
5 cm	001-H-00132
5 cm	001-H-00133
29,7 cm	001-H-00124
29,7 cm	001-H-00123
49,6 cm	001-H-00116
49,6 cm	001-H-00115
59,6 cm	001-H-00118
59,6 cm	001-H-00117
79,6 cm	001-H-00119
79,6 cm	001-H-00120

Luna
uchwyt krawędziowy | edge-mounted handle

szerokość width	indeks index
29,8 cm	001-H-00077
29,8 cm	001-H-00078
29,8 cm	001-H-00071*
29,8 cm	001-H-00072*
49,7 cm	001-H-00079
49,7 cm	001-H-00080
59,7 cm	001-H-00075
59,7 cm	001-H-00076
79,7 cm	001-H-00073
79,7 cm	001-H-00074

* uchwyt łączy dolne i górne drzwi
the handle connects the lower and upper doors

Jo
uchwyt krawędziowy | edge-mounted handle

szerokość width	indeks index
5 cm	001-H-00092
5 cm	001-H-00093
21 cm	001-H-00064
21 cm	001-H-00063

Tino
uchwyt krawędziowy | edge-mounted handle

szerokość width	indeks index
5 cm	001-H-00126*
5 cm	001-H-00127*
5 cm	001-H-00125*
5 cm	001-H-00130*

* stosować tylko do drzwi
use for doors only

Joy
uchwyt powierzchniowy | surface-mounted handle

szerokość width	indeks index
21 cm	001-H-00066
21 cm	001-H-00065

Latte
uchwyt powierzchniowy | surface-mounted handle

szerokość width	indeks index
20,2 cm	190-H-00056
20,2 cm	190-H-00058
20,2 cm	190-H-00054

Twig
uchwyt powierzchniowy | surface-mounted handle

szerokość width	indeks index
4 cm	001-H-00036
4 cm	001-H-00035
4 cm	001-H-00034
23,6 cm	001-H-00032
23,6 cm	001-H-00031
23,6 cm	001-H-00033

Więcej możliwości, kreatywność i modułowość

More possibilities, creativity and modularity

Moduły kolekcji Nino

Nino collection modules

szafki pod umywalkę | washbasin cabinets

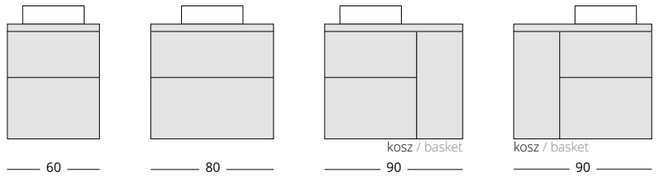

blaty | countertops

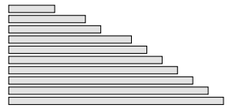

30-50-60-80-90-100-110-120-130-140

szafka pod blat | base cabinet

szafka wisząca | wall cabinet

kubiki | cubic shelves

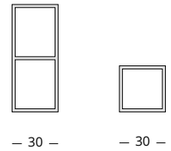

Przykładowe zestawy modułowe

Example modular sets

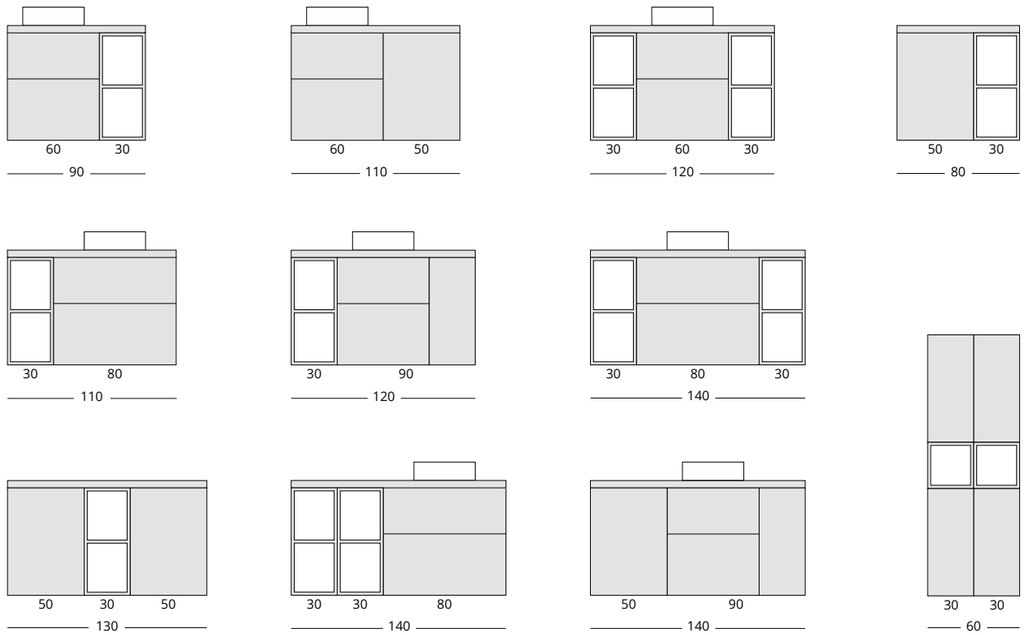

Nino D60 szafka podumywalkowa | washbasin cabinet

szafka z możliwością zastosowania umywalki meblowej
cabinet with the possibility of using an inset basin

szafka wisząca z 2 szufladami | wall cabinet with 2 drawers

kolor frontu front colour	kolor korpusu body colour	indeks index	cena netto	cena brutto	net price
lakier biały połysk lacquer white high gloss	lakier biały połysk lacquer white high gloss	304-D-06012	**1676,00 zł**	**2061,48 zł**	394 €
lakier kaszmir mat lacquer cashmere matt	lakier kaszmir mat lacquer cashmere matt	304-D-06011	**1676,00 zł**	**2061,48 zł**	394 €
dekor dąb vicenza jasny decor light vicenza oak	dekor dąb vicenza jasny decor light vicenza oak	304-D-06010	**1676,00 zł**	**2061,48 zł**	394 €

pasujące umywalki meblowe | matching inset basins

Bonito 60	ceramika | ceramics	1072	**428,00 zł**	**526,44 zł**	102 €
Go 60	ceramika | ceramics	1052	**370,00 zł**	**455,10 zł**	88 €

Nino D80 szafka podumywalkowa | washbasin cabinet

szafka z możliwością zastosowania umywalki meblowej
cabinet with the possibility of using an inset basin

szafka wisząca z 2 szufladami | wall cabinet with 2 drawers

kolor frontu front colour	kolor korpusu body colour	indeks index	cena netto	cena brutto	net price
lakier biały połysk lacquer white high gloss	lakier biały połysk lacquer white high gloss	304-D-08012	**1964,00 zł**	**2415,72 zł**	462 €
lakier kaszmir mat lacquer cashmere matt	lakier kaszmir mat lacquer cashmere matt	304-D-08011	**1964,00 zł**	**2415,72 zł**	462 €
dekor dąb vicenza jasny decor light vicenza oak	dekor dąb vicenza jasny decor light vicenza oak	304-D-08010	**1964,00 zł**	**2415,72 zł**	462 €

pasujące umywalki meblowe | matching inset basins

Bonito 80	ceramika | ceramics	1074	**532,00 zł**	**654,36 zł**	126 €
Go 80	ceramika | ceramics	1054	**498,00 zł**	**612,54 zł**	118 €

Nino D60 szafka podumywalkowa | washbasin cabinet

szafka z możliwością zastosowania umywalki meblowej lub blatu i umywalki nablatowej | cabinet with the possibility of using an inset basin or a countertop and a countertop washbasin

szafka wisząca z 2 szufladami | wall cabinet with 2 drawers

kolor frontu front colour	kolor korpusu body colour	indeks index	cena netto	cena brutto	net price
lakier biały połysk lacquer white high gloss	lakier biały połysk lacquer white high gloss	304-D-06009	**1733,00 zł**	**2131,59 zł**	409 €
lakier kaszmir mat lacquer cashmere matt	lakier kaszmir mat lacquer cashmere matt	304-D-06008	**1733,00 zł**	**2131,59 zł**	409 €
dekor dąb vicenza jasny decor light vicenza oak	dekor dąb vicenza jasny decor light vicenza oak	304-D-06007	**1733,00 zł**	**2131,59 zł**	409 €

pasujące umywalki meblowe | matching inset basins

Nanu 60	ceramika | ceramics	1032	**370,00 zł**	**455,10 zł**	88 €
Plan 60	ceramika | ceramics	1722	**346,00 zł**	**425,58 zł**	83 €
Puro 60	szkło | glass	3072	**767,00 zł**	**943,41 zł**	182 €
Verso 60	ceramika | ceramics	1042	**405,00 zł**	**498,15 zł**	96 €
Zeen 60	konglomerat | mineral composite	1552	**405,00 zł**	**498,15 zł**	96 €

Nino D80 szafka podumywalkowa | washbasin cabinet

szafka z możliwością zastosowania umywalki meblowej lub blatu i umywalki nablatowej | cabinet with the possibility of using an inset basin or a countertop and a countertop washbasin

szafka wisząca z 2 szufladami | wall cabinet with 2 drawers

kolor frontu front colour	kolor korpusu body colour	indeks index	cena netto	cena brutto	net price
lakier biały połysk lacquer white high gloss	lakier biały połysk lacquer white high gloss	304-D-08009	**2022,00 zł**	**2487,06 zł**	477 €
lakier kaszmir mat lacquer cashmere matt	lakier kaszmir mat lacquer cashmere matt	304-D-08008	**2022,00 zł**	**2487,06 zł**	477 €
dekor dąb vicenza jasny decor light vicenza oak	dekor dąb vicenza jasny decor light vicenza oak	304-D-08007	**2022,00 zł**	**2487,06 zł**	477 €

pasujące umywalki meblowe | matching inset basins

Nanu 80	ceramika | ceramics	1034	**498,00 zł**	**612,54 zł**	118 €
Plan 80	ceramika | ceramics	1724	**461,00 zł**	**567,03 zł**	109 €
Puro 80	szkło | glass	3074	**928,00 zł**	**1141,44 zł**	218 €
Verso 80	ceramika | ceramics	1044	**532,00 zł**	**654,36 zł**	126 €
Zeen 80	konglomerat | mineral composite	1554	**532,00 zł**	**654,36 zł**	126 €

UWAGA: wymiary szafek zaokrąglono do pełnych centymetrów
NOTE: the dimensions of cabinets were rounded to the nearest centimetres

uchwyty nie są częścią zestawu, należy zakupić je osobno
handles not included in the set, to be purchased separately

Nino D90 szafka podumywalkowa z koszem, lewa | washbasin cabinet with basket, left

szafka z możliwością zastosowania umywalki meblowej lub blatu i umywalki nablatowej
cabinet with the possibility of using an inset basin or a countertop and a countertop washbasin

szafka wisząca z 3 szufladami | wall cabinet with 3 drawers

kolor frontu front colour	kolor korpusu body colour	indeks index	cena netto	cena brutto	net price
lakier biały połysk lacquer white high gloss	lakier biały połysk lacquer white high gloss	304-D-09011	**2253,00 zł**	**2771,19 zł**	531 €
lakier kaszmir mat lacquer cashmere matt	lakier kaszmir mat lacquer cashmere matt	304-D-09009	**2253,00 zł**	**2771,19 zł**	531 €
dekor dąb vicenza jasny decor light vicenza oak	dekor dąb vicenza jasny decor light vicenza oak	304-D-09007	**2253,00 zł**	**2771,19 zł**	531 €

pasująca umywalka meblowa | matching inset basin

Plan 90 lewa | left	ceramika | ceramics	1725	**809,00 zł**	**995,07 zł**	191 €

Nino D90 szafka podumywalkowa z koszem, prawa | washbasin cabinet with basket, right

szafka z możliwością zastosowania umywalki meblowej lub blatu i umywalki nablatowej
cabinet with the possibility of using an inset basin or a countertop and a countertop washbasin

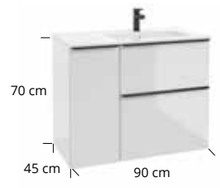

szafka wisząca z 3 szufladami | wall cabinet with 3 drawers

kolor frontu front colour	kolor korpusu body colour	indeks index	cena netto	cena brutto	net price
lakier biały połysk lacquer white high gloss	lakier biały połysk lacquer white high gloss	304-D-09012	**2253,00 zł**	**2771,19 zł**	531 €
lakier kaszmir mat lacquer cashmere matt	lakier kaszmir mat lacquer cashmere matt	304-D-09010	**2253,00 zł**	**2771,19 zł**	531 €
dekor dąb vicenza jasny decor light vicenza oak	dekor dąb vicenza jasny decor light vicenza oak	304-D-09008	**2253,00 zł**	**2771,19 zł**	531 €

pasująca umywalka meblowa | matching inset basin

Plan 90 prawa | right	ceramika | ceramics	1729	**809,00 zł**	**995,07 zł**	191 €

Nino B50 szafka pod blat z koszem | base cabinet with basket

szafka wisząca z 1 szufladą | wall cabinet with 1 drawer

kolor frontu front colour	kolor korpusu body colour	indeks index	cena netto	cena brutto	net price
lakier biały połysk lacquer white high gloss	lakier biały połysk lacquer white high gloss	304-B-05006	**1386,00 zł**	**1704,78 zł**	326 €
lakier kaszmir mat lacquer cashmere matt	lakier kaszmir mat lacquer cashmere matt	304-B-05005	**1386,00 zł**	**1704,78 zł**	326 €
dekor dąb vicenza jasny decor light vicenza oak	dekor dąb vicenza jasny decor light vicenza oak	304-B-05004	**1386,00 zł**	**1704,78 zł**	326 €

Nino C30 szafka wisząca | wall cabinet

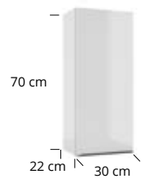

szafka wisząca z 1 drzwiami | wall cabinet with 1 door

kolor frontu front colour	kolor korpusu body colour	indeks index	cena netto	cena brutto	net price
lakier biały połysk lacquer white high gloss	lakier biały połysk lacquer white high gloss	304-C-03005	**693,00 zł**	**852,39 zł**	163 €
lakier kaszmir mat lacquer cashmere matt	lakier kaszmir mat lacquer cashmere matt	304-C-03004	**693,00 zł**	**852,39 zł**	163 €
dekor dąb vicenza jasny decor light vicenza oak	dekor dąb vicenza jasny decor light vicenza oak	304-C-03006	**693,00 zł**	**852,39 zł**	163 €

umywalki washbasins	blaty countertops	kubiki cubic shelves	uchwyty handles	nóżki legs	lustra mirrors	oświetlenie lighting	182-225

UWAGA: wymiary szafek zaokrąglono do pełnych centymetrów
NOTE: the dimensions of cabinets were rounded to the nearest centimetres

uchwyty nie są częścią zestawu, należy zakupić je osobno
handles not included in the set, to be purchased separately

Fuego

W zgodzie z trendami

In tune with trends

Więcej
o kolekcji

More about
the collection

wyróżniki kolekcji | features of the collection

meble zmontowane (ASM)
assembled furniture (ASM)

meble modułowe
modular furniture

frezowane fronty
milled fronts

lakierowane boki i fronty
lacquered sides and fronts

pełna szuflada
full drawer

kolory | colours

lakier biały mat
lacquer white matt

lakier czarny mat no fingerprint
lacquer black matt no fingerprint

uchwyty | handles

nie są częścią zestawu, należy zakupić je osobno
are not included in the set, to be purchased separately

uchwyty Puro
Puro handles

uchwyty Puro
Puro handles

Więcej możliwości, kreatywność i modułowość

More possibilities, creativity and modularity

Moduły kolekcji Fuego

Fuego collection modules

szafki pod umywalkę | washbasin cabinets

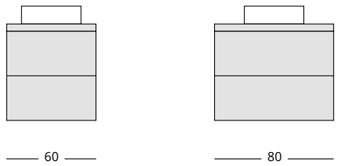

kubik | cubic shelves

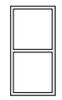

słupek | tall cabinet

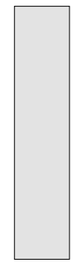

szafka pod blat | base cabinet

blaty | countertops

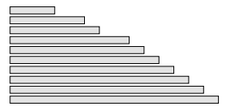

Przykładowe zestawy modułowe

Example modular sets

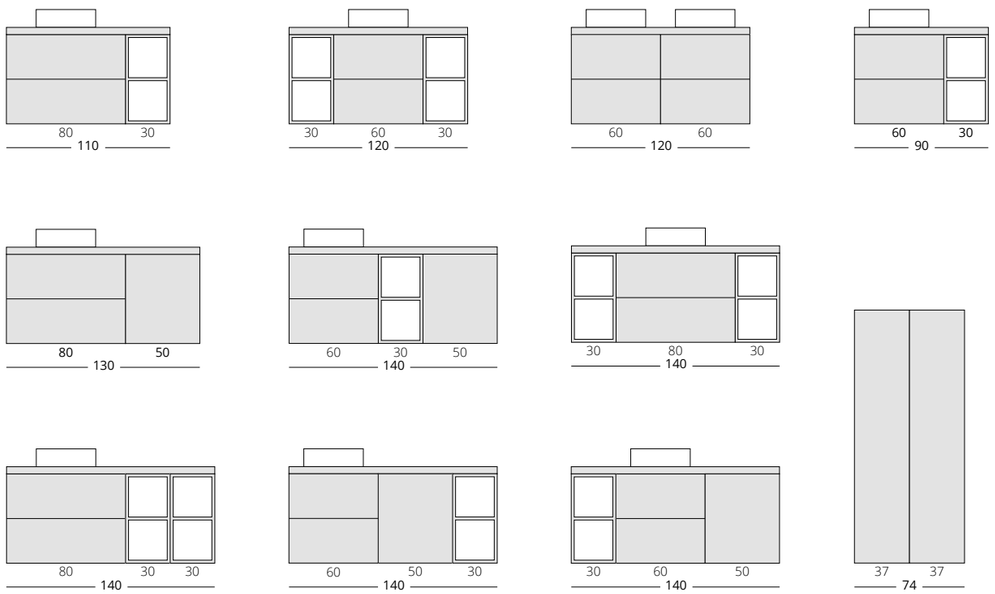

Fuego D60 szafka podumywalkowa | washbasin cabinet

szafka z możliwością zastosowania umywalki meblowej lub blatu i umywalki nablatowej
cabinet with the possibility of using an inset basin or a countertop and a countertop washbasin

szafka wisząca z 2 szufladami | wall cabinet with 2 drawers

kolor frontu front colour	kolor korpusu body colour	indeks index	cena netto	cena brutto	net price
lakier biały mat lacquer white matt	lakier biały mat lacquer white matt	001-D-06081	**1779,00 zł**	**2188,17 zł**	420 €
lakier czarny mat no fingerprint lacquer black matt no fingerprint	lakier czarny mat no fingerprint lacquer black matt no fingerprint	001-D-06082	**1843,00 zł**	**2266,89 zł**	435 €

pasujące umywalki meblowe | matching inset basins

Nanu 60	ceramika | ceramics	1032	**370,00 zł**	**455,10 zł**	88 €
Plan 60	ceramika | ceramics	1722	**346,00 zł**	**425,58 zł**	83 €
Puro 60	szkło | glass	3072	**767,00 zł**	**943,41 zł**	182 €
Verso 60	ceramika | ceramics	1042	**405,00 zł**	**498,15 zł**	96 €
Zeen 60	konglomerat | mineral composite	1552	**405,00 zł**	**498,15 zł**	96 €

Fuego D80 szafka podumywalkowa | washbasin cabinet

szafka z możliwością zastosowania umywalki meblowej lub blatu i umywalki nablatowej
cabinet with the possibility of using an inset basin or a countertop and a countertop washbasin

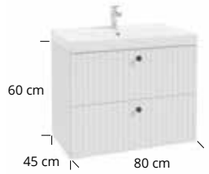

szafka wisząca z 2 szufladami | wall cabinet with 2 drawers

kolor frontu front colour	kolor korpusu body colour	indeks index	cena netto	cena brutto	net price
lakier biały mat lacquer white matt	lakier biały mat lacquer white matt	001-D-08057	**1969,00 zł**	**2421,87 zł**	465 €
lakier czarny mat no fingerprint lacquer black matt no fingerprint	lakier czarny mat no fingerprint lacquer black matt no fingerprint	001-D-08059	**2033,00 zł**	**2500,59 zł**	480 €

pasujące umywalki meblowe | matching inset basins

Nanu 80	ceramika | ceramics	1034	**498,00 zł**	**612,54 zł**	118 €
Plan 80	ceramika | ceramics	1724	**461,00 zł**	**567,03 zł**	109 €
Puro 80	szkło | glass	3074	**928,00 zł**	**1141,44 zł**	218 €
Verso 80	ceramika | ceramics	1044	**532,00 zł**	**654,36 zł**	126 €
Zeen 80	konglomerat | mineral composite	1554	**532,00 zł**	**654,36 zł**	126 €

Fuego B50 szafka pod blat z koszem | base cabinet with basket

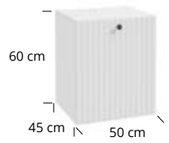

szafka wisząca z 1 szufladą | wall cabinet with 1 drawer

kolor frontu front colour	kolor korpusu body colour	indeks index	cena netto	cena brutto	net price
lakier biały mat lacquer white matt	lakier biały mat lacquer white matt	001-B-05017	**1445,00 zł**	**1777,35 zł**	340 €
lakier czarny mat no fingerprint lacquer black matt no fingerprint	lakier czarny mat no fingerprint lacquer black matt no fingerprint	001-B-05018	**1502,00 zł**	**1847,46 zł**	354 €

Fuego C37 słupek | tall cabinet

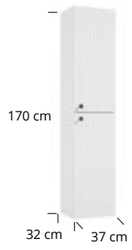

szafka wisząca z 2 drzwi | wall cabinet with 2 doors

kolor frontu front colour	kolor korpusu body colour	indeks index	cena netto	cena brutto	net price
lakier biały mat lacquer white matt	lakier biały mat lacquer white matt	001-C-03704	**1843,00 zł**	**2266,89 zł**	435 €
lakier czarny mat no fingerprint lacquer black matt no fingerprint	lakier czarny mat no fingerprint lacquer black matt no fingerprint	001-C-03705	**1907,00 zł**	**2345,61 zł**	449 €

umywalki washbasins | blaty countertops | kubiki cubic shelves | uchwyty handles | nóżki legs | lustra mirrors | oświetlenie lighting | 182-225

UWAGA: wymiary szafek zaokrąglono do pełnych centymetrów
NOTE: the dimensions of cabinets were rounded to the nearest centimetres

uchwyty nie są częścią zestawu, należy zakupić je osobno
handles are not included in the set, to be purchased separately

Mo-re

Mo-re znaczy więcej

Mo-re means more

Design: Studio Politowicz

nagrody | awards

DIAMENT meblarstwa 2022

Więcej o kolekcji

More about the collection

wyróżniki kolekcji | features of the collection

meble zmontowane (ASM)
assembled furniture (ASM)

meble modułowe
modular furniture

frezowane fronty
milled fronts

lakierowane boki i fronty
lacquered sides and fronts

pełna szuflada
full drawer

kolory | colours

lakier biały mat
lacquer white matt

lakier czarny mat no fingerprint
lacquer black matt no fingerprint

lakier bodega mat
lacquer bodega matt

uchwyty | handles

nie są częścią zestawu, należy zakupić je osobno
are not included in the set, to be purchased separately

uchwyty Twig
Twig handles

uchwyty Twig
Twig handles

uchwyty Twig
Twig handles

Więcej możliwości, kreatywność i modułowość

More possibilities, creativity and modularity

Moduły kolekcji Mo-re

Mo-re collection modules

szafki pod umywalkę | washbasin cabinets

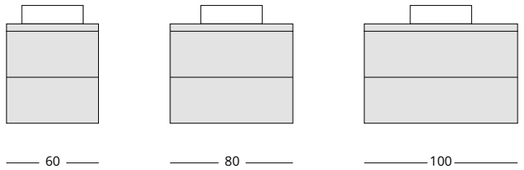

słupek | tall cabinet

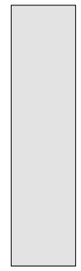

szafki pod blat | base cabinets

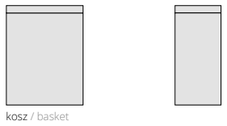

kubik | cubic shelves

blaty | countertops

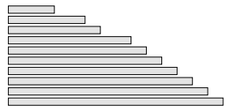

Przykładowe zestawy modułowe

Example modular sets

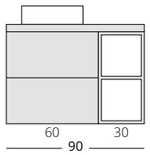

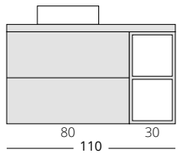

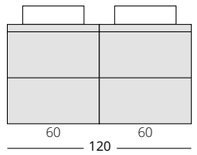

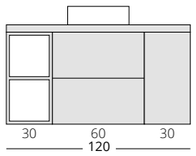

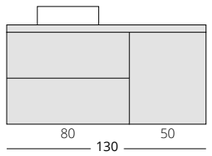

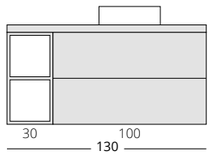

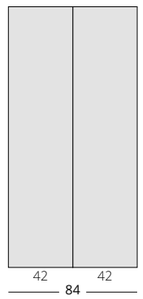

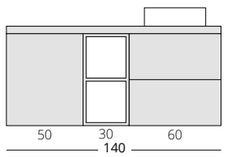

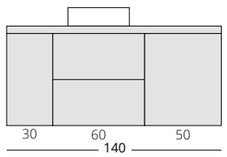

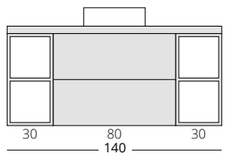

Mo-re D50 szafka podumywalkowa | washbasin cabinet

szafka z możliwością zastosowania umywalki meblowej
cabinet with the possibility of using an inset basin

szafka wisząca z 1 drzwiami | wall cabinet with 1 door

kolor frontu front colour	kolor korpusu body colour	indeks index	cena netto	cena brutto	net price
lakier biały mat lacquer white matt	lakier biały mat lacquer white matt	291-D-05007	**827,00 zł**	**1017,21 zł**	195 €
lakier czarny mat no fingerprint lacquer black matt no fingerprint	lakier czarny mat no fingerprint lacquer black matt no fingerprint	291-D-05008	**864,00 zł**	**1062,72 zł**	204 €
lakier bodega mat lacquer bodega matt	lakier bodega mat lacquer bodega matt	291-D-05009	**864,00 zł**	**1062,72 zł**	204 €

pasująca umywalka meblowa | matching inset basina

Venezia 50	ceramika | ceramics	1440	**405,00 zł**	**498,15 zł**	96 €

Mo-re D60 szafka podumywalkowa | washbasin cabinet

szafka z możliwością zastosowania umywalki meblowej lub blatu i umywalki nablatowej
cabinet with the possibility of using an inset basin or a countertop and a countertop washbasin

szafka wisząca z 2 szufladami | wall cabinet with 2 drawers

kolor frontu front colour	kolor korpusu body colour	indeks index	cena netto	cena brutto	net price
lakier biały mat lacquer white matt	lakier biały mat lacquer white matt	291-D-06007	**1779,00 zł**	**2188,17 zł**	420 €
lakier czarny mat no fingerprint lacquer black matt no fingerprint	lakier czarny mat no fingerprint lacquer black matt no fingerprint	291-D-06008	**1843,00 zł**	**2266,89 zł**	435 €
lakier bodega mat lacquer bodega matt	lakier bodega mat lacquer bodega matt	291-D-06009	**1843,00 zł**	**2266,89 zł**	435 €

pasujące umywalki meblowe | matching inset basins

Nanu 60	ceramika | ceramics	1032	**370,00 zł**	**455,10 zł**	88 €
Plan 60	ceramika | ceramics	1722	**346,00 zł**	**425,58 zł**	83 €
Puro 60	szkło | glass	3072	**767,00 zł**	**943,41 zł**	182 €
Verso 60	ceramika | ceramics	1042	**405,00 zł**	**498,15 zł**	96 €
Zeen 60	konglomerat | mineral composite	1552	**405,00 zł**	**498,15 zł**	96 €

Mo-re D80 szafka podumywalkowa | washbasin cabinet

szafka z możliwością zastosowania umywalki meblowej lub blatu i umywalki nablatowej
cabinet with the possibility of using an inset basin or a countertop and a countertop washbasin

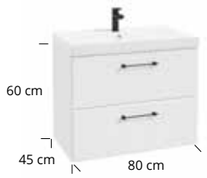

szafka wisząca z 2 szufladami | wall cabinet with 2 drawers

kolor frontu front colour	kolor korpusu body colour	indeks index	cena netto	cena brutto	net price
lakier biały mat lacquer white matt	lakier biały mat lacquer white matt	291-D-08007	**1944,00 zł**	**2391,12 zł**	458 €
lakier czarny mat no fingerprint lacquer black matt no fingerprint	lakier czarny mat no fingerprint lacquer black matt no fingerprint	291-D-08008	**2008,00 zł**	**2469,84 zł**	472 €
lakier bodega mat lacquer bodega matt	lakier bodega mat lacquer bodega matt	291-D-08009	**2008,00 zł**	**2469,84 zł**	472 €

pasujące umywalki meblowe | matching inset basins

Nanu 80	ceramika | ceramics	1034	**498,00 zł**	**612,54 zł**	118 €
Plan 80	ceramika | ceramics	1724	**461,00 zł**	**567,03 zł**	109 €
Puro 80	szkło | glass	3074	**928,00 zł**	**1141,44 zł**	218 €
Verso 80	ceramika | ceramics	1044	**532,00 zł**	**654,36 zł**	126 €
Zeen 80	konglomerat | mineral composite	1554	**532,00 zł**	**654,36 zł**	126 €

Mo-re D100 szafka podumywalkowa | washbasin cabinet

szafka z możliwością zastosowania umywalki meblowej lub blatu i umywalki nablatowej
cabinet with the possibility of usingn an inset basin or a countertop and a countertop washbasin

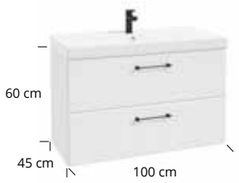

szafka wisząca z 2 szufladami | wall cabinet with 2 drawers

kolor frontu front colour	kolor korpusu body colour	indeks index	cena netto	cena brutto	net price
lakier biały mat lacquer white matt	lakier biały mat lacquer white matt	291-D-10007	**2161,00 zł**	**2658,03 zł**	509 €
lakier czarny mat no fingerprint lacquer black matt no fingerprint	lakier czarny mat no fingerprint lacquer black matt no fingerprint	291-D-10008	**2224,00 zł**	**2735,52 zł**	524 €
lakier bodega mat lacquer bodega matt	lakier bodega mat lacquer bodega matt	291-D-10009	**2224,00 zł**	**2735,52 zł**	524 €

pasujące umywalki meblowe | matching inset basins

Plan 100	ceramika | ceramics	1726	**763,00 zł**	**938,49 zł**	181 €
Verso 100	ceramika | ceramics	1046	**808,00 zł**	**993,84 zł**	191 €
Zeen 100	konglomerat | mineral composite	1556	**808,00 zł**	**993,84 zł**	191 €

UWAGA: wymiary szafek zaokrąglono do pełnych centymetrów
NOTE: the dimensions of cabinets were rounded to the nearest centimetres

uchwyty nie są częścią zestawu, należy zakupić je osobno
handles are not included in the set, to be purchased separately

Mo-re B30 szafka pod blat | base cabinet

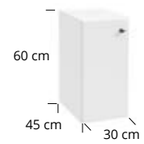

szafka wisząca z 1 drzwiami | wall cabinet with 1 door

kolor frontu front colour	kolor korpusu body colour	indeks index	cena netto	cena brutto	net price
lakier biały mat lacquer white matt	lakier biały mat lacquer white matt	291-B-03007	**839,00 zł**	**1031,97 zł**	198 €
lakier czarny mat no fingerprint lacquer black matt no fingerprint	lakier czarny mat no fingerprint lacquer black matt no fingerprint	291-B-03008	**864,00 zł**	**1062,72 zł**	204 €
lakier bodega mat lacquer bodega matt	lakier bodega mat lacquer bodega matt	291-B-03009	**864,00 zł**	**1062,72 zł**	204 €

Mo-re B50 szafka pod blat z koszem | base cabinet with basket

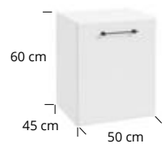

szafka wisząca z 1 szufladą | wall cabinet with 1 drawer

kolor frontu front colour	kolor korpusu body colour	indeks index	cena netto	cena brutto	net price
lakier biały mat lacquer white matt	lakier biały mat lacquer white matt	291-B-05007	**1372,00 zł**	**1687,56 zł**	324 €
lakier czarny mat no fingerprint lacquer black matt no fingerprint	lakier czarny mat no fingerprint lacquer black matt no fingerprint	291-B-05008	**1399,00 zł**	**1720,77 zł**	329 €
lakier bodega mat lacquer bodega matt	lakier bodega mat lacquer bodega matt	291-B-05009	**1399,00 zł**	**1720,77 zł**	329 €

Mo-re C42 słupek | tall cabinet

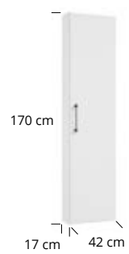

szafka wisząca z 1 drzwiami | wall cabinet with 1 door

kolor frontu front colour	kolor korpusu body colour	indeks index	cena netto	cena brutto	net price
lakier biały mat lacquer white matt	lakier biały mat lacquer white matt	291-C-04207	**1653,00 zł**	**2033,19 zł**	390 €
lakier czarny mat no fingerprint lacquer black matt no fingerprint	lakier czarny mat no fingerprint lacquer black matt no fingerprint	291-C-04208	**1779,00 zł**	**2188,17 zł**	420 €
lakier bodega mat lacquer bodega matt	lakier bodega mat lacquer bodega matt	291-C-04209	**1779,00 zł**	**2188,17 zł**	420 €

Mo-re L60 lustro | mirror

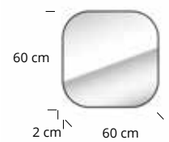

lustro płaskie | flat mirror

kolor korpusu body colour	indeks index	cena netto	cena brutto	net price
lakier biały mat lacquer white matt	291-L-06004	**550,00 zł**	**676,50 zł**	130 €
lakier czarny mat no fingerprint lacquer black matt no fingerprint	291-L-06005	**550,00 zł**	**676,50 zł**	130 €
lakier bodega mat lacquer bodega matt	291-L-06006	**550,00 zł**	**676,50 zł**	130 €

Mo-re L50 lustro | mirror

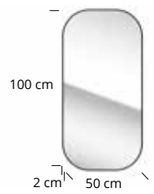

lustro płaskie | flat mirror

kolor korpusu body colour	indeks index	cena netto	cena brutto	net price
lakier biały mat lacquer white matt	291-L-05007	**660,00 zł**	**811,80 zł**	156 €
lakier czarny mat no fingerprint lacquer black matt no fingerprint	291-L-05008	**660,00 zł**	**811,80 zł**	156 €
lakier bodega mat lacquer bodega matt	291-L-05009	**660,00 zł**	**811,80 zł**	156 €

możliwość zawieszenia w pionie lub poziomie | vertical or horizontal

Mo-re E60 szafka lustrzana | mirror cabinet

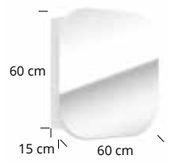

szafka wisząca z 1 drzwiami | wall cabinet with 1 door

kolor frontu front colour	kolor korpusu body colour	indeks index	cena netto	cena brutto	net price
lakier biały mat lacquer white matt	uni dekor biały uni white decor	291-E-06003	**902,00 zł**	**1109,46 zł**	213 €
lakier czarny mat no fingerprint lacquer black matt no fingerprint	uni dekor czarny uni black decor	291-E-06004	**902,00 zł**	**1109,46 zł**	213 €

umywalki washbasins	blaty countertops	kubiki cubic shelves	uchwyty handles	nóżki legs	lustra mirrors	oświetlenie lighting	182-225

UWAGA: wymiary szafek zaokrąglono do pełnych centymetrów
NOTE: the dimensions of cabinets were rounded to the nearest centimetres

uchwyty nie są częścią zestawu, należy zakupić je osobno
handles are not included in the set, to be purchased separately

Rock

Prostota, która robi wrażenie

Simplicity that impresses

Więcej
o kolekcji

More about
the collection

meble zmontowane (ASM)
assembled furniture (ASM)

front mdf
front mdf

soft close
soft close

lakierowane boki i fronty
lacquered sides and fronts

metalowe boki szuflad
metal drawer sides

kolory | colours

lakier biały połysk
lacquer white high gloss

uchwyt | handle

uchwyt frezowany we froncie
handle milled in the front

Więcej możliwości, kreatywność i modułowość

More possibilities, creativity and modularity

Rock D60 szafka podumywalkowa | washbasin cabinet

szafka z możliwością zastosowania umywalki meblowej lub blatu i umywalki nablatowej
cabinet with the possibility of using an inset basin or a countertop and a countertop washbasin

szafka wisząca z 2 szufladami | wall cabinet with 2 drawers

kolor frontu front colour	kolor korpusu body colour	indeks index	cena netto	cena brutto	net price
lakier biały połysk lacquer white high gloss	lakier biały połysk lacquer white high gloss	032-D-06023	**1868,00 zł**	**2297,64 zł**	440 €

pasujące umywalki meblowe | matching inset basins

Nanu 60	ceramika | ceramics	1032	**370,00 zł**	**455,10 zł**	88 €
Plan 60	ceramika | ceramics	1722	**346,00 zł**	**425,58 zł**	83 €
Puro 60	szkło | glass	3072	**767,00 zł**	**943,41 zł**	182 €
Verso 60	ceramika | ceramics	1042	**405,00 zł**	**498,15 zł**	96 €
Zeen 60	konglomerat | mineral composite	1552	**405,00 zł**	**498,15 zł**	96 €

Rock D80 szafka podumywalkowa | washbasin cabinet

szafka z możliwością zastosowania umywalki meblowej lub blatu i umywalki nablatowej
cabinet with the possibility of using an inset basin or a countertop and a countertop washbasin

szafka wisząca z 2 szufladami | wall cabinet with 2 drawers

kolor frontu front colour	kolor korpusu body colour	indeks index	cena netto	cena brutto	net price
lakier biały połysk lacquer white high gloss	lakier biały połysk lacquer white high gloss	032-D-08008	**2122,00 zł**	**2610,06 zł**	501 €

pasujące umywalki meblowe | matching inset basins

Nanu 80	ceramika | ceramics	1034	**498,00 zł**	**612,54 zł**	118 €
Plan 80	ceramika | ceramics	1724	**461,00 zł**	**567,03 zł**	109 €
Puro 80	szkło | glass	3074	**928,00 zł**	**1141,44 zł**	218 €
Verso 80	ceramika | ceramics	1044	**532,00 zł**	**654,36 zł**	126 €
Zeen 80	konglomerat | mineral composite	1554	**532,00 zł**	**654,36 zł**	126 €

Rock D100 szafka podumywalkowa | washbasin cabinet

szafka z możliwością zastosowania umywalki meblowej lub blatu i umywalki nablatowej
cabinet with the possibility of using an inset basin or a countertop and a countertop washbasin

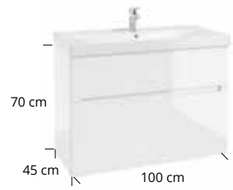

szafka wisząca z 2 szufladami | wall cabinet with 2 drawers

kolor frontu front colour	kolor korpusu body colour	indeks index	cena netto	cena brutto	net price
lakier biały połysk lacquer white high gloss	lakier biały połysk lacquer white high gloss	032-D-10003	**2363,00 zł**	**2906,49 zł**	557 €

pasujące umywalki meblowe | matching inset basins

Plan 100	ceramika | ceramics	1726	**763,00 zł**	**938,49 zł**	181 €
Verso 100	ceramika | ceramics	1046	**808,00 zł**	**993,84 zł**	191 €
Zeen 100	konglomerat | mineral composite	1556	**808,00 zł**	**993,84 zł**	191 €

Rock C40 słupek | tall cabinet

szafka wisząca z 1 drzwiami i 1 szufladą | wall cabinet with 1 door and 1 drawer

kolor frontu front colour	kolor korpusu body colour	indeks index	cena netto	cena brutto	net price
lakier biały połysk lacquer white high gloss	lakier biały połysk lacquer white high gloss	032-C-04006	**1868,00 zł**	**2297,64 zł**	440 €

umywalki washbasins | blaty countertops | kubiki cubic shelves | uchwyty handles | nóżki legs | lustra mirrors | oświetlenie lighting | 182-225

UWAGA: wymiary szafek zaokrąglono do pełnych centymetrów
NOTE: the dimensions of cabinets were rounded to the nearest centimetres

Flou

Łazienka w czystej formie

Bathroom in pure form

Więcej
o kolekcji

More about
the collection

wyróżniki kolekcji | features of the collection

meble zmontowane (ASM)
assembled furniture (ASM)

meble modułowe
modular furniture

lakierowane boki i fronty
lacquered sides and fronts

szuflada slim
slim drawer

wewnętrzne lakierowanie
lacquered inside

kolory | colours

lakier biały połysk
lacquer white high gloss

uchwyt | handle

w zestawie z szafką
included with the cabinet

uchwyt Flou
Flou handle

Więcej możliwości, kreatywność i modułowość

More possibilities, creativity and modularity

Moduły kolekcji Flou

Flou collection modules

szafki pod umywalkę | washbasin cabinets

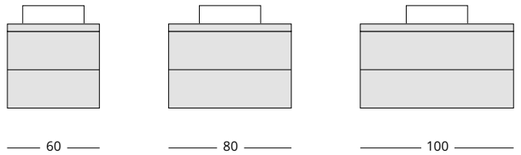

słupki | tall cabinets

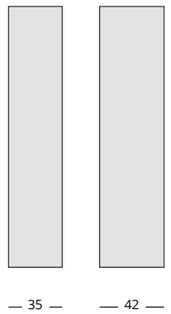

szafki pod blat | base cabinets

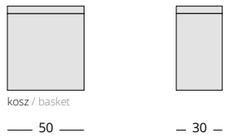

kubiki | cubic shelves

blaty | countertops

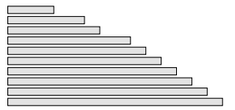

Przykładowe zestawy modułowe

Example modular sets

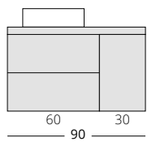

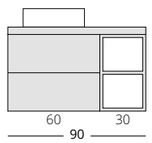

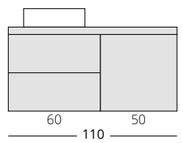

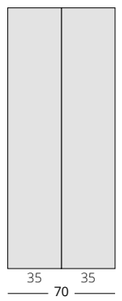

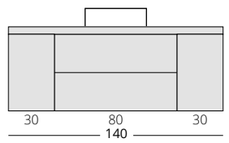

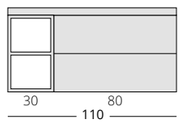

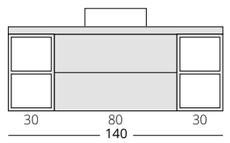

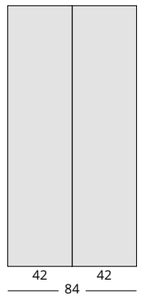

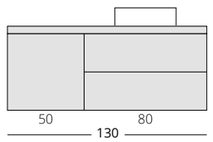

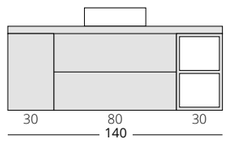

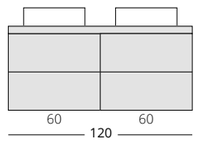

Flou D60 szafka podumywalkowa | washbasin cabinet

szafka z możliwością zastosowania umywalki meblowej lub blatu i umywalki nablatowej
cabinet with the possibility of using an inset basin or a countertop and a countertop washbasin

szafka wisząca z 2 szufladami | wall cabinet with 2 drawers

kolor frontu front colour	kolor korpusu body colour	indeks index	cena netto	cena brutto	net price
lakier biały połysk lacquer white high gloss	lakier biały połysk lacquer white high gloss	259-D-06011	**1836,00 zł**	**2258,28 zł**	433 €

pasujące umywalki meblowe | matching inset basins

Nanu 60	ceramika | ceramics	1032	**370,00 zł**	**455,10 zł**	88 €
Plan 60	ceramika | ceramics	1722	**346,00 zł**	**425,58 zł**	83 €
Puro 60	szkło | glass	3072	**767,00 zł**	**943,41 zł**	182 €
Verso 60	ceramika | ceramics	1042	**405,00 zł**	**498,15 zł**	96 €
Zeen 60	konglomerat | mineral composite	1552	**405,00 zł**	**498,15 zł**	96 €

Flou D80 szafka podumywalkowa | washbasin cabinet

szafka z możliwością zastosowania umywalki meblowej lub blatu i umywalki nablatowej
cabinet with the possibility of using an inset basin or a countertop and a countertop washbasin

szafka wisząca z 2 szufladami | wall cabinet with 2 drawers

kolor frontu front colour	kolor korpusu body colour	indeks index	cena netto	cena brutto	net price
lakier biały połysk lacquer white high gloss	lakier biały połysk lacquer white high gloss	259-D-08011	**1993,00 zł**	**2451,39 zł**	469 €

pasujące umywalki meblowe | matching inset basins

Nanu 80	ceramika | ceramics	1034	**498,00 zł**	**612,54 zł**	118 €
Plan 80	ceramika | ceramics	1724	**461,00 zł**	**567,03 zł**	109 €
Puro 80	szkło | glass	3074	**928,00 zł**	**1141,44 zł**	218 €
Verso 80	ceramika | ceramics	1044	**532,00 zł**	**654,36 zł**	126 €
Zeen 80	konglomerat | mineral composite	1554	**532,00 zł**	**654,36 zł**	126 €

Flou D100 szafka podumywalkowa | washbasin cabinet

szafka z możliwością zastosowania umywalki meblowej lub blatu i umywalki nablatowej
cabinet with the possibility of using an inset basin or a countertop and a countertop washbasin

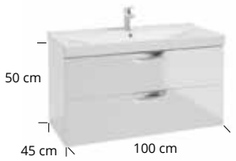

szafka wisząca z 2 szufladami | wall cabinet with 2 drawers

kolor frontu front colour	kolor korpusu body colour	indeks index	cena netto	cena brutto	net price
lakier biały połysk lacquer white high gloss	lakier biały połysk lacquer white high gloss	259-D-10004	**2435,00 zł**	**2995,05 zł**	574 €

pasujące umywalki meblowe | matching inset basins

Plan 100	ceramika | ceramics	1726	**763,00 zł**	**938,49 zł**	181 €
Verso 100	ceramika | ceramics	1046	**808,00 zł**	**993,84 zł**	191 €
Zeen 100	konglomerat | mineral composite	1556	**808,00 zł**	**993,84 zł**	191 €

Flou B30 szafka pod blat | base cabinet

szafka wisząca z 1 drzwiami | wall cabinet with 1 door

kolor frontu front colour	kolor korpusu body colour	indeks index	cena netto	cena brutto	net price
lakier biały połysk lacquer white high gloss	lakier biały połysk lacquer white high gloss	259-B-03005	**830,00 zł**	**1020,90 zł**	197 €

Flou B50 szafka pod blat z koszem | base cabinet with basket

szafka wisząca z 1 szufladą | wall cabinet with 1 drawer

kolor frontu front colour	kolor korpusu body colour	indeks index	cena netto	cena brutto	net price
lakier biały połysk lacquer white high gloss	lakier biały połysk lacquer white high gloss	259-B-05008	**1360,00 zł**	**1672,80 zł**	321 €

UWAGA: wymiary szafek zaokrąglono do pełnych centymetrów
NOTE: the dimensions of cabinets were rounded to the nearest centimetres

uchwyty w zestawie z szafką
handles included with the cabinet

Flou C35 słupek | tall cabinet

szafka wisząca z 1 drzwiami | wall cabinet with 1 door

kolor frontu front colour	kolor korpusu body colour	indeks index	cena netto	cena brutto	net price
lakier biały połysk lacquer white high gloss	lakier biały połysk lacquer white high gloss	259-C-03506	**1755,00 zł**	**2158,65 zł**	414 €

Flou C42 słupek | tall cabinet

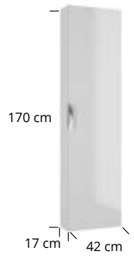

szafka wisząca z 1 drzwiami | wall cabinet with 1 door

kolor frontu front colour	kolor korpusu body colour	indeks index	cena netto	cena brutto	net price
lakier biały połysk lacquer white high gloss	lakier biały połysk lacquer white high gloss	259-C-04206	**1591,00 zł**	**1956,93 zł**	376 €

umywalki washbasins | blaty countertops | kubiki cubic shelves | uchwyty handles | nóżki legs | lustra mirrors | oświetlenie lighting | 182-225

UWAGA: wymiary szafek zaokrąglono do pełnych centymetrów
NOTE: the dimensions of cabinets were rounded to the nearest centimetres

uchwyty w zestawie z szafką
handles included with the cabinet

Como

Ponadczasowy minimalizm

Timeless minimalism

Więcej
o kolekcji

More about
the collection

meble zmontowane (ASM)
assembled furniture (ASM)

meble modułowe
modular furniture

lakierowane boki i fronty
lacquered sides and fronts

szuflada slim
slim drawer

wewnętrzne lakierowanie
lacquered inside

kolory | Colours

lakier biały połysk
lacquer white high gloss

uchwyt | handle

uchwyt frezowany we froncie
handle milled in the front

Modułowość - więcej możliwości i kreatywności

More possibilities, creativity and modularity

Moduły kolekcji Como

Como collection modules

szafki pod umywalkę | washbasin cabinets

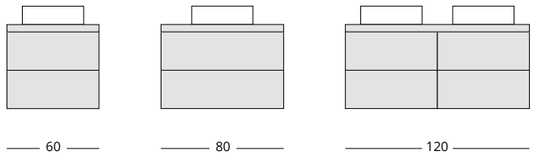

słupek | tall cabinet

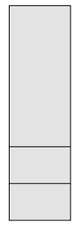

szafki pod blat | base cabinets

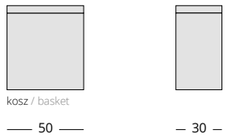

kubiki | cubic shelves

blaty | countertops

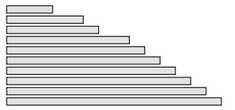

Przykładowe zestawy modułowe

Example modular sets

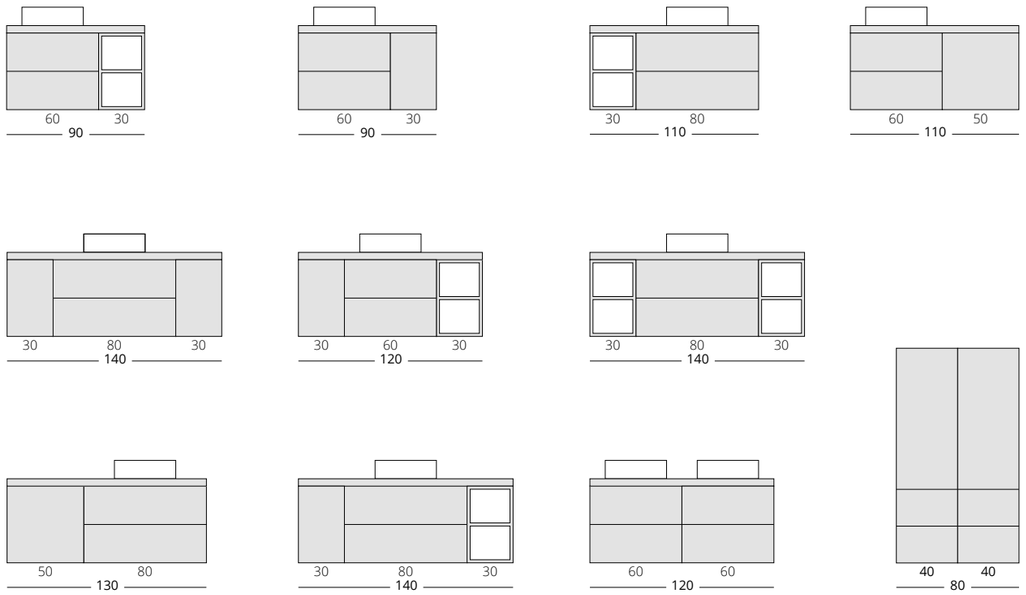

Como D60 szafka podumywalkowa | washbasin cabinet

szafka z możliwością zastosowania umywalki meblowej lub blatu i umywalki nablatowej
cabinet with the possibility of using an inset basin or a countertop and a countertop washbasin

szafka wisząca z 2 szufladami | wall cabinet with 2 drawers

kolor frontu front colour	kolor korpusu body colour	indeks index	cena netto	cena brutto	net price
lakier biały połysk lacquer white high gloss	lakier biały połysk lacquer white high gloss	123-D-06059	**1741,00 zł**	**2141,43 zł**	411 €

pasujące umywalki meblowe | matching inset basins

Nanu 60	ceramika | ceramics	1032	**370,00 zł**	**455,10 zł**	88 €
Plan 60	ceramika | ceramics	1722	**346,00 zł**	**425,58 zł**	83 €
Puro 60	szkło | glass	3072	**767,00 zł**	**943,41 zł**	182 €
Verso 60	ceramika | ceramics	1042	**405,00 zł**	**498,15 zł**	96 €
Zeen 60	konglomerat | mineral composite	1552	**405,00 zł**	**498,15 zł**	96 €

Como D80 szafka podumywalkowa | washbasin cabinet

szafka z możliwością zastosowania umywalki meblowej lub blatu i umywalki nablatowej
cabinet with the possibility of using an inset basin or a countertop and a countertop washbasin

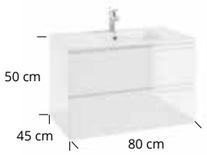

szafka wisząca z 2 szufladami | wall cabinet with 2 drawers

kolor frontu front colour	kolor korpusu body colour	indeks index	cena netto	cena brutto	net price
lakier biały połysk lacquer white high gloss	lakier biały połysk lacquer white high gloss	123-D-08059	**2013,00 zł**	**2475,99 zł**	475 €

pasujące umywalki meblowe | matching inset basins

Nanu 80	ceramika | ceramics	1034	**498,00 zł**	**612,54 zł**	118 €
Plan 80	ceramika | ceramics	1724	**461,00 zł**	**567,03 zł**	109 €
Puro 80	szkło | glass	3074	**928,00 zł**	**1141,44 zł**	218 €
Verso 80	ceramika | ceramics	1044	**532,00 zł**	**654,36 zł**	126 €
Zeen 80	konglomerat | mineral composite	1554	**532,00 zł**	**654,36 zł**	126 €

Como D120 DUOSYSTEM (2×D60) szafka podumywalkowa | washbasin cabinet

szafka z możliwością zastosowania umywalki meblowej lub blatu i umywalki nablatowej
cabinet with the possibility of using an inset basin or a countertop and a countertop washbasin

szafka wisząca z 4 szufladami | wall cabinet with 4 drawers

kolor frontu front colour	kolor korpusu body colour	indeks index	cena netto	cena brutto	net price
lakier biały połysk lacquer white high gloss	lakier biały połysk lacquer white high gloss	123-D-06059x2	**3482,00 zł**	**4282,86 zł**	822 €

pasująca umywalka meblowa | matching inset basins

Plan 120	ceramika | ceramics	1728	**1006,00 zł**	**1237,38 zł**	237 €

Como B30 szafka pod blat | base cabinet

szafka wisząca z 1 drzwiami | wall cabinet with 1 door

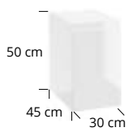

kolor frontu front colour	kolor korpusu body colour	indeks index	cena netto	cena brutto	net price
lakier biały połysk lacquer white high gloss	lakier biały połysk lacquer white high gloss	123-B-03015	**796,00 zł**	**979,08 zł**	189 €

UWAGA: wymiary szafek zaokrąglono do pełnych centymetrów
NOTE: the dimensions of cabinets were rounded to the nearest centimetres

Como B50 szafka pod blat z koszem | base cabinet with basket

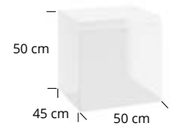

szafka wisząca z 1 szufladą | wall cabinet with 1 drawer

kolor frontu front colour	kolor korpusu body colour	indeks index	cena netto	cena brutto	net price
lakier biały połysk lacquer white high gloss	lakier biały połysk lacquer white high gloss	123-B-05017	**1381,00 zł**	**1698,63 zł**	326 €

Como C40 słupek | tall cabinet

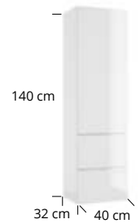

szafka wisząca z 1 drzwiami i 2 szufladami | wall cabinet with 1 door and 2 drawers

kolor frontu front colour	kolor korpusu body colour	indeks index	cena netto	cena brutto	net price
lakier biały połysk lacquer white high gloss	lakier biały połysk lacquer white high gloss	123-C-04018	**2094,00 zł**	**2575,62 zł**	493 €

umywalki washbasins | blaty countertops | kubiki cubic shelves | uchwyty handles | nóżki legs | lustra mirrors | oświetlenie lighting | 182-225

UWAGA: wymiary szafek zaokrąglono do pełnych centymetrów
NOTE: the dimensions of cabinets were rounded to the nearest centimetres

Faro

Elegancja ukryta w prostocie

Elegance hidden in simplicity

Więcej
o kolekcji
More about
the collection

meble zmontowane (ASM)
assembled furniture (ASM)

meble modułowe
modular furniture

soft close
soft close

lakierowane boki i fronty
lacquered sides and fronts

drewnopodobny dekor
wood-like decor

kolory | colours

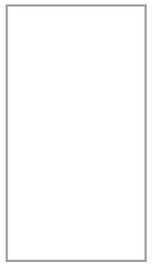

lakier biały połysk
lacquer white high gloss

lakier kaszmir mat
lacquer cashmere matt

dekor dąb artisan
decor artisan oak

dekor orzech rockford
decor rockford nut

uchwyty
należy zakupić osobno

handles
to be purchased separately

223-224

Uchwyt to coś więcej niż dodatek – to detal, który współtworzy styl całej zabudowy. Różnorodność form i wybarwień pozwala łatwo dopasować model do charakteru mebli, a nawet subtelnie odmienić ich wygląd.

A handle is more than just an accessory – it's a detail that contributes to the overall style of the entire unit. The variety of shapes and colours allows you to easily match the model to the character of the furniture, and even subtly change its appearance.

Luna

uchwyt krawędziowy
edge-mounted handle

	szerokość width	indeks index
■	29,8 cm	001-H-00077
□	29,8 cm	001-H-00078
■	29,8 cm	001-H-00071*
□	29,8 cm	001-H-00072*
■	49,7 cm	001-H-00079
□	49,7 cm	001-H-00080
■	59,7 cm	001-H-00075
□	59,7 cm	001-H-00076
■	79,7 cm	001-H-00073
□	79,7 cm	001-H-00074

* uchwyt łączy dolne i górne drzwi
the handle connects the lower and upper doors

Jo

uchwyt krawędziowy
edge-mounted handle

	szerokość width	indeks index
■	5 cm	001-H-00092
□	5 cm	001-H-00093
■	21 cm	001-H-00064
□	21 cm	001-H-00063

Joy

uchwyt powierzchniowy
surface-mounted handle

	szerokość width	indeks index
■	5 cm	001-H-00068
□	5 cm	001-H-00067
■	21 cm	001-H-00066
□	21 cm	001-H-00065

Latte

uchwyt powierzchniowy
surface-mounted handle

	szerokość width	indeks index
■	20,2 cm	190-H-00056
■	20,2 cm	190-H-00058
□	20,2 cm	190-H-00054

Twig

uchwyt powierzchniowy
surface-mounted handle

	szerokość width	indeks index
■	4 cm	001-H-00036
■	4 cm	001-H-00035
□	4 cm	001-H-00034
■	23,6 cm	001-H-00032
■	23,6 cm	001-H-00031
□	23,6 cm	001-H-00033

Więcej możliwości, kreatywność i modułowość

More possibilities, creativity and modularity

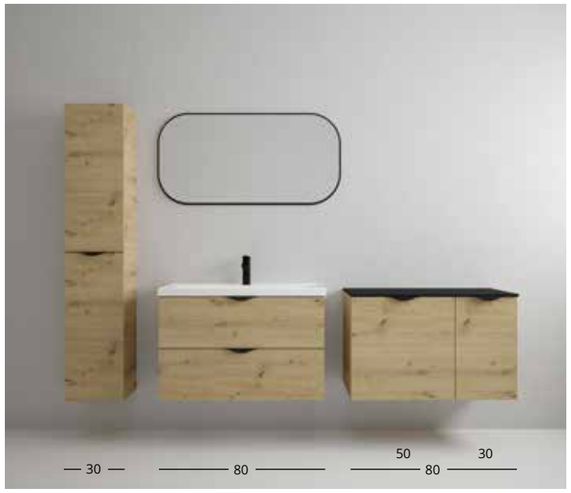

Moduły kolekcji Faro

Faro collection modules

szafki pod umywalkę | washbasin cabinets

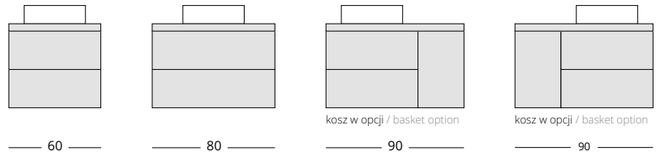

słupek | tall cabinet

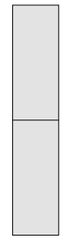

szafki pod blat | base cabinets

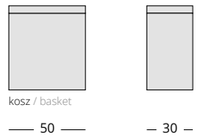

kubiki | cubic shelves

blaty | countertops

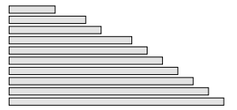

Przykładowe zestawy modułowe

Example modular sets

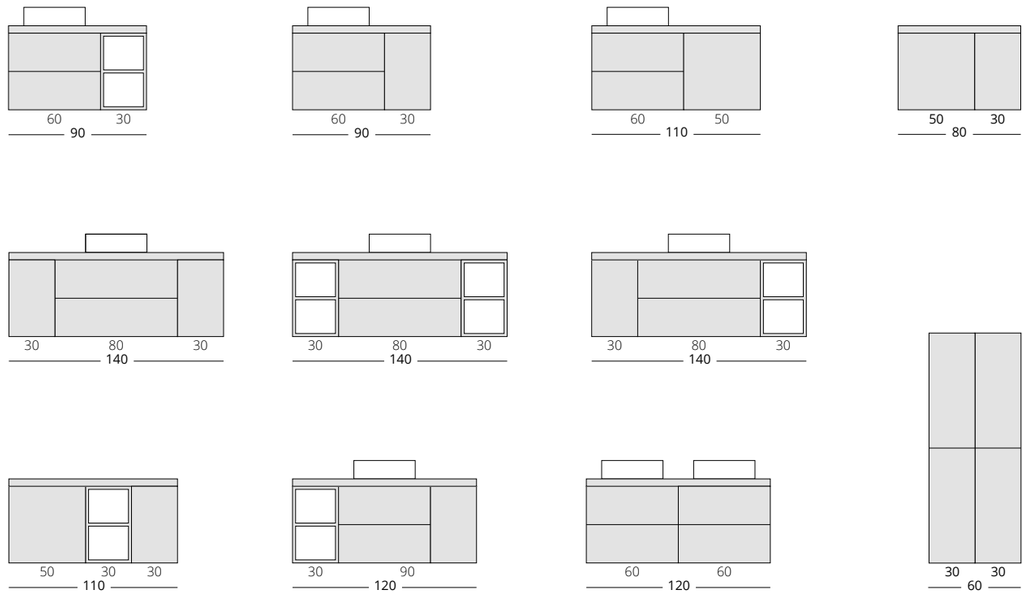

Faro D40 szafka podumywalkowa | washbasin cabinet

szafka z możliwością zastosowania umywalki meblowej
cabinet with the possibility of using an inset basin

szafka wisząca z 1 drzwiami | wall cabinet with 1 door

kolor frontu front colour	kolor korpusu body colour	indeks index	cena netto	cena brutto	net price
lakier biały połysk lacquer white high gloss	lakier biały połysk lacquer white high gloss	310-D-04001	**370,00 zł**	**455,10 zł**	87 €
lakier kaszmir mat lacquer cashmere matt	lakier kaszmir mat lacquer cashmere matt	310-D-04004	**370,00 zł**	**455,10 zł**	87 €
dekor dąb artisan decor artisan oak	dekor dąb artisan decor artisan oak	310-D-04002	**370,00 zł**	**455,10 zł**	87 €
dekor orzech rockford decor rockford nut	dekor orzech rockford decor rockford nut	310-D-04003	**370,00 zł**	**455,10 zł**	87 €

pasujące umywalki meblowe | matching inset basins

Tummy 40	ceramika | ceramics	1508	**301,00 zł**	**370,23 zł**	72 €
Club 40	ceramika | ceramics	1517	**290,00 zł**	**356,70 zł**	69 €
Tiva 40	ceramika | ceramics	1509	**290,00 zł**	**356,70 zł**	69 €

Faro D50 szafka podumywalkowa | washbasin cabinet

szafka z możliwością zastosowania umywalki meblowej
cabinet with the possibility of using an inset basin

szafka wisząca z 1 drzwiami | wall cabinet with 1 door

kolor frontu front colour	kolor korpusu body colour	indeks index	cena netto	cena brutto	net price
lakier biały połysk lacquer white high gloss	lakier biały połysk lacquer white high gloss	310-D-05006	**509,00 zł**	**626,07 zł**	120 €
lakier kaszmir mat lacquer cashmere matt	lakier kaszmir mat lacquer cashmere matt	310-D-05005	**509,00 zł**	**626,07 zł**	120 €
dekor dąb artisan decor artisan oak	dekor dąb artisan decor artisan oak	310-D-05007	**509,00 zł**	**626,07 zł**	120 €
dekor orzech rockford decor rockford nut	dekor orzech rockford decor rockford nut	310-D-05008	**509,00 zł**	**626,07 zł**	120 €

pasująca umywalka meblowa | matching inset basin

Venezia 50	ceramika | ceramics	1440	**405,00 zł**	**498,15 zł**	96 €

Faro D50 szafka podumywalkowa | washbasin cabinet

szafka z możliwością zastosowania umywalki meblowej
cabinet with the possibility of using an inset basin

szafka wisząca z 2 szufladami | wall cabinet with 2 drawers

kolor frontu front colour	kolor korpusu body colour	indeks index	cena netto	cena brutto	net price
lakier biały połysk lacquer white high gloss	lakier biały połysk lacquer white high gloss	310-D-05001	**636,00 zł**	**782,28 zł**	151 €
lakier kaszmir mat lacquer cashmere matt	lakier kaszmir mat lacquer cashmere matt	310-D-05003	**636,00 zł**	**782,28 zł**	151 €
dekor dąb artisan decor artisan oak	dekor dąb artisan decor artisan oak	310-D-05002	**636,00 zł**	**782,28 zł**	151 €
dekor orzech rockford decor rockford nut	dekor orzech rockford decor rockford nut	310-D-05004	**636,00 zł**	**782,28 zł**	151 €

pasująca umywalka meblowa | matching inset basin

Barcelona 50	ceramika | ceramics	2420	**336,00 zł**	**413,28 zł**	80 €

Faro D55 szafka podumywalkowa | washbasin cabinet NEW

szafka z możliwością zastosowania umywalki meblowej
cabinet with the possibility of using an inset basin

szafka wisząca z 2 drzwi | wall cabinet with 2 doors

kolor frontu front colour	kolor korpusu body colour	indeks index	cena netto	cena brutto	net price
lakier biały połysk lacquer white high gloss	lakier biały połysk lacquer white high gloss	310-D-05501	**528,00 zł**	**649,44 zł**	125 €
lakier kaszmir mat lacquer cashmere matt	lakier kaszmir mat lacquer cashmere matt	310-D-05502	**528,00 zł**	**649,44 zł**	125 €
dekor dąb artisan decor artisan oak	dekor dąb artisan decor artisan oak	310-D-05503	**528,00 zł**	**649,44 zł**	125 €
dekor orzech rockford decor rockford nut	dekor orzech rockford decor rockford nut	310-D-05504	**528,00 zł**	**649,44 zł**	125 €

pasująca umywalka meblowa | matching inset basin

Venezia 55	ceramika | ceramics	1441	**439,00 zł**	**539,97 zł**	103 €

UWAGA: wymiary szafek zaokrąglono do pełnych centymetrów
NOTE: the dimensions of cabinets were rounded to the nearest centimetres

uchwyty nie są częścią zestawu, należy zakupić je osobno
handles are not included in the set, to be purchased separately

Faro D60 szafka podumywalkowa | washbasin cabinet

szafka z możliwością zastosowania umywalki meblowej | cabinet with the possibility of using an inset basin

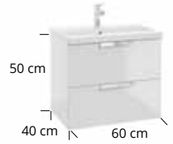

szafka wisząca z 2 szufladami | wall cabinet with 2 drawers

kolor frontu front colour	kolor korpusu body colour	indeks index	cena netto	cena brutto	net price
lakier biały połysk lacquer white high gloss	lakier biały połysk lacquer white high gloss	310-D-06003	**662,00 zł**	**814,26 zł**	157 €
lakier kaszmir mat lacquer cashmere matt	lakier kaszmir mat lacquer cashmere matt	310-D-06011	**662,00 zł**	**814,26 zł**	157 €
dekor dąb artisan decor artisan oak	dekor dąb artisan decor artisan oak	310-D-06004	**662,00 zł**	**814,26 zł**	157 €
dekor orzech rockford decor rockford nut	dekor orzech rockford decor rockford nut	310-D-06012	**662,00 zł**	**814,26 zł**	157 €

pasujące umywalki meblowe | matching inset basins

Go 60	ceramika | ceramics	1052	**370,00 zł**	**455,10 zł**	88 €
Olex 60	konglomerat | mineral composite	2022	**370,00 zł**	**455,10 zł**	88 €

Faro D80 szafka podumywalkowa | washbasin cabinet

szafka z możliwością zastosowania umywalki meblowej | cabinet with the possibility of using an inset basin

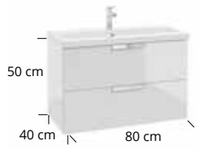

szafka wisząca z 2 szufladami | wall cabinet with 2 drawers

kolor frontu front colour	kolor korpusu body colour	indeks index	cena netto	cena brutto	net price
lakier biały połysk lacquer white high gloss	lakier biały połysk lacquer white high gloss	310-D-08004	**737,00 zł**	**906,51 zł**	175 €
lakier kaszmir mat lacquer cashmere matt	lakier kaszmir mat lacquer cashmere matt	310-D-08007	**737,00 zł**	**906,51 zł**	175 €
dekor dąb artisan decor artisan oak	dekor dąb artisan decor artisan oak	310-D-08003	**737,00 zł**	**906,51 zł**	175 €
dekor orzech rockford decor rockford nut	dekor orzech rockford decor rockford nut	310-D-08008	**737,00 zł**	**906,51 zł**	175 €

pasujące umywalki meblowe | matching inset basins

Go 80	ceramika | ceramics	1054	**498,00 zł**	**612,54 zł**	118 €
Olex 80	konglomerat | mineral composite	2014	**498,00 zł**	**612,54 zł**	118 €

Faro D60 szafka podumywalkowa | washbasin cabinet

szafka z możliwością zastosowania umywalki meblowej lub blatu i umywalki nablatowej | cabinet with the possibility of using an inset basin or a countertop and a countertop washbasin

szafka wisząca z 2 szufladami | wall cabinet with 2 drawers

kolor frontu front colour	kolor korpusu body colour	indeks index	cena netto	cena brutto	net price
lakier biały połysk lacquer white high gloss	lakier biały połysk lacquer white high gloss	310-D-06001	**687,00 zł**	**845,01 zł**	162 €
lakier kaszmir mat lacquer cashmere matt	lakier kaszmir mat lacquer cashmere matt	310-D-06005	**687,00 zł**	**845,01 zł**	162 €
dekor dąb artisan decor artisan oak	dekor dąb artisan decor artisan oak	310-D-06002	**687,00 zł**	**845,01 zł**	162 €
dekor orzech rockford decor rockford nut	dekor orzech rockford decor rockford nut	310-D-06006	**687,00 zł**	**845,01 zł**	162 €

pasujące umywalki meblowe | matching inset basins

Nanu 60	ceramika | ceramics	1032	**370,00 zł**	**455,10 zł**	88 €
Plan 60	ceramika | ceramics	1722	**346,00 zł**	**425,58 zł**	83 €
Puro 60	szkło | glass	3072	**767,00 zł**	**943,41 zł**	182 €
Verso 60	ceramika | ceramics	1042	**405,00 zł**	**498,15 zł**	96 €
Zeen 60	konglomerat | mineral composite	1552	**405,00 zł**	**498,15 zł**	96 €

Faro D80 szafka podumywalkowa | washbasin cabinet

szafka z możliwością zastosowania umywalki meblowej lub blatu i umywalki nablatowej | cabinet with the possibility of using an inset basin or a countertop and a countertop washbasin

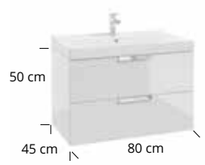

szafka wisząca z 2 szufladami | wall cabinet with 2 drawers

kolor frontu front colour	kolor korpusu body colour	indeks index	cena netto	cena brutto	net price
lakier biały połysk lacquer white high gloss	lakier biały połysk lacquer white high gloss	310-D-08001	**763,00 zł**	**938,49 zł**	181 €
lakier kaszmir mat lacquer cashmere matt	lakier kaszmir mat lacquer cashmere matt	310-D-08005	**763,00 zł**	**938,49 zł**	181 €
dekor dąb artisan decor artisan oak	dekor dąb artisan decor artisan oak	310-D-08002	**763,00 zł**	**938,49 zł**	181 €
dekor orzech rockford decor rockford nut	dekor orzech rockford decor rockford nut	310-D-08006	**763,00 zł**	**938,49 zł**	181 €

pasujące umywalki meblowe | matching inset basins

Nanu 80	ceramika | ceramics	1034	**498,00 zł**	**612,54 zł**	118 €
Plan 80	ceramika | ceramics	1724	**461,00 zł**	**567,03 zł**	109 €
Puro 80	szkło | glass	3074	**928,00 zł**	**1141,44 zł**	218 €
Verso 80	ceramika | ceramics	1044	**532,00 zł**	**654,36 zł**	126 €
Zeen 80	konglomerat | mineral composite	1554	**532,00 zł**	**654,36 zł**	126 €

UWAGA: wymiary szafek zaokrąglono do pełnych centymetrów
NOTE: the dimensions of cabinets were rounded to the nearest centimetres

uchwyty nie są częścią zestawu, należy zakupić je osobno
handles are not included in the set, to be purchased separately

Faro D90 szafka podumywalkowa | washbasin cabinet

szafka z możliwością zastosowania umywalki meblowej lub blatu i umywalki nablatowej
cabinet with the possibility of using an inset basin or a countertop and a countertop washbasin

szafka wisząca z 2 szufladami i 1 drzwiami | wall cabinet with 2 drawers and 1 door

kolor frontu front colour	kolor korpusu body colour	indeks index	cena netto	cena brutto	net price
lakier biały połysk lacquer white high gloss	lakier biały połysk lacquer white high gloss	310-D-09001	**1271,00 zł**	**1563,33 zł**	300 €
lakier kaszmir mat lacquer cashmere matt	lakier kaszmir mat lacquer cashmere matt	310-D-09007	**1271,00 zł**	**1563,33 zł**	300 €
dekor dąb artisan decor artisan oak	dekor dąb artisan decor artisan oak	310-D-09003	**1271,00 zł**	**1563,33 zł**	300 €
dekor orzech rockford decor rockford nut	dekor orzech rockford decor rockford nut	310-D-09005	**1271,00 zł**	**1563,33 zł**	300 €

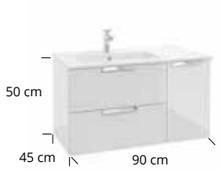

szafka wisząca z 2 szufladami + kosz | wall cabinet with 2 drawers + basket

kolor frontu front colour	kolor korpusu body colour	indeks index	cena netto	cena brutto	net price
lakier biały połysk lacquer white high gloss	lakier biały połysk lacquer white high gloss	310-D-09001	**1271,00 zł**	**1563,33 zł**	300 €
+ kosz z prowadnicą | basket with runner		+001-H-00131	**347,00 zł**	**426,81 zł**	83 €
lakier kaszmir mat lacquer cashmere matt	lakier kaszmir mat lacquer cashmere matt	310-D-09007	**1271,00 zł**	**1563,33 zł**	300 €
+ kosz z prowadnicą | basket with runner		+001-H-00131	**347,00 zł**	**426,81 zł**	83 €
dekor dąb artisan decor artisan oak	dekor dąb artisan decor artisan oak	310-D-09003	**1271,00 zł**	**1563,33 zł**	300 €
+ kosz z prowadnicą | basket with runner		+001-H-00131	**347,00 zł**	**426,81 zł**	83 €
dekor orzech rockford decor rockford nut	dekor orzech rockford decor rockford nut	310-D-09005	**1271,00 zł**	**1563,33 zł**	300 €
+ kosz z prowadnicą | basket with runner		+001-H-00131	**347,00 zł**	**426,81 zł**	83 €

pasująca umywalka meblowa | matching inset basin

Plan 90 lewa | left	ceramika | ceramics	1725	**809,00 zł**	**995,07 zł**	191 €

Faro D90 szafka podumywalkowa | washbasin cabinet

szafka z możliwością zastosowania umywalki meblowej lub blatu i umywalki nablatowej
cabinet with the possibility of using an inset basin or a countertop and a countertop washbasin

szafka wisząca z 2 szufladami i 1 drzwiami | wall cabinet with 2 drawers and 1 door

kolor frontu front colour	kolor korpusu body colour	indeks index	cena netto	cena brutto	net price
lakier biały połysk lacquer white high gloss	lakier biały połysk lacquer white high gloss	310-D-09002	**1271,00 zł**	**1563,33 zł**	300 €
lakier kaszmir mat lacquer cashmere matt	lakier kaszmir mat lacquer cashmere matt	310-D-09008	**1271,00 zł**	**1563,33 zł**	300 €
dekor dąb artisan decor artisan oak	dekor dąb artisan decor artisan oak	310-D-09004	**1271,00 zł**	**1563,33 zł**	300 €
dekor orzech rockford decor rockford nut	dekor orzech rockford decor rockford nut	310-D-09006	**1271,00 zł**	**1563,33 zł**	300 €

szafka wisząca z 2 szufladami + kosz | wall cabinet with 2 drawers + basket

kolor frontu front colour	kolor korpusu body colour	indeks index	cena netto	cena brutto	net price
lakier biały połysk lacquer white high gloss	lakier biały połysk lacquer white high gloss	310-D-09002	**1271,00 zł**	**1563,33 zł**	300 €
+ kosz z prowadnicą | basket with runner		+001-H-00131	**347,00 zł**	**426,81 zł**	83 €
lakier kaszmir mat lacquer cashmere matt	lakier kaszmir mat lacquer cashmere matt	310-D-09008	**1271,00 zł**	**1563,33 zł**	300 €
+ kosz z prowadnicą | basket with runner		+001-H-00131	**347,00 zł**	**426,81 zł**	83 €
dekor dąb artisan decor artisan oak	dekor dąb artisan decor artisan oak	310-D-09004	**1271,00 zł**	**1563,33 zł**	300 €
+ kosz z prowadnicą | basket with runner		+001-H-00131	**347,00 zł**	**426,81 zł**	83 €
dekor orzech rockford decor rockford nut	dekor orzech rockford decor rockford nut	310-D-09006	**1271,00 zł**	**1563,33 zł**	300 €
+ kosz z prowadnicą | basket with runner		+001-H-00131	**347,00 zł**	**426,81 zł**	83 €

pasująca umywalka meblowa | matching inset basin

Plan 90 prawa | right	ceramika | ceramics	1729	**809,00 zł**	**995,07 zł**	191 €

UWAGA: wymiary szafek zaokrąglono do pełnych centymetrów
NOTE: the dimensions of cabinets were rounded to the nearest centimetres

uchwyty nie są częścią zestawu, należy zakupić je osobno
handles are not included in the set, to be purchased separately

kosz | basket

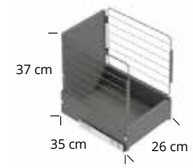

kosz | basket

kolor colour	indeks index	cena netto	cena brutto	net price
grafit graphite	001-H-00131	**347,00 zł**	**426,81 zł**	83 €

do samodzielnego montażu (DSM)
self-assembly (DSM)

kosz pasuje wyłącznie do szafki FARO D90
the basket only fits into FARO D90

Faro B30 szafka pod blat | base cabinet

szafka wisząca z 1 drzwiami | wall cabinet with 1 door

kolor frontu front colour	kolor korpusu body colour	indeks index	cena netto	cena brutto	net price
lakier biały połysk lacquer white high gloss	lakier biały połysk lacquer white high gloss	310-B-03002	**534,00 zł**	**656,82 zł**	126 €
lakier kaszmir mat lacquer cashmere matt	lakier kaszmir mat lacquer cashmere matt	310-B-03003	**534,00 zł**	**656,82 zł**	126 €
dekor dąb artisan decor artisan oak	dekor dąb artisan decor artisan oak	310-B-03001	**534,00 zł**	**656,82 zł**	126 €
dekor orzech rockford decor rockford nut	dekor orzech rockford decor rockford nut	310-B-03004	**534,00 zł**	**656,82 zł**	126 €

Faro B50 szafka pod blat z koszem | base cabinet with basket

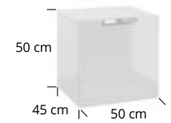

szafka wisząca z 1 szufladą | wall cabinet with 1 drawer

kolor frontu front colour	kolor korpusu body colour	indeks index	cena netto	cena brutto	net price
lakier biały połysk lacquer white high gloss	lakier biały połysk lacquer white high gloss	310-B-05002	**1030,00 zł**	**1266,90 zł**	244 €
lakier kaszmir mat lacquer cashmere matt	lakier kaszmir mat lacquer cashmere matt	310-B-05003	**1030,00 zł**	**1266,90 zł**	244 €
dekor dąb artisan decor artisan oak	dekor dąb artisan decor artisan oak	310-B-05001	**1030,00 zł**	**1266,90 zł**	244 €
dekor orzech rockford decor rockford nut	dekor orzech rockford decor rockford nut	310-B-05004	**1030,00 zł**	**1266,90 zł**	244 €

Faro C30 słupek | tall cabinet

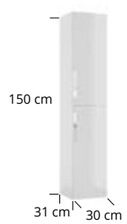

szafka wisząca z 2 drzwi | wall cabinet with 2 doors

kolor frontu front colour	kolor korpusu body colour	indeks index	cena netto	cena brutto	net price
lakier biały połysk lacquer white high gloss	lakier biały połysk lacquer white high gloss	310-C-03001	**890,00 zł**	**1094,70 zł**	211 €
lakier kaszmir mat lacquer cashmere matt	lakier kaszmir mat lacquer cashmere matt	310-C-03003	**890,00 zł**	**1094,70 zł**	211 €
dekor dąb artisan decor artisan oak	dekor dąb artisan decor artisan oak	310-C-03002	**890,00 zł**	**1094,70 zł**	211 €
dekor orzech rockford decor rockford nut	dekor orzech rockford decor rockford nut	310-C-03004	**890,00 zł**	**1094,70 zł**	211 €

umywalki
washbasins

blaty
countertops

kubiki
cubic shelves

uchwyty
handles

nóżki
legs

lustra
mirrors

oświetlenie
lighting

182-225

UWAGA: wymiary szafek zaokrąglono do pełnych centymetrów
NOTE: the dimensions of cabinets were rounded to the nearest centimetres

uchwyty nie są częścią zestawu, należy zakupić je osobno
handles are not included in the set, to be purchased separately

Estima

Minimalistyczna forma, maksymalny efekt

Minimalist form, maximum effect

Więcej
o kolekcji

More about
the collection

meble zmontowane (ASM)
assembled furniture (ASM)

front mdf
front mdf

lakierowane boki i fronty
lacquered sides and fronts

metalowe uchwyty
metal handles

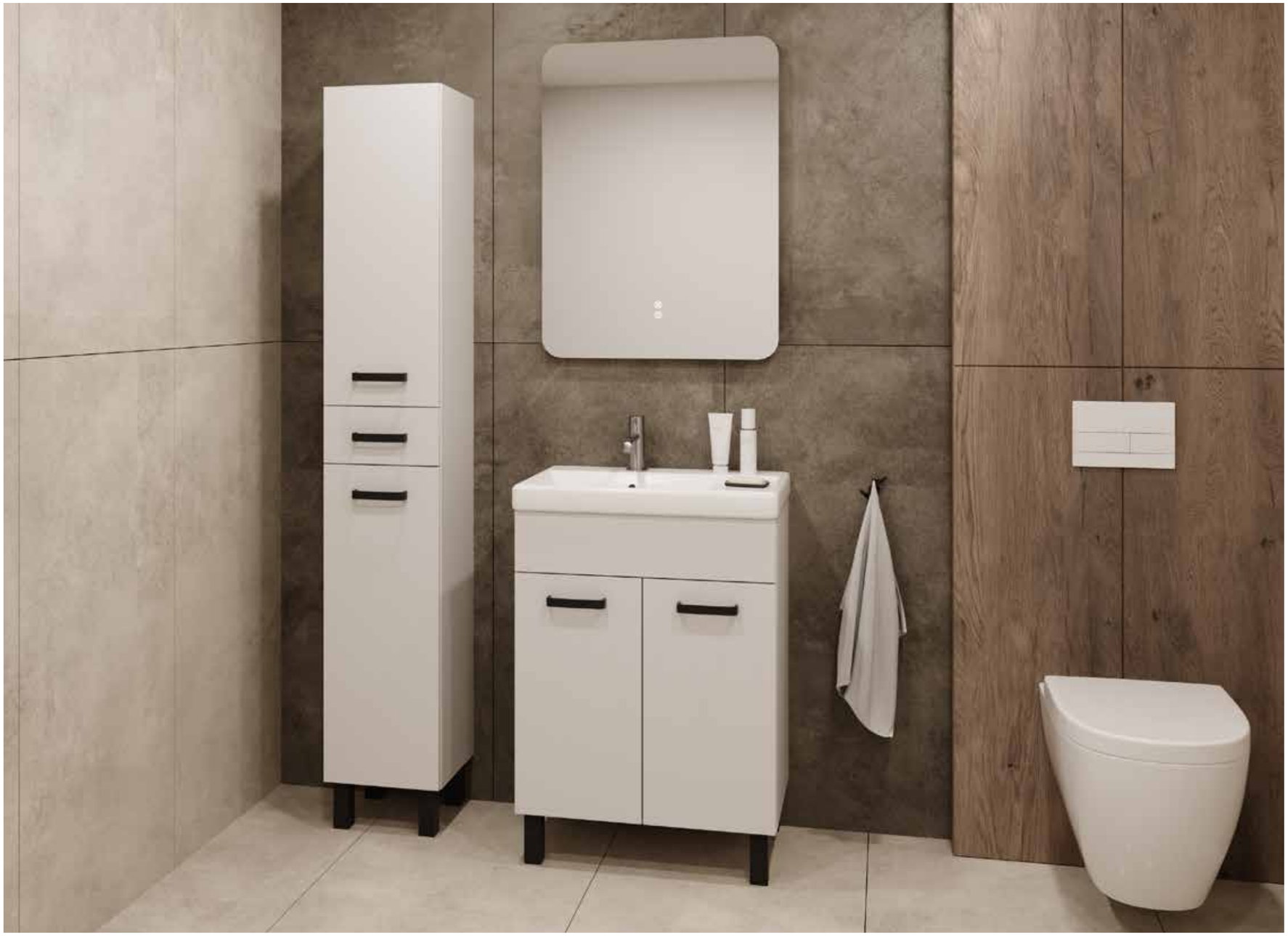

kolory | colours

lakier biały połysk
lacquer white high gloss

uchwyty | handles

w zestawie z szafką
included with the cabinet

uchwyt Star
Star handle

uchwyt Joy
Joy handle

Estima D50 szafka podumywalkowa | washbasin cabinet NEW

zestaw: szafka stojąca z 2 drzwi i 1 szufladą | set: standing cabinet with 2 doors and 1 drawer

kolor frontu / korpusu front colour / body colour	uchwyt handle	indeks index	cena netto	cena brutto	net price
lakier biały połysk lacquer white high gloss	Star czarny Star black	032-Z-05023	**601,00 zł**	**739,23 zł**	141 €
lakier biały połysk lacquer white high gloss	Star chrom Star chrome	032-Z-05024	**601,00 zł**	**739,23 zł**	141 €

zestaw: szafka stojąca z 2 drzwi i 1 szufladą | set: standing cabinet with 2 doors and 1 drawer

kolor frontu / korpusu front colour / body colour	uchwyt handle	indeks index	cena netto	cena brutto	net price
lakier biały połysk lacquer white high gloss	Joy czarny Joy black	032-Z-05034	**601,00 zł**	**739,23 zł**	141 €
lakier biały połysk lacquer white high gloss	Joy chrom Joy chrome	032-Z-05033	**601,00 zł**	**739,23 zł**	141 €

pasująca umywalka meblowa | matching inset basin

Roberto 50	ceramika | ceramics	1520	**205,00 zł**	**252,15 zł**	49 €

Estima D50 szafka podumywalkowa | washbasin cabinet NEW

zestaw: szafka stojąca z 2 drzwi | set: standing cabinet with 2 doors

kolor frontu / korpusu front colour / body colour	uchwyt handle	indeks index	cena netto	cena brutto	net price
lakier biały połysk lacquer white high gloss	Star czarny Star black	032-Z-05025	**775,00 zł**	**953,25 zł**	183 €
lakier biały połysk lacquer white high gloss	Star chrom Star chrome	032-Z-05026	**775,00 zł**	**953,25 zł**	183 €

zestaw: szafka stojąca z 2 drzwi | set: standing cabinet with 2 doors

kolor frontu / korpusu front colour / body colour	uchwyt handle	indeks index	cena netto	cena brutto	net price
lakier biały połysk lacquer white high gloss	Joy czarny Joy black	032-Z-05031	**775,00 zł**	**953,25 zł**	183 €
lakier biały połysk lacquer white high gloss	Joy chrom Joy chrome	032-Z-05032	**775,00 zł**	**953,25 zł**	183 €

pasująca umywalka meblowa | matching inset basin

Barcelona 50	ceramika | ceramics	2420	**336,00 zł**	**413,28 zł**	80 €

Estima D55 szafka podumywalkowa | washbasin cabinet NEW

zestaw: szafka stojąca z 2 drzwi i 1 szufladą | set: standing cabinet with 2 doors and 1 drawer

kolor frontu / korpusu front colour / body colour	uchwyt handle	indeks index	cena netto	cena brutto	net price
lakier biały połysk lacquer white high gloss	Star czarny Star black	032-Z-05506	**624,00 zł**	**767,52 zł**	147 €
lakier biały połysk lacquer white high gloss	Star chrom Star chrome	032-Z-05505	**624,00 zł**	**767,52 zł**	147 €

zestaw: szafka stojąca z 2 drzwi i 1 szufladą | set: standing cabinet with 2 doors and 1 drawer

kolor frontu / korpusu front colour / body colour	uchwyt handle	indeks index	cena netto	cena brutto	net price
lakier biały połysk lacquer white high gloss	Joy czarny Joy black	032-Z-05508	**624,00 zł**	**767,52 zł**	147 €
lakier biały połysk lacquer white high gloss	Joy chrom Joy chrome	032-Z-05507	**624,00 zł**	**767,52 zł**	147 €

pasująca umywalka meblowa | matching inset basin

Roberto 55	ceramika | ceramics	1521	**236,00 zł**	**290,28 zł**	55 €

UWAGA: wymiary szafek zaokrąglono do pełnych centymetrów
NOTE: the dimensions of cabinets were rounded to the nearest centimetres

uchwyty i nóżki w tym samym kolorze w zestawie z szafką
handles and legs in the same colour included with the cabinet

Estima D60 szafka podumywalkowa | washbasin cabinet NEW

zestaw: szafka stojąca z 2 drzwi | set: standing cabinet with 2 doors

kolor frontu / korpusu front colour / body colour	uchwyt handle	indeks index	cena netto	cena brutto	net price
lakier biały połysk lacquer white high gloss	Star czarny Star black	032-Z-06005	**832,00 zł**	**1023,36 zł**	195 €
lakier biały połysk lacquer white high gloss	Star chrom Star chrome	032-Z-06006	**832,00 zł**	**1023,36 zł**	195 €

zestaw: szafka stojąca z 2 drzwi | set: standing cabinet with 2 doors

kolor frontu / korpusu front colour / body colour	uchwyt handle	indeks index	cena netto	cena brutto	net price
lakier biały połysk lacquer white high gloss	Joy czarny Joy black	032-Z-06008	**832,00 zł**	**1023,36 zł**	195 €
lakier biały połysk lacquer white high gloss	Joy chrom Joy chrome	032-Z-06007	**832,00 zł**	**1023,36 zł**	195 €

pasujące umywalki meblowe | matching inset basins

Bonito 60	ceramika | ceramics	1072	**428,00 zł**	**526,44 zł**	102 €
Go 60	ceramika | ceramics	1052	**370,00 zł**	**455,10 zł**	88 €

Estima D75 szafka podumywalkowa | washbasin cabinet NEW

zestaw: szafka stojąca z 3 drzwi i 1 szufladą | set: standing cabinet with 3 doors and 1 drawer

kolor frontu / korpusu front colour / body colour	uchwyt handle	indeks index	cena netto	cena brutto	net price
lakier biały połysk lacquer white high gloss	Star czarny Star black	032-Z-07505	**948,00 zł**	**1166,04 zł**	224 €
lakier biały połysk lacquer white high gloss	Star chrom Star chrome	032-Z-07506	**948,00 zł**	**1166,04 zł**	224 €

zestaw: szafka stojąca z 3 drzwi i 1 szufladą | set: standing cabinet with 3 doors and 1 drawer

kolor frontu / korpusu front colour / body colour	uchwyt handle	indeks index	cena netto	cena brutto	net price
lakier biały połysk lacquer white high gloss	Joy czarny Joy black	032-Z-07508	**948,00 zł**	**1166,04 zł**	224 €
lakier biały połysk lacquer white high gloss	Joy chrom Joy chrome	032-Z-07507	**948,00 zł**	**1166,04 zł**	224 €

pasująca umywalka meblowa | matching inset basin

Roberto 75	ceramika | ceramics	1523	**545,00 zł**	**670,35 zł**	129 €

Do szafki pod umywalkę o szerokości 60 cm pasują 2 modele umywalek: Go oraz Bonito.
Two models of washbasins fit into the 60 cm wide washbasin cabinet: Go and Bonito.

umywalka **Go** to klasyczny wybór do każdego stylu wnętrza

the **Go** washbasin is a classic choice for any interior style.

umywalka **Bonito** posiada praktyczny blat na podręczne akcesoria

the **Bonito** washbasin has a practical countertop for handy accessories.

UWAGA: wymiary szafek zaokrąglono do pełnych centymetrów
NOTE: the dimensions of cabinets were rounded to the nearest centimetres

uchwyty i nóżki w tym samym kolorze w zestawie z szafką
handles and legs in the same colour included with the cabinet

Estima B50 szafka z blatem | cabinet with countertop NEW

szafka stojąca z 2 drzwi i 1 szufladą | set: standing cabinet with 2 doors and 1 drawer

kolor frontu / korpusu front colour / body colour	uchwyt handle	indeks index	cena netto	cena brutto	net price
lakier biały połysk lacquer white high gloss	Star czarny Star black	032-Z-05021	809,00 zł	995,07 zł	191 €
lakier biały połysk lacquer white high gloss	Star chrom Star chrome	032-Z-05022	809,00 zł	995,07 zł	191 €

szafka stojąca z 2 drzwi i 1 szufladą | set: standing cabinet with 2 doors and 1 drawer

kolor frontu / korpusu front colour / body colour	uchwyt handle	indeks index	cena netto	cena brutto	net price
lakier biały połysk lacquer white high gloss	Joy czarny Joy black	032-Z-05029	809,00 zł	995,07 zł	191 €
lakier biały połysk lacquer white high gloss	Joy chrom Joy chrome	032-Z-05030	809,00 zł	995,07 zł	191 €

Estima A50 szafka wisząca | wall cabinet NEW

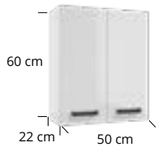

szafka wisząca z 2 drzwi | wall cabinet with 2 doors

kolor frontu / korpusu front colour / body colour	uchwyt handle	indeks index	cena netto	cena brutto	net price
lakier biały połysk lacquer white high gloss	Star czarny Star black	032-Z-05019	578,00 zł	710,94 zł	137 €
lakier biały połysk lacquer white high gloss	Star chrom Star chrome	032-Z-05020	578,00 zł	710,94 zł	137 €

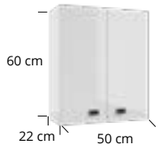

szafka wisząca z 2 drzwi | wall cabinet with 2 doors

kolor frontu / korpusu front colour / body colour	uchwyt handle	indeks index	cena netto	cena brutto	net price
lakier biały połysk lacquer white high gloss	Joy czarny Joy black	032-Z-05027	578,00 zł	710,94 zł	137 €
lakier biały połysk lacquer white high gloss	Joy chrom Joy chrome	032-Z-05028	578,00 zł	710,94 zł	137 €

Estima C30 słupek | tall cabinet NEW

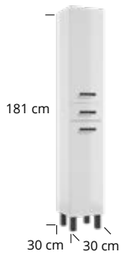

szafka stojąca z 2 drzwi i 1 szufladą | standing cabinet with 2 doors and 1 drawer

kolor frontu / korpusu front colour / body colour	uchwyt handle	indeks index	cena netto	cena brutto	net price
lakier biały połysk lacquer white high gloss	Star czarny Star black	032-Z-03005	948,00 zł	1166,04 zł	224 €
lakier biały połysk lacquer white high gloss	Star chrom Star chrome	032-Z-03006	948,00 zł	1166,04 zł	224 €

szafka stojąca z 2 drzwi i 1 szufladą | standing cabinet with 2 doors and 1 drawer

kolor frontu / korpusu front colour / body colour	uchwyt handle	indeks index	cena netto	cena brutto	net price
lakier biały połysk lacquer white high gloss	Joy czarny Joy black	032-Z-03007	948,00 zł	1166,04 zł	224 €
lakier biały połysk lacquer white high gloss	Joy chrom Joy chrome	032-Z-03008	948,00 zł	1166,04 zł	224 €

umywalki / washbasins | blaty / countertops | kubiki / cubic shelves | uchwyty / handles | nóżki / legs | lustra / mirrors | oświetlenie / lighting | 182-225

UWAGA: wymiary szafek zaokrąglono do pełnych centymetrów
NOTE: the dimensions of cabinets were rounded to the nearest centimetres

uchwyty i nóżki w tym samym kolorze w zestawie z szafką
handles and legs in the same colour included with the cabinet

Fiora

Łazienka w stylu loftowym

Loft-style bathroom

nagrody | awards

DIAMENT meblarstwa 2024

Więcej o kolekcji

More about the collection

wyróżniki kolekcji | features of the collection

soft close

soft close

metalowe uchwyty

metal handles

perforowane metalowe fronty

perforated metal fronts

fronty malowane proszkowo

powder-coated fronts

kolory | colours

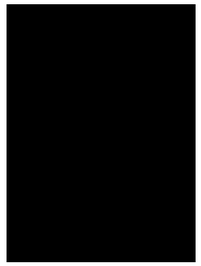

uni dekor czarny
uni black decor

dekor dąb craft złoty
golden craft oak decor

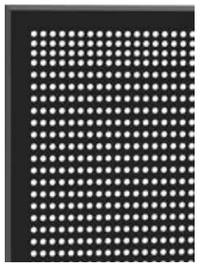

czarny metal
black metal

uchwyt | handle

w zestawie z szafką
included with the cabinet

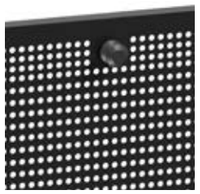

uchwyt Gambit
Gambit handle

Więcej możliwości, kreatywność i modułowość

More possibilities, creativity and modularity

Fiora D70 szafka podumywalkowa | washbasin cabinet

szafka z możliwością zastosowania umywalki nablatowej
cabinet with the possibility of using countertop washbasin

szafka stojąca z 2 drzwi | standing cabinet with 2 doors

kolor frontu front colour	kolor korpusu body colour	indeks index	cena netto	cena brutto	net price
czarny metal black metal	dekor dąb craft złoty golden craft oak decor	282-D-07005	**1271,00 zł**	**1563,33 zł**	300 €
czarny metal black metal	uni dekor czarny uni black decor	282-D-07006	**1271,00 zł**	**1563,33 zł**	300 €

Fiora D100 szafka podumywalkowa | washbasin cabinet

szafka z możliwością zastosowania umywalki nablatowej
cabinet with the possibility of using countertop washbasin

szafka stojąca z 3 drzwi | standing cabinet with 3 doors

kolor frontu front colour	kolor korpusu body colour	indeks index	cena netto	cena brutto	net price
czarny metal black metal	dekor dąb craft złoty golden craft oak decor	282-D-10006	**1733,00 zł**	**2131,59 zł**	349 €
czarny metal black metal	uni dekor czarny uni black decor	282-D-10007	**1733,00 zł**	**2131,59 zł**	349 €

Fiora C35 słupek | tall cabinet

szafka stojąca z 2 drzwi | standing cabinet with 2 doors

kolor frontu front colour	kolor korpusu body colour	indeks index	cena netto	cena brutto	net price
czarny metal black metal	dekor dąb craft złoty golden craft oak decor	282-C-03503	**1386,00 zł**	**1704,78 zł**	327 €
czarny metal black metal	uni dekor czarny uni black decor	282-C-03504	**1386,00 zł**	**1704,78 zł**	327 €

umywalki washbasins | **blaty** countertops | **kubiki** cubic shelves | **uchwyty** handles | **nóżki** legs | **lustra** mirrors | **oświetlenie** lighting | 182-225

UWAGA: wymiary szafek zaokrąglono do pełnych centymetrów
NOTE: the dimensions of cabinets were rounded to the nearest centimetres

uchwyty i nóżki w tym samym kolorze w zestawie z szafką
handles and legs in the same colour included with the cabinet

Delano

Lamele – elegancja w pionie

Slats – vertical elagance

Więcej
o kolekcji

More about
the collection

soft close

soft close

lamele na froncie

slats on fronts

metalowe boki szuflad

metal drawer sides

drewnopodobny dekor

wood-like decor

kolory | colours

dekor dąb craft złoty
golden craft oak decor

uchwyt | handle

lamele
slats

Więcej możliwości, kreatywność i modułowość

More possibilities, creativity and modularity

Delano D60 szafka podumywalkowa | washbasin cabinet

szafka z możliwością zastosowania umywalki meblowej lub blatu i umywalki nablatowej
cabinet with the possibility of using an inset basin or a countertop and a countertop washbasin

szafka wisząca z 2 szufladami | wall cabinet with 2 drawers

kolor frontu front colour	kolor korpusu body colour	indeks index	cena netto	cena brutto	net price
dekor dąb craft złoty golden craft oak decor	dekor dąb craft złoty golden craft oak decor	001-D-06084	**1132,00 zł**	**1392,36 zł**	268 €

pasujące umywalki meblowe | matching inset basins

Nanu 60	ceramika | ceramics	1032	**370,00 zł**	**455,10 zł**	88 €
Plan 60	ceramika | ceramics	1722	**346,00 zł**	**425,58 zł**	83 €
Puro 60	szkło | glass	3072	**767,00 zł**	**943,41 zł**	182 €
Verso 60	ceramika | ceramics	1042	**405,00 zł**	**498,15 zł**	96 €
Zeen 60	konglomerat | mineral composite	1552	**405,00 zł**	**498,15 zł**	96 €

Delano D80 szafka podumywalkowa | washbasin cabinet

szafka z możliwością zastosowania umywalki meblowej lub blatu i umywalki nablatowej
cabinet with the possibility of using an inset basin or a countertop and a countertop washbasin

szafka wisząca z 2 szufladami | wall cabinet with 2 drawers

kolor frontu front colour	kolor korpusu body colour	indeks index	cena netto	cena brutto	net price
dekor dąb craft złoty golden craft oak decor	dekor dąb craft złoty golden craft oak decor	001-D-08060	**1329,00 zł**	**1634,67 zł**	314 €

pasujące umywalki meblowe | matching inset basins

Nanu 80	ceramika | ceramics	1034	**498,00 zł**	**612,54 zł**	118 €
Plan 80	ceramika | ceramics	1724	**461,00 zł**	**567,03 zł**	109 €
Puro 80	szkło | glass	3074	**928,00 zł**	**1141,44 zł**	218 €
Verso 80	ceramika | ceramics	1044	**532,00 zł**	**654,36 zł**	126 €
Zeen 80	konglomerat | mineral composite	1554	**532,00 zł**	**654,36 zł**	126 €

Delano D100 szafka podumywalkowa | washbasin cabinet

szafka z możliwością zastosowania umywalki meblowej lub blatu i umywalki nablatowej
cabinet with the possibility of using an inset basin or a countertop and a countertop washbasin

szafka wisząca z 2 szufladami | wall cabinet with 2 drawers

kolor frontu front colour	kolor korpusu body colour	indeks index	cena netto	cena brutto	net price
dekor dąb craft złoty golden craft oak decor	dekor dąb craft złoty golden craft oak decor	001-D-10010	**1445,00 zł**	**1777,35 zł**	341 €

pasujące umywalki meblowe | matching inset basins

Plan 100	ceramika | ceramics	1726	**763,00 zł**	**938,49 zł**	181 €
Verso 100	ceramika | ceramics	1046	**808,00 zł**	**993,84 zł**	191 €
Zeen 100	konglomerat | mineral composite	1556	**808,00 zł**	**993,84 zł**	191 €

Delano C32 słupek | tall cabinet

szafka wisząca z 1 drzwiami | wall cabinet with 1 door

kolor frontu front colour	kolor korpusu body colour	indeks index	cena netto	cena brutto	net price
dekor dąb craft złoty golden craft oak decor	dekor dąb craft złoty golden craft oak decor	001-C-03240	**1063,00 zł**	**1307,49 zł**	251 €

umywalki washbasins | blaty countertops | kubiki cubic shelves | uchwyty handles | nóżki legs | lustra mirrors | oświetlenie lighting | 182-225

UWAGA: wymiary szafek zaokrąglono do pełnych centymetrów
NOTE: the dimensions of cabinets were rounded to the nearest centimetres

Space System

Minimalizm inspirowany naturą

Minimalism inspired by nature

Więcej
o kolekcji

More about
the collection

front mdf
front mdf

frezowane fronty
milled fronts

lakier światłoutwardzalny
light-cured lacquer

lakierowane boki i fronty
lacquered sides and fronts

meble na nóżkach
furniture on legs

kolory | colours

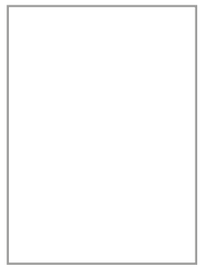

lakier biały połysk
lacquer white high gloss

dekor dąb craft złoty
golden craft oak decor

uchwyt | handle

uchwyt frezowany we froncie
handle milled in the front

Więcej możliwości, kreatywność i modułowość

More possibilities, creativity and modularity

Space System D60 szafka podumywalkowa | washbasin cabinet

szafka z możliwością zastosowania umywalki meblowej
cabinet with the possibility of using an inset basin

szafka stojąca z 2 drzwi | standing cabinet with 2 doors

kolor frontu front colour	kolor korpusu body colour	indeks index	cena netto	cena brutto	net price
lakier biały połysk dekor dąb craft złoty lacquer white high gloss golden craft oak decor	lakier biały połysk dekor dąb craft złoty lacquer white high gloss golden craft oak decor	106-D-06029	**590,00 zł**	**725,70 zł**	139 €

pasujące umywalki meblowe | matching inset basins

Bonito 60	ceramika | ceramics	1072	**428,00 zł**	**526,44 zł**	102 €
Go 60	ceramika | ceramics	1052	**370,00 zł**	**455,10 zł**	88 €

Space System D60 szafka podumywalkowa | washbasin cabinet

szafka z możliwością zastosowania umywalki meblowej lub blatu i umywalki nablatowej
cabinet with the possibility of using an inset basin or a countertop and a countertop washbasin

szafka stojąca z 2 szufladami | standing cabinet with 2 drawers

kolor frontu front colour	kolor korpusu body colour	indeks index	cena netto	cena brutto	net price
lakier biały połysk dekor dąb craft złoty lacquer white high gloss golden craft oak decor	lakier biały połysk dekor dąb craft złoty lacquer white high gloss golden craft oak decor	106-D-06021	**786,00 zł**	**966,78 zł**	185 €

szafka stojąca z 2 drzwi | standing cabinet with 2 doors

kolor frontu front colour	kolor korpusu body colour	indeks index	cena netto	cena brutto	net price
lakier biały połysk dekor dąb craft złoty lacquer white high gloss golden craft oak decor	lakier biały połysk dekor dąb craft złoty lacquer white high gloss golden craft oak decor	106-D-06022	**590,00 zł**	**725,70 zł**	139 €

pasujące umywalki meblowe | matching inset basins

Nanu 60	ceramika | ceramics	1032	**370,00 zł**	**455,10 zł**	88 €
Plan 60	ceramika | ceramics	1722	**346,00 zł**	**425,58 zł**	83 €
Puro 60	szkło | glass	3072	**767,00 zł**	**943,41 zł**	182 €
Verso 60	ceramika | ceramics	1042	**405,00 zł**	**498,15 zł**	96 €
Zeen 60	konglomerat | mineral composite	1552	**405,00 zł**	**498,15 zł**	96 €

Space System D80 szafka podumywalkowa | washbasin cabinet

szafka z możliwością zastosowania umywalki meblowej lub blatu i umywalki nablatowej
cabinet with the possibility of using an inset basin or a countertop and a countertop washbasin

szafka stojąca z 2 szufladami | standing cabinet with 2 drawers

kolor frontu front colour	kolor korpusu body colour	indeks index	cena netto	cena brutto	net price
lakier biały połysk dekor dąb craft złoty lacquer white high gloss golden craft oak decor	lakier biały połysk dekor dąb craft złoty lacquer white high gloss golden craft oak decor	106-D-08016	**878,00 zł**	**1079,94 zł**	207 €

szafka stojąca z 2 drzwi | standing cabinet with 2 doors

kolor frontu front colour	kolor korpusu body colour	indeks index	cena netto	cena brutto	net price
lakier biały połysk dekor dąb craft złoty lacquer white high gloss golden craft oak decor	lakier biały połysk dekor dąb craft złoty lacquer white high gloss golden craft oak decor	106-D-08017	**647,00 zł**	**795,81 zł**	153 €

pasujące umywalki meblowe | matching inset basins

Nanu 80	ceramika | ceramics	1034	**498,00 zł**	**612,54 zł**	118 €
Plan 80	ceramika | ceramics	1724	**461,00 zł**	**567,03 zł**	109 €
Puro 80	szkło | glass	3074	**928,00 zł**	**1141,44 zł**	218 €
Verso 80	ceramika | ceramics	1044	**532,00 zł**	**654,36 zł**	126 €
Zeen 80	konglomerat | mineral composite	1554	**532,00 zł**	**654,36 zł**	126 €

UWAGA: wymiary szafek zaokrąglono do pełnych centymetrów
NOTE: the dimensions of cabinets were rounded to the nearest centimetres

Space System D80 szafka podumywalkowa | washbasin cabinet

szafka z możliwością zastosowania umywalki meblowej
cabinet with the possibility of using an inset basin

szafka stojąca z 2 drzwi | standing cabinet with 2 doors

kolor frontu front colour	kolor korpusu body colour	indeks index	cena netto	cena brutto	net price
lakier biały połysk dekor dąb craft złoty lacquer white high gloss golden craft oak decor	lakier biały połysk dekor dąb craft złoty lacquer white high gloss golden craft oak decor	106-D-08024	**647,00 zł**	**795,81 zł**	153 €

pasujące umywalki meblowe | matching inset basins

Bonito 80	ceramika | ceramics	1074	**532,00 zł**	**654,36 zł**	126 €
Go 80	ceramika | ceramics	1054	**498,00 zł**	**612,54 zł**	118 €

Space System C40 słupek | tall cabinet

szafka stojąca z 2 drzwi | standing cabinet with 2 doors

kolor frontu front colour	kolor korpusu body colour	indeks index	cena netto	cena brutto	net price
lakier biały połysk dekor dąb craft złoty lacquer white high gloss golden craft oak decor	lakier biały połysk dekor dąb craft złoty lacquer white high gloss golden craft oak decor	106-C-04003	**948,00 zł**	**1166,04 zł**	224 €

Space System C60 słupek | tall cabinet

szafka stojąca z 4 drzwi | standing cabinet with 4 doors

kolor frontu front colour	kolor korpusu body colour	indeks index	cena netto	cena brutto	net price
lakier biały połysk dekor dąb craft złoty lacquer white high gloss golden craft oak decor	lakier biały połysk dekor dąb craft złoty lacquer white high gloss golden craft oak decor	106-C-06003	**1386,00 zł**	**1704,78 zł**	327 €

Space System B40 szafka z blatem | base cabinet with countertop

szafka stojąca z 1 drzwiami | standing cabinet with 1 door

kolor frontu front colour	kolor korpusu body colour	indeks index	cena netto	cena brutto	net price
lakier biały połysk dekor dąb craft złoty lacquer white high gloss golden craft oak decor	lakier biały połysk dekor dąb craft złoty lacquer white high gloss golden craft oak decor	106-B-04002	**521,00 zł**	**640,83 zł**	123 €

Space System A40 szafka wisząca | wall cabinet

szafka wisząca z 1 drzwiami | wall cabinet with 1 door

kolor frontu front colour	kolor korpusu body colour	indeks index	cena netto	cena brutto	net price
lakier biały połysk dekor dąb craft złoty lacquer white high gloss golden craft oak decor	lakier biały połysk dekor dąb craft złoty lacquer white high gloss golden craft oak decor	106-A-04001	**393,00 zł**	**483,39 zł**	93 €

UWAGA: wymiary szafek zaokrąglono do pełnych centymetrów
NOTE: the dimensions of cabinets were rounded to the nearest centimetres

Space System E60 szafka lustrzana | mirror cabinet

do skompletowania z gniazdem meblowym Combi Box
Combi Box furniture socket can be optionally combined

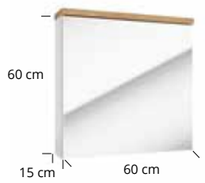

szafka wisząca z lustrem z 1 drzwiami
hanging mirror cabinet with 1 door

kolor korpusu body colour	kolor panela panel colour	indeks index	cena netto	cena brutto	net price
lakier biały połysk lacquer white high gloss	dekor dąb craft złoty golden craft oak decor	106-E-06006	**439,00 zł**	**539,97 zł**	105 €

Space System E80 szafka lustrzana | mirror cabinet

do skompletowania z gniazdem meblowym Combi Box
Combi Box furniture socket can be optionally combined

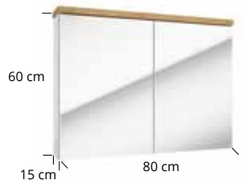

szafka wisząca z lustrem z 2 drzwi
hanging mirror cabinet with 2 doors

kolor korpusu body colour	kolor panela panel colour	indeks index	cena netto	cena brutto	net price
lakier biały połysk lacquer white high gloss	dekor dąb craft złoty golden craft oak decor	106-E-08003	**509,00 zł**	**626,07 zł**	120 €

umywalki washbasins	blaty countertops	kubiki cubic shelves	uchwyty handles	nóżki legs	lustra mirrors	oświetlenie lighting	182-225

UWAGA: wymiary szafek zaokrąglono do pełnych centymetrów
NOTE: the dimensions of cabinets were rounded to the nearest centimetres

Bonito

Harmonia klasyki i funkcjonalności

Harmony of classic and functionality

Więcej
o kolekcji

More about
the collection

wyróżniki kolekcji | features of the collection

soft close
soft close

metalowe uchwyty
metal handles

lakierowane boki i fronty
lacquered sides and fronts

drewnopodobny dekor
wood-like decor

meble na nóżkach
furniture on legs

kolory | colours

lakier biały połysk
lacquer white high gloss

dekor dąb artisan
decor artisan oak

uchwyty | handles

w zestawie z szafką
included with the cabinet

uchwyt Joy
Joy handle

uchwyt Joy
Joy handle

Bonito D60 szafka podumywalkowa | washbasin cabinet NEW

szafka z możliwością zastosowania umywalki meblowej
cabinet with the possibility of using an inset basin

szafka stojąca z 2 drzwi
standing cabinet with 2 doors

kolor frontu front colour	kolor korpusu body colour	indeks index	cena netto	cena brutto	net price
lakier biały połysk lacquer white high gloss	lakier biały połysk lacquer white high gloss	174-D-06011	**462,00 zł**	**568,26 zł**	110 €

pasujące umywalki meblowe | matching inset basins

Bonito 60	ceramika | ceramics	1072	**428,00 zł**	**526,44 zł**	102 €
Go 60	ceramika | ceramics	1052	**370,00 zł**	**455,10 zł**	88 €

Bonito D80 szafka podumywalkowa | washbasin cabinet NEW

szafka z możliwością zastosowania umywalki meblowej
cabinet with the possibility of using an inset basin

szafka stojąca z 2 drzwi
standing cabinet with 2 doors

kolor frontu front colour	kolor korpusu body colour	indeks index	cena netto	cena brutto	net price
lakier biały połysk lacquer white high gloss	lakier biały połysk lacquer white high gloss	174-D-08002	**555,00 zł**	**682,65 zł**	131 €

pasujące umywalki meblowe | matching inset basins

Bonito 80	ceramika | ceramics	1074	**532,00 zł**	**654,36 zł**	126 €
Go 80	ceramika | ceramics	1054	**498,00 zł**	**612,54 zł**	118 €

Bonito C35 słupek | tall cabinet NEW

szafka stojąca z 2 drzwi
standing cabinet with 2 doors

kolor frontu front colour	kolor korpusu body colour	indeks index	cena netto	cena brutto	net price
lakier biały połysk lacquer white high gloss	lakier biały połysk lacquer white high gloss	174-C-03502	**734,00 zł**	**902,82 zł**	174 €

Bonito D60 szafka podumywalkowa | washbasin cabinet NEW

szafka z możliwością zastosowania umywalki meblowej
cabinet with the possibility of using an inset basin

szafka stojąca z 2 drzwi
standing cabinet with 2 doors

kolor frontu front colour	kolor korpusu body colour	indeks index	cena netto	cena brutto	net price
dekor dąb artisan decor artisan oak	dekor dąb artisan decor artisan oak	174-D-06012	**462,00 zł**	**568,26 zł**	110 €

pasujące umywalki meblowe | matching inset basins

Bonito 60	ceramika | ceramics	1072	**428,00 zł**	**526,44 zł**	102 €
Go 60	ceramika | ceramics	1052	**370,00 zł**	**455,10 zł**	88 €

UWAGA: wymiary szafek zaokrąglono do pełnych centymetrów
NOTE: the dimensions of cabinets were rounded to the nearest centimetres

uchwyty i nóżki w tym samym kolorze w zestawie z szafką
handles and legs in the same colour included with the cabinet

Bonito D80 szafka podumywalkowa | washbasin cabinet NEW

szafka z możliwością zastosowania umywalki meblowej
cabinet with the possibility of using an inset basin

szafka stojąca z 2 drzwi
standing cabinet with 2 doors

kolor frontu front colour	kolor korpusu body colour	indeks index	cena netto	cena brutto	net price
dekor dąb artisan decor artisan oak	dekor dąb artisan decor artisan oak	174-D-08003	**555,00 zł**	**682,65 zł**	131 €

pasujące umywalki meblowe | matching inset basins

Bonito 80	ceramika | ceramics	1074	**532,00 zł**	**654,36 zł**	126 €
Go 80	ceramika | ceramics	1054	**498,00 zł**	**612,54 zł**	118 €

Bonito C35 słupek | tall cabinet NEW

szafka stojąca z 2 drzwi
standing cabinet with 2 doors

kolor frontu front colour	kolor korpusu body colour	indeks index	cena netto	cena brutto	net price
dekor dąb artisan decor artisan oak	dekor dąb artisan decor artisan oak	174-C-03503	**734,00 zł**	**902,82 zł**	174 €

umywalki washbasins	blaty countertops	kubiki cubic shelves	uchwyty handles	nóżki legs	lustra mirrors	oświetlenie lighting	182-225

UWAGA: wymiary szafek zaokrąglono do pełnych centymetrów
NOTE: the dimensions of cabinets were rounded to the nearest centimetres

uchwyty i nóżki w tym samym kolorze w zestawie z szafką
handles and legs in the same colour included with the cabinet

Lido

Harmonia klasyki i funkcjonalności

Harmony of classic style and functionality

Więcej
o kolekcji

More about
the collection

soft close
soft close

metalowe uchwyty
metal handles

lakierowane boki i fronty
lacquered sides and fronts

drewnopodobny dekor
wood-like decor

meble na nóżkach
furniture on legs

kolory | colours

lakier biały połysk
lacquer white high gloss

dekor dąb craft złoty
golden craft oak decor

uchwyty | handles

w zestawie z szafką
included with the cabinet

uchwyt Twig
Twig handle

uchwyt Twig
Twig handle

Lido D50 szafka podumywalkowa | washbasin cabinet NEW

zestaw: szafka stojąca z 2 szufladami i umywalką Barcelona 50
set: standing cabinet with 2 drawers and washbasin Barcelona 50

kolor frontu front colour	kolor korpusu body colour	indeks index	cena netto	cena brutto	net price
lakier biały połysk lacquer white high gloss	lakier biały połysk lacquer white high gloss	001-D-05061+2420	**982,00 zł**	**1207,86 zł**	231 €

Lido D60 szafka podumywalkowa | washbasin cabinet NEW

zestaw: szafka stojąca z 2 szufladami i umywalką Go 60
set: standing cabinet with 2 drawers and washbasin Go 60

kolor frontu front colour	kolor korpusu body colour	indeks index	cena netto	cena brutto	net price
lakier biały połysk lacquer white high gloss	lakier biały połysk lacquer white high gloss	001-D-06089+1052	**1086,00 zł**	**1335,78 zł**	256 €

Lido D80 szafka podumywalkowa | washbasin cabinet NEW

zestaw: szafka stojąca z 2 szufladami i umywalką Go 80
set: standing cabinet with 2 drawers and washbasin Go 80

kolor frontu front colour	kolor korpusu body colour	indeks index	cena netto	cena brutto	net price
lakier biały połysk lacquer white high gloss	lakier biały połysk lacquer white high gloss	001-D-08063+1054	**1214,00 zł**	**1493,22 zł**	285 €

Lido C40 słupek | tall cabinet NEW

szafka stojąca z 2 drzwi
standing cabinet with 2 doors

kolor frontu front colour	kolor korpusu body colour	indeks index	cena netto	cena brutto	net price
lakier biały połysk lacquer white high gloss	lakier biały połysk lacquer white high gloss	001-C-04004	**752,00 zł**	**924,96 zł**	178 €

UWAGA: wymiary szafek zaokrąglono do pełnych centymetrów
NOTE: the dimensions of cabinets were rounded to the nearest centimetres

uchwyty i nóżki w tym samym kolorze w zestawie z szafką
handles and legs in the same colour included with the cabinet

Lido D50 szafka podumywalkowa | washbasin cabinet NEW

zestaw: szafka stojąca z 2 szufladami i umywalką Barcelona 50
set: standing cabinet with 2 drawers and washbasin Barcelona 50

kolor frontu front colour	kolor korpusu body colour	indeks index	cena netto	cena brutto	net price
dekor dąb craft złoty golden craft oak decor	dekor dąb craft złoty golden craft oak decor	001-D-05062+2420	**983,00 zł**	**1209,09 zł**	231 €

Lido D60 szafka podumywalkowa | washbasin cabinet NEW

zestaw: szafka stojąca z 2 szufladami i umywalką Go 60
set: standing cabinet with 2 drawers and washbasin Go 60

kolor frontu front colour	kolor korpusu body colour	indeks index	cena netto	cena brutto	net price
dekor dąb craft złoty golden craft oak decor	dekor dąb craft złoty golden craft oak decor	001-D-06090+1052	**1086,00 zł**	**1335,78 zł**	256 €

Lido D80 szafka podumywalkowa | washbasin cabinet NEW

zestaw: szafka stojąca z 2 szufladami i umywalką Go 80
set: standing cabinet with 2 drawers and washbasin Go 80

kolor frontu front colour	kolor korpusu body colour	indeks index	cena netto	cena brutto	net price
dekor dąb craft złoty golden craft oak decor	dekor dąb craft złoty golden craft oak decor	001-D-08064+1054	**1214,00 zł**	**1493,22 zł**	285 €

Lido C40 słupek | tall cabinet NEW

szafka stojąca z 2 drzwi
standing cabinet with 2 doors

kolor frontu front colour	kolor korpusu body colour	indeks index	cena netto	cena brutto	net price
dekor dąb craft złoty golden craft oak decor	dekor dąb craft złoty golden craft oak decor	001-C-04005	**752,00 zł**	**924,96 zł**	178 €

umywalki / washbasins · blaty / countertops · kubiki / cubic shelves · uchwyty / handles · nóżki / legs · lustra / mirrors · oświetlenie / lighting · 182-225

UWAGA: wymiary szafek zaokrąglono do pełnych centymetrów
NOTE: the dimensions of cabinets were rounded to the nearest centimetres

uchwyty i nóżki w tym samym kolorze w zestawie z szafką
handles and legs in the same colour included with the cabinet

Nobu

Perfekcja ukryta w detalach

Perfekcja ukryta w detalach

Więcej
o kolekcji

More about
the collection

front mdf
front mdf

soft close
soft close

lakier światłoutwardzalny
light-cured lacquer

lakierowane fronty
lacquered fronts

drewnopodobny dekor
wood-like decor

kolory | colours

lakier biały połysk
lacquer white high gloss

dekor dąb craft złoty
golden craft oak decor

uchwyt | handle

uchwyt frezowany we froncie
handle milled in the front

Więcej możliwości, kreatywność i modułowość

More possibilities, creativity and modularity

Nobu D60 szafka podumywalkowa | washbasin cabinet

szafka z możliwością zastosowania umywalki meblowej lub blatu i umywalki nablatowej
cabinet with the possibility of using an inset basin or a countertop and a countertop washbasin

szafka wisząca z 2 szufladami | wall cabinet with 2 drawers

kolor frontu front colour	kolor korpusu body colour	indeks index	cena netto	cena brutto	net price
lakier biały połysk dekor dąb craft złoty lacquer white high gloss golden craft oak decor	dekor dąb craft złoty golden craft oak decor	106-D-06023	**624,00 zł**	**767,52 zł**	148 €

pasujące umywalki meblowe | matching inset basins

Nanu 60	ceramika | ceramics	1032	**370,00 zł**	**455,10 zł**	88 €
Plan 60	ceramika | ceramics	1722	**346,00 zł**	**425,58 zł**	83 €
Puro 60	szkło | glass	3072	**767,00 zł**	**943,41 zł**	182 €
Verso 60	ceramika | ceramics	1042	**405,00 zł**	**498,15 zł**	96 €
Zeen 60	konglomerat | mineral composite	1552	**405,00 zł**	**498,15 zł**	96 €

Nobu D80 szafka podumywalkowa | washbasin cabinet

szafka z możliwością zastosowania umywalki meblowej lub blatu i umywalki nablatowej
cabinet with the possibility of using an inset basin or a countertop and a countertop washbasin

szafka wisząca z 2 szufladami | wall cabinet with 2 drawers

kolor frontu front colour	kolor korpusu body colour	indeks index	cena netto	cena brutto	net price
lakier biały połysk dekor dąb craft złoty lacquer white high gloss golden craft oak decor	dekor dąb craft złoty golden craft oak decor	106-D-08018	**693,00 zł**	**852,39 zł**	164 €

pasujące umywalki meblowe | matching inset basins

Nanu 80	ceramika | ceramics	1034	**498,00 zł**	**612,54 zł**	118 €
Plan 80	ceramika | ceramics	1724	**461,00 zł**	**567,03 zł**	109 €
Puro 80	szkło | glass	3074	**928,00 zł**	**1141,44 zł**	218 €
Verso 80	ceramika | ceramics	1044	**532,00 zł**	**654,36 zł**	126 €
Zeen 80	konglomerat | mineral composite	1554	**532,00 zł**	**654,36 zł**	126 €

Nobu C40 słupek | tall cabinet

szafka wisząca z 2 drzwi | wall cabinet with 2 doors

kolor frontu front colour	kolor korpusu body colour	indeks index	cena netto	cena brutto	net price
lakier biały połysk dekor dąb craft złoty lacquer white high gloss golden craft oak decor	dekor dąb craft złoty golden craft oak decor	106-C-04004	**752,00 zł**	**924,96 zł**	178 €

umywalki washbasins | blaty countertops | kubiki cubic shelves | uchwyty handles | nóżki legs | lustra mirrors | oświetlenie lighting | 182-225

UWAGA: wymiary szafek zaokrąglono do pełnych centymetrów
NOTE: the dimensions of cabinets were rounded to the nearest centimetres

Rietti

Subtelne linie, wielki efekt

Subtle lines, great effect

Więcej
o kolekcji

More about
the collection

wyróżniki kolekcji | features of the collection

front mdf
front mdf

soft close
soft close

frezowane fronty
milled fronts

lakier światłoutwardzalny
light-cured lacquer

drewnopodobny dekor
wood-like decor

kolory | colours

lakier biały połysk
lacquer white high gloss

dekor dąb evoke
decor evoke oak
folia dąb evoke
evoke oak foil

dekor dąb vicenza jasny
decor light vicenza oak
folia dąb vicenza jasny
light vicenza oak foil

uchwyty
należy zakupić osobno

handles
to be purchased
separately

223-224

W kolekcji Rietti uchwyt Puro w kolorze czarnym i chrom w komplecie z szafką. Meble można też połączyć z innymi uchwytami, dostępnymi w opcji dodatkowej, które pozwolą spersonalizować dizajn łazienkowej aranżacji.

In the Rietti collection, the Puro handle in black and chrome is included with the cabinet. However, you can also combine the furniture with other handles, available as optional extras, allowing you to personalize your bathroom design.

Jo
uchwyt krawędziowy | edge-mounted handle

	szerokość width	indeks index
■	21 cm	001-H-00066
■	21 cm	001-H-00065

Tino
uchwyt krawędziowy | edge-mounted handle

	szerokość width	indeks index
■	5 cm	001-H-00126*
■	5 cm	001-H-00127*
■	5 cm	001-H-00125*
■	5 cm	001-H-00130*

* stosować tylko do drzwi
use for doors only

Twig
uchwyt powierzchniowy | surface-mounted handle

	szerokość width	indeks index
■	4 cm	001-H-00036
■	4 cm	001-H-00035
■	4 cm	001-H-00034
■	23,6 cm	001-H-00032
■	23,6 cm	001-H-00031
■	23,6 cm	001-H-00033

Latte
uchwyt powierzchniowy | surface-mounted handle

	szerokość width	indeks index
■	20,2 cm	190-H-00056
■	20,2 cm	190-H-00058
■	20,2 cm	190-H-00054

Puro
uchwyt powierzchniowy | surface-mounted handle

	szerokość width	indeks index
■	3 cm	001-H-00018*
■	3 cm	001-H-00017
■	3 cm	001-H-00016*

* w zestawie z szafką
included with the cabinet

Kosz na bieliznę
– funkcja, którą możesz wybrać

Szafka A30 o głębokości 45 cm standardowo wyposażona jest w szklaną półkę i drzwi otwierane na lewą lub prawą stronę. Jeśli potrzebujesz dodatkowej funkcjonalności, możesz dokupić kosz na bieliznę i zamontować go wewnątrz szafki. To praktyczne rozwiązanie pomaga dyskretnie przechowywać bieliznę do prania, bez wpływu na estetykę wnętrza.

Laundry basket
– a feature you can choose

The A30 cabinet with a depth of 45 cm comes standard with a glass shelf and doors that can be opened to the left or right. If you need additional functionality, you can purchase a laundry basket and install it inside the cabinet. This practical solution allows you to discreetly store laundry without affecting the aesthetics of your interior.

+ >

Rietti A30 | wall cabinet

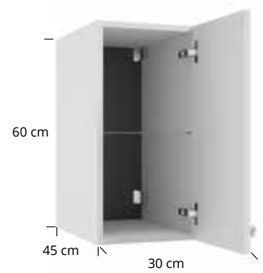

kosz | basket

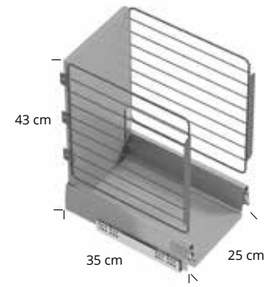

Rietti A30 z koszem | wall cabinet with basket

pojemny kosz na bieliznę należy zakupić dodatkowo

capacious laundry basket is available separately

Więcej możliwości, kreatywność i modułowość

More possibilities, creativity and modularity

Moduły kolekcji Rietti

Rietti collection modules

szafki pod umywalkę | washbasin cabinets

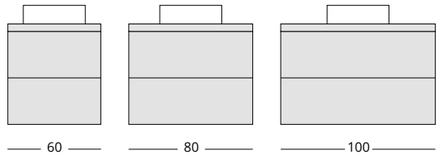

blaty | countertops

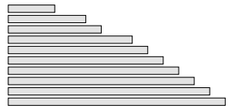

słupek | tall cabinet

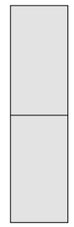

szafki wiszące | wall cabinets

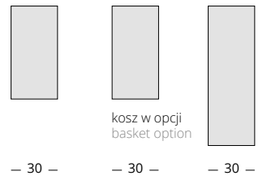

kubiki | cubic shelves

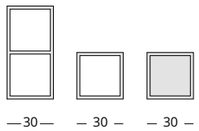

Przykładowe zestawy modułowe

Example modular sets

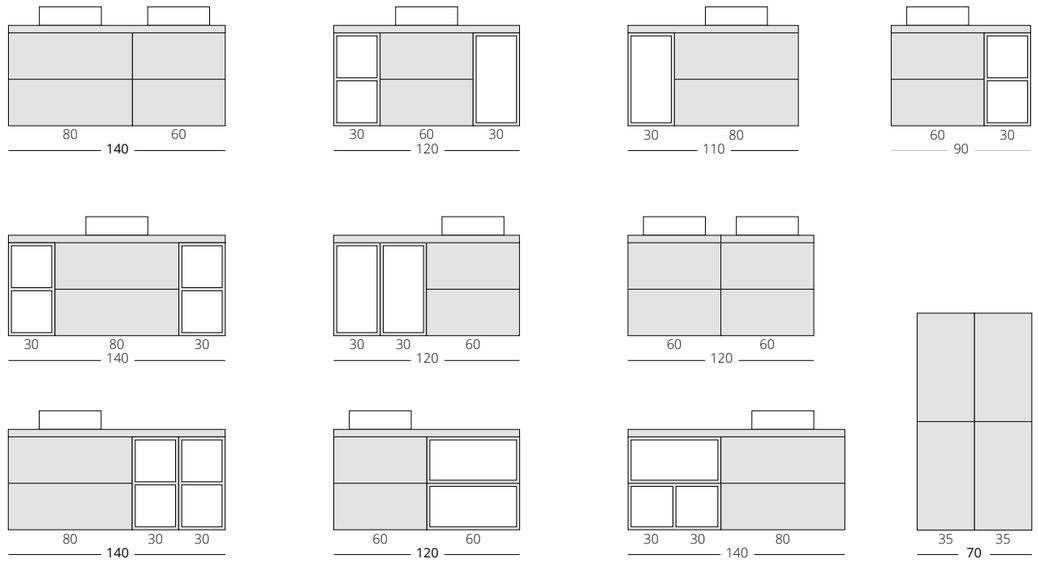

Rietti D50 szafka podumywalkowa | washbasin cabinet NEW

szafka z możliwością zastosowania umywalki meblowej
cabinet with the possibility of using an inset basin

szafka wisząca z 2 szufladami | wall cabinet with 2 drawers

kolor frontu front colour	kolor korpusu body colour	indeks index	cena netto	cena brutto	net price
lakier biały połysk lacquer white high gloss	lakier biały połysk lacquer white high gloss	001-D-05048	**729,00 zł**	**896,67 zł**	171 €
folia dąb evoke evoke oak foil	dekor dąb evoke decor evoke oak	001-D-05047	**809,00 zł**	**995,07 zł**	191 €
folia dąb vicenza jasny light vicenza oak foil	dekor dąb vicenza jasny decor light vicenza oak	001-D-05049	**937,00 zł**	**1152,51 zł**	231 €

pasująca umywalka meblowa | matching inset basin

Barcelona 50	ceramika | ceramics	2420	**336,00 zł**	**413,28 zł**	80 €

Rietti D60 szafka podumywalkowa | washbasin cabinet

szafka z możliwością zastosowania umywalki meblowej lub blatu i umywalki nablatowej
cabinet with the possibility of using an inset basin or a countertop and a countertop washbasin

szafka wisząca z 2 szufladami | wall cabinet with 2 drawers

kolor frontu front colour	kolor korpusu body colour	indeks index	cena netto	cena brutto	net price
lakier biały połysk lacquer white high gloss	lakier biały połysk lacquer white high gloss	001-D-06088	**809,00 zł**	**995,07 zł**	191 €
folia dąb evoke evoke oak foil	dekor dąb evoke decor evoke oak	001-D-06087	**867,00 zł**	**1066,41 zł**	205 €
NEW folia dąb vicenza jasny light vicenza oak foil	dekor dąb vicenza jasny decor light vicenza oak	001-D-06091	**994,00 zł**	**1222,62 zł**	234 €

pasujące umywalki meblowe | matching inset basins

Nanu 60	ceramika | ceramics	1032	**370,00 zł**	**455,10 zł**	88 €
Plan 60	ceramika | ceramics	1722	**346,00 zł**	**425,58 zł**	83 €
Puro 60	szkło | glass	3072	**767,00 zł**	**943,41 zł**	182 €
Verso 60	ceramika | ceramics	1042	**405,00 zł**	**498,15 zł**	96 €
Zeen 60	konglomerat | mineral composite	1552	**405,00 zł**	**498,15 zł**	96 €

Rietti D80 szafka podumywalkowa | washbasin cabinet

szafka z możliwością zastosowania umywalki meblowej lub blatu i umywalki nablatowej
cabinet with the possibility of using an inset basin or a countertop and a countertop washbasin

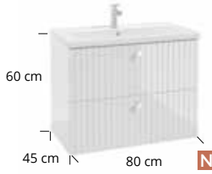

szafka wisząca z 2 szufladami | wall cabinet with 2 drawers

kolor frontu front colour	kolor korpusu body colour	indeks index	cena netto	cena brutto	net price
lakier biały połysk lacquer white high gloss	lakier biały połysk lacquer white high gloss	001-D-08062	**924,00 zł**	**1136,52 zł**	218 €
folia dąb evoke evoke oak foil	dekor dąb evoke decor evoke oak	001-D-08061	**1006,00 zł**	**1237,38 zł**	237 €
NEW folia dąb vicenza jasny light vicenza oak foil	dekor dąb vicenza jasny decor light vicenza oak	001-D-08054	**1132,00 zł**	**1392,36 zł**	268 €

pasujące umywalki meblowe | matching inset basins

Nanu 80	ceramika | ceramics	1034	**498,00 zł**	**612,54 zł**	118 €
Plan 80	ceramika | ceramics	1724	**461,00 zł**	**567,03 zł**	109 €
Puro 80	szkło | glass	3074	**928,00 zł**	**1141,44 zł**	218 €
Verso 80	ceramika | ceramics	1044	**532,00 zł**	**654,36 zł**	126 €
Zeen 80	konglomerat | mineral composite	1554	**532,00 zł**	**654,36 zł**	126 €

Rietti D100 szafka podumywalkowa | washbasin cabinet NEW

szafka z możliwością zastosowania umywalki meblowej lub blatu i umywalki nablatowej
cabinet with the possibility of using an inset basin or a countertop and a countertop washbasin

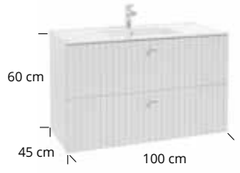

szafka wisząca z 2 szufladami | wall cabinet with 2 drawers

kolor frontu front colour	kolor korpusu body colour	indeks index	cena netto	cena brutto	net price
lakier biały połysk lacquer white high gloss	lakier biały połysk lacquer white high gloss	001-D-10007	**1040,00 zł**	**1279,2 zł**	246 €
folia dąb evoke evoke oak foil	dekor dąb evoke decor evoke oak	001-D-10008	**1144,00 zł**	**1407,12 zł**	270 €
folia dąb vicenza jasny light vicenza oak foil	dekor dąb vicenza jasny decor light vicenza oak	001-D-10009	**1248,00 zł**	**1535,04 zł**	294 €

pasujące umywalki meblowe | matching inset basins

Plan 100	ceramika | ceramics	1726	**763,00 zł**	**938,49 zł**	181 €
Verso 100	ceramika | ceramics	1046	**808,00 zł**	**993,84 zł**	191 €
Zeen 100	konglomerat | mineral composite	1556	**808,00 zł**	**993,84 zł**	191 €

UWAGA: wymiary szafek zaokrąglono do pełnych centymetrów
NOTE: the dimensions of cabinets were rounded to the nearest centimetres

uchwyty Puro chrom i czarny w zestawie z szafką
black and chrome Puro handles included with the cabinet

Szafki wiszące o głębokości 22 cm | wall cabinets 22 cm depth

Rietti A30 | wall cabinet NEW

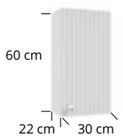

szafka wisząca z 1 drzwiami | wall cabinet with 1 door

kolor frontu front colour	kolor korpusu body colour	indeks index	cena netto	cena brutto	net price
lakier biały połysk lacquer white high gloss	lakier biały połysk lacquer white high gloss	001-A-03031	**404,00 zł**	**496,92 zł**	95 €
folia dąb evoke evoke oak foil	dekor dąb evoke decor evoke oak	001-A-03030	**439,00 zł**	**539,97 zł**	103 €
folia dąb vicenza jasny light vicenza oak foil	dekor dąb vicenza jasny decor light vicenza oak	001-A-03032	**462,00 zł**	**568,26 zł**	109 €

Rietti C30 | wall cabinet NEW

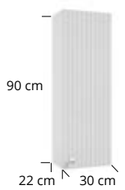

szafka wisząca z 1 drzwiami | wall cabinet with 1 door

kolor frontu front colour	kolor korpusu body colour	indeks index	cena netto	cena brutto	net price
lakier biały połysk lacquer white high gloss	lakier biały połysk lacquer white high gloss	001-C-03025	**521,00 zł**	**640,83 zł**	123 €
folia dąb evoke evoke oak foil	dekor dąb evoke decor evoke oak	001-C-03024	**555,00 zł**	**682,65 zł**	131 €
folia dąb vicenza jasny light vicenza oak foil	dekor dąb vicenza jasny decor light vicenza oak	001-C-03026	**590,00 zł**	**725,70 zł**	139 €

UWAGA: wymiary szafek zaokrąglono do pełnych centymetrów
NOTE: the dimensions of cabinets were rounded to the nearest centimetres

uchwyty Puro chrom i czarny w zestawie z szafką
black and chrome Puro handles included with the cabinet

Szafki wiszące o głębokości 32 cm | wall cabinets 32 cm depth

Rietti C35 słupek | tall cabinet

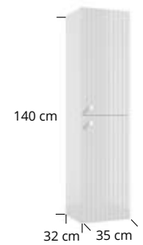

szafka wisząca z 2 drzwi | wall cabinet with 2 doors

kolor frontu front colour	kolor korpusu body colour	indeks index	cena netto	cena brutto	net price
lakier biały połysk lacquer white high gloss	lakier biały połysk lacquer white high gloss	001-C-03522	**924,00 zł**	**1136,52 zł**	218 €
folia dąb evoke evoke oak foil	dekor dąb evoke decor evoke oak	001-C-03521	**1040,00 zł**	**1279,2 zł**	246 €
NEW folia dąb vicenza jasny light vicenza oak foil	dekor dąb vicenza jasny decor light vicenza oak	001-C-03523	**1179,00 zł**	**1450,17 zł**	278 €

Szafki wiszące o głębokości 45 cm | wall cabinets 45 cm depth

Rietti A30 | wall cabinet NEW

szafka z możliwością zastosowania kosza i blatu
cabinet with the possibility of using a basket and a countertop.

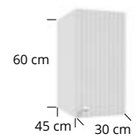

szafka wisząca z 1 drzwiami | wall cabinet with 1 door

kolor frontu front colour	kolor korpusu body colour	indeks index	cena netto	cena brutto	net price
lakier biały połysk lacquer white high gloss	lakier biały połysk lacquer white high gloss	001-A-03034	**451,00 zł**	**554,73 zł**	107 €
folia dąb evoke evoke oak foil	dekor dąb evoke decor evoke oak	001-A-03033	**486,00 zł**	**597,78 zł**	115 €
folia dąb vicenza jasny light vicenza oak foil	dekor dąb vicenza jasny decor light vicenza oak	001-A-03035	**509,00 zł**	**626,07 zł**	120 €

kosz | basket

pasuje wyłącznie do szafki Rietti A30 głębokiej
the basket only fits into Rietti A30 deep cabinet

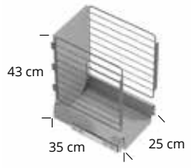

kosz z prowadnicą | basket with runner

kolor kolour	indeks index	cena netto	cena brutto	net price
jasny szary graphite	282-H-00015	**393,00 zł**	**483,39 zł**	93 €

szafka wisząca z 1 drzwiami + kosz | wall cabinet with 1 door + basket

kolor frontu front colour	kolor korpusu body colour	indeks index	cena netto	cena brutto	net price
lakier biały połysk lacquer white high gloss	lakier biały połysk lacquer white high gloss	001-A-03034	**451,00 zł**	**554,73 zł**	107 €
+ kosz z prowadnicą | basket with runner		+282-H-00015	**393,00 zł**	**483,39 zł**	93 €
folia dąb evoke evoke oak foil	dekor dąb evoke decor evoke oak	001-A-03033	**486,00 zł**	**597,78 zł**	115 €
+ kosz z prowadnicą | basket with runner		+282-H-00015	**393,00 zł**	**483,39 zł**	93 €
NEW folia dąb vicenza jasny light vicenza oak foil	dekor dąb vicenza jasny decor light vicenza oak	001-A-03035	**509,00 zł**	**626,07 zł**	120 €
+ kosz z prowadnicą | basket with runner		+282-H-00015	**393,00 zł**	**483,39 zł**	93 €

umywalki / washbasins | blaty / countertops | kubiki / cubic shelves | uchwyty / handles | nóżki / legs | lustra / mirrors | oświetlenie / lighting | 182-225

UWAGA: wymiary szafek zaokrąglono do pełnych centymetrów
NOTE: the dimensions of cabinets were rounded to the nearest centimetres

uchwyty Puro chrom i czarny w zestawie z szafką
black and chrome Puro handles included with the cabinet

Stilla

Dizajn poparty technologią

Design backed by technology

nagrody | awards

DIAMENT meblarstwa 2020

Więcej o kolekcji

More about the collection

wyróżniki kolekcji | features of the collection

meble modułowe
modular furniture

PREMIUM
metalowe boki szuflad
metal drawer sides

soft close
soft close

front mdf
front mdf

lakierowane boki i fronty
lacquered sides and fronts

kolory | colours

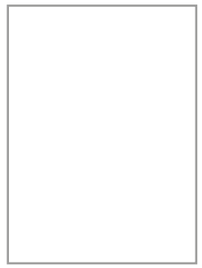

lakier biały połysk
lacquer white high gloss

lakier kaszmir mat
lacquer cashmere matt

dekor dąb vicenza jasny
decor light vicenza oak

uchwyty | handles

uchwyt frezowany we froncie
handle milled in the front

uchwyt frezowany we froncie
handle milled in the front

uchwyt frezowany we froncie
handle milled in the front

blendy | rear edges

w komplecie do każdej szafki w określonym kolorze znajduje się dopasowany zestaw blend w trzech kolorach

each cabinet of a given colour includes a matching set of rear edges in three colours

biały | white

- lakier biały połysk / lacquer white high gloss
- dekor beton czarny / black concrete decor
- dekor buk truflowy / decor truffle beech

kaszmi | cashmere

- lakier kaszmir mat / lacquer cashmere matt
- uni dekor czarny / uni black decor
- dekor buk truflowy / decor truffle beech

dąb vicenza jasny light vicenza oak

- dekor dąb vicenza jasny / decor light vicenza oak
- uni dekor kaszmir / uni cashmere decor
- uni dekor czarny / uni black decor

Funkcjonalne rozwiązania

Functional solutions

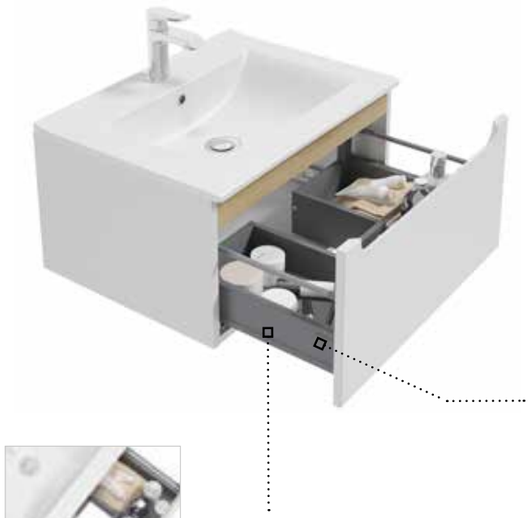

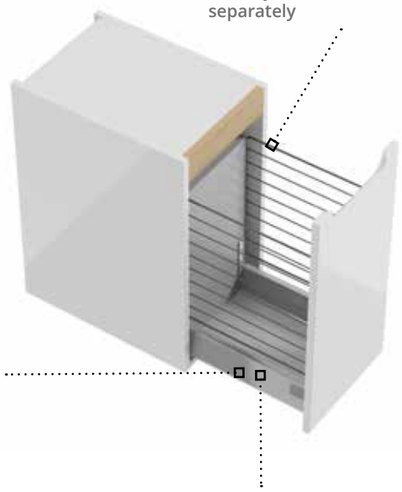

kosz na bieliznę należy zakupić osobno 282-H-00015

laundry basket is available separately

PREMIUM

metalowe boki szuflad

metal drawer sides

prowadnica z pełnym wysuwem

full-extension runner

prowadnica z pełnym wysuwem

full-extension runner

Więcej możliwości, kreatywność i modułowość

More possibilities, creativity and modularity

Moduły kolekcji Stilla

Stilla collection modules

szafki pod umywalkę | washbasin cabinets

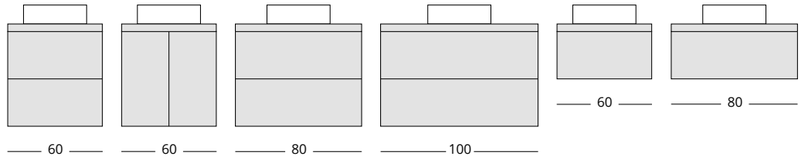

blaty | countertops

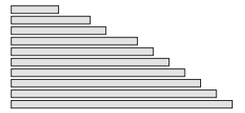

szafki pod blat | base cabinets

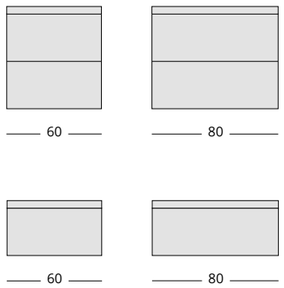

szafki wiszące | wall cabinets

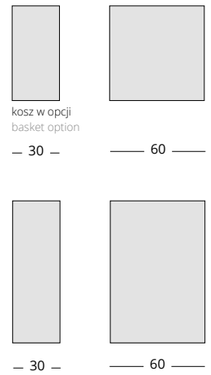

kubiki | cubic shelves

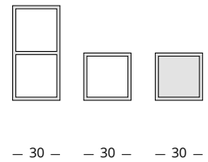

słupek | tall cabinet

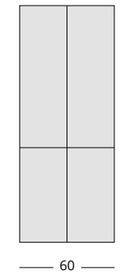

Przykładowe zestawy modułowe

Example modular sets

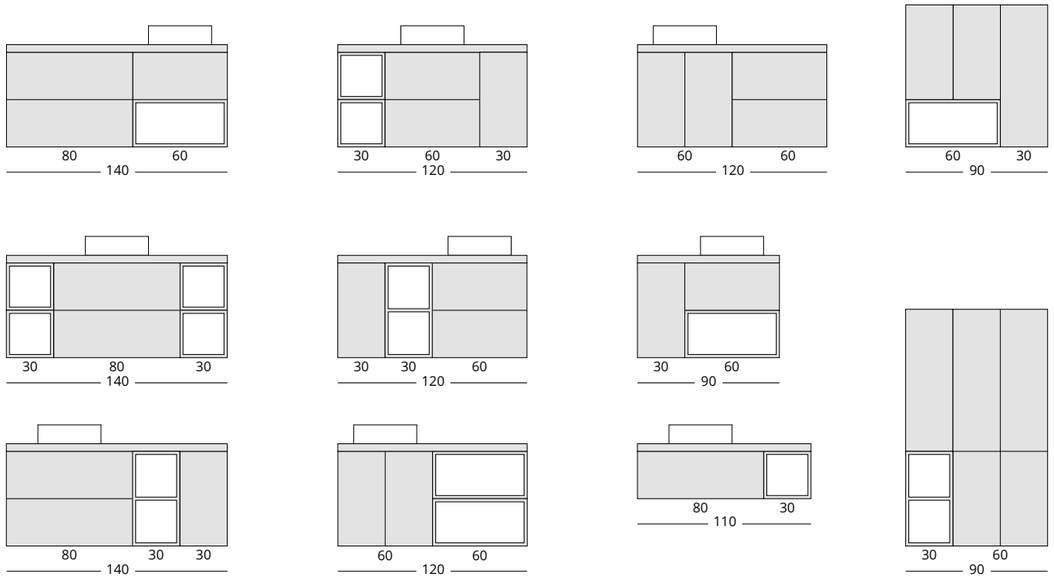

Stilla D40 szafka podumywalkowa | washbasin cabinet

szafka z możliwością zastosowania umywalki meblowej
cabinet with the possibility of using an inset basin

szafka wisząca z 1 drzwiami | wall cabinet with 1 door

kolor frontu front colour	kolor korpusu body colour	indeks index	cena netto	cena brutto	net price
lakier biały połysk lacquer white high gloss	lakier biały połysk lacquer white high gloss	282-D-04003	**323,00 zł**	**397,29 zł**	76 €
NEW lakier kaszmir mat lacquer cashmere matt	lakier kaszmir mat lacquer cashmere matt	282-D-04009	**347,00 zł**	**426,81 zł**	83 €

pasujące umywalki meblowe | matching inset basins

Tummy 40	ceramika | ceramics	1508	**301,00 zł**	**370,23 zł**	72 €
Mini 40	ceramika | ceramics	1406	**224,00 zł**	**275,52 zł**	53 €

Stilla D50 szafka podumywalkowa | washbasin cabinet

szafka z możliwością zastosowania umywalki meblowej
cabinet with the possibility of using an inset basin

szafka wisząca z 1 drzwiami | wall cabinet with 1 door

kolor frontu front colour	kolor korpusu body colour	indeks index	cena netto	cena brutto	net price
lakier biały połysk lacquer white high gloss	lakier biały połysk lacquer white high gloss	282-D-05007	**367,00 zł**	**451,41 zł**	87 €

pasująca umywalka meblowa | matching inset basin

Venezia 50	ceramika | ceramics	1440	**405,00 zł**	**498,15 zł**	96 €

Stilla D55 szafka podumywalkowa | washbasin cabinet NEW

szafka z możliwością zastosowania umywalki meblowej
cabinet with the possibility of using an inset basin

szafka wisząca z 2 drzwi | wall cabinet with 2 doors

kolor frontu front colour	kolor korpusu body colour	indeks index	cena netto	cena brutto	net price
lakier biały połysk lacquer white high gloss	lakier biały połysk lacquer white high gloss	282-D-05503	**429,00 zł**	**527,67 zł**	102 €

pasująca umywalka meblowa | matching inset basin

Venezia 55	ceramika | ceramics	1441	**439,00 zł**	**539,97 zł**	103 €

UWAGA: wymiary szafek zaokrąglono do pełnych centymetrów
NOTE: the dimensions of cabinets were rounded to the nearest centimetres

w komplecie z szafką blendy w 3 kolorach
cabinet includes rear edges in 3 colours

Stilla D60 szafka podumywalkowa | washbasin cabinet

szafka z możliwością zastosowania umywalki meblowej lub blatu i umywalki nablatowej
cabinet with the possibility of using an inset basin or a countertop and a countertop washbasin

szafka wisząca z 1 szufladą | wall cabinet with 1 drawer

kolor frontu front colour	kolor korpusu body colour	indeks index	cena netto	cena brutto	net price
lakier biały połysk lacquer white high gloss	lakier biały połysk lacquer white high gloss	282-D-06007	**546,00 zł**	**671,58 zł**	130 €

szafka wisząca z 2 szufladami | wall cabinet with 2 drawers

kolor frontu front colour	kolor korpusu body colour	indeks index	cena netto	cena brutto	net price
lakier biały połysk lacquer white high gloss	lakier biały połysk lacquer white high gloss	282-D-06006	**957,00 zł**	**1177,11 zł**	227 €
NEW lakier kaszmir mat lacquer cashmere matt	lakier kaszmir mat lacquer cashmere matt	282-D-06029	**1075,00 zł**	**1322,25 zł**	253 €
NEW dekor dąb vicenza jasny decor light vicenza oak	dekor dąb vicenza jasny decor light vicenza oak	282-D-06034	**1155,00 zł**	**1420,65 zł**	272 €

szafka wisząca z 2 drzwi | wall cabinet with 2 doors

kolor frontu front colour	kolor korpusu body colour	indeks index	cena netto	cena brutto	net price
lakier biały połysk lacquer white high gloss	lakier biały połysk lacquer white high gloss	282-D-06008	**509,00 zł**	**626,07 zł**	120 €

pasujące umywalki meblowe | matching inset basins

Nanu 60	ceramika | ceramics	1032	**370,00 zł**	**455,10 zł**	88 €
Plan 60	ceramika | ceramics	1722	**346,00 zł**	**425,58 zł**	83 €
Puro 60	szkło | glass	3072	**767,00 zł**	**943,41 zł**	182 €
Verso 60	ceramika | ceramics	1042	**405,00 zł**	**498,15 zł**	96 €
Zeen 60	konglomerat | mineral composite	1552	**405,00 zł**	**498,15 zł**	96 €

Stilla D80 szafka podumywalkowa | washbasin cabinet

szafka z możliwością zastosowania umywalki meblowej lub blatu i umywalki nablatowej
cabinet with the possibility of using an inset basin or a countertop and a countertop washbasin

szafka wisząca z 1 szufladą | wall cabinet with 1 drawer

kolor frontu front colour	kolor korpusu body colour	indeks index	cena netto	cena brutto	net price
lakier biały połysk lacquer white high gloss	lakier biały połysk lacquer white high gloss	282-D-08005	**591,00 zł**	**726,93 zł**	140 €

szafka wisząca z 2 szufladami | wall cabinet with 2 drawers

kolor frontu front colour	kolor korpusu body colour	indeks index	cena netto	cena brutto	net price
lakier biały połysk lacquer white high gloss	lakier biały połysk lacquer white high gloss	282-D-08004	**1032,00 zł**	**1269,36 zł**	245 €
NEW lakier kaszmir mat lacquer cashmere matt	lakier kaszmir mat lacquer cashmere matt	282-D-08024	**1191,00 zł**	**1464,93 zł**	280 €
NEW dekor dąb vicenza jasny decor light vicenza oak	dekor dąb vicenza jasny decor light vicenza oak	282-D-08027	**1317,00 zł**	**1619,91 zł**	310 €

pasujące umywalki meblowe | matching inset basins

Nanu 80	ceramika | ceramics	1034	**498,00 zł**	**612,54 zł**	118 €
Plan 80	ceramika | ceramics	1724	**461,00 zł**	**567,03 zł**	109 €
Puro 80	szkło | glass	3074	**928,00 zł**	**1141,44 zł**	218 €
Verso 80	ceramika | ceramics	1044	**532,00 zł**	**654,36 zł**	126 €
Zeen 80	konglomerat | mineral composite	1554	**532,00 zł**	**654,36 zł**	126 €

UWAGA: wymiary szafek zaokrąglono do pełnych centymetrów
NOTE: the dimensions of cabinets were rounded to the nearest centimetres

w komplecie z szafką blendy w 3 kolorach
cabinet includes rear edges in 3 colours

Stilla D100 szafka podumywalkowa | washbasin cabinet NEW

szafka z możliwością zastosowania umywalki meblowej lub blatu i umywalki nablatowej
cabinet with the possibility of using an inset basin or a countertop and a countertop washbasin

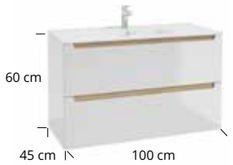

szafka wisząca z 2 szufladami | wall cabinet with 2 drawers

kolor frontu front colour	kolor korpusu body colour	indeks index	cena netto	cena brutto	net price
lakier biały połysk lacquer white high gloss	lakier biały połysk lacquer white high gloss	282-D-10004	**1225,00 zł**	**1506,75 zł**	288 €
lakier kaszmir mat lacquer cashmere matt	lakier kaszmir mat lacquer cashmere matt	282-D-10009	**1363,00 zł**	**1676,49 zł**	322 €
dekor dąb vicenza jasny decor light vicenza oak	dekor dąb vicenza jasny decor light vicenza oak	282-D-10010	**1456,00 zł**	**1790,88 zł**	343 €

pasujące umywalki meblowe | matching inset basins

Plan 100	ceramika | ceramics	1726	**763,00 zł**	**938,49 zł**	181 €
Verso 100	ceramika | ceramics	1046	**808,00 zł**	**993,84 zł**	191 €
Zeen 100	konglomerat | mineral composite	1556	**808,00 zł**	**993,84 zł**	191 €

Szafki wiszące o głębokości 15 cm | wall cabinets 15 cm deep

Stilla A30 szafka wisząca | wall cabinet

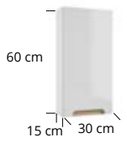

szafka wisząca z 1 drzwiami | wall cabinet with 1 door

kolor frontu front colour	kolor korpusu body colour	indeks index	cena netto	cena brutto	net price
lakier biały połysk lacquer white high gloss	lakier biały połysk lacquer white high gloss	282-A-03008	**326,00 zł**	**400,98 zł**	77 €

Stilla A60 szafka wisząca | wall cabinet

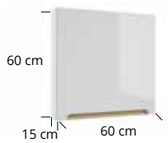

szafka wisząca z 1 drzwiami | wall cabinet with 1 door

kolor frontu front colour	kolor korpusu body colour	indeks index	cena netto	cena brutto	net price
lakier biały połysk lacquer white high gloss	lakier biały połysk lacquer white high gloss	282-A-06008	**462,00 zł**	**568,26 zł**	110 €

Stilla C30 szafka wisząca | wall cabinet

szafka wisząca z 1 drzwiami | wall cabinet with 1 door

kolor frontu front colour	kolor korpusu body colour	indeks index	cena netto	cena brutto	net price
lakier biały połysk lacquer white high gloss	lakier biały połysk lacquer white high gloss	282-C-03005	**415,00 zł**	**510,45 zł**	98 €

Stilla C60 szafka wisząca | wall cabinet

szafka wisząca z 1 drzwiami | wall cabinet with 1 door

kolor frontu front colour	kolor korpusu body colour	indeks index	cena netto	cena brutto	net price
lakier biały połysk lacquer white high gloss	lakier biały połysk lacquer white high gloss	282-C-06004	**578,00 zł**	**710,94 zł**	137 €

UWAGA: wymiary szafek zaokrąglono do pełnych centymetrów
NOTE: the dimensions of cabinets were rounded to the nearest centimetres

w komplecie z szafką blendy w 3 kolorach
cabinet includes rear edges in 3 colours

Szafki wiszące o głębokości 22 cm | wall cabinets 22 cm deep

Stilla A30 szafka wisząca | wall cabinet

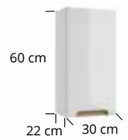

szafka wisząca z 1 drzwiami | wall cabinet with 1 door

kolor frontu front colour	kolor korpusu body colour	indeks index	cena netto	cena brutto	net price
lakier biały połysk lacquer white high gloss	lakier biały połysk lacquer white high gloss	282-A-03002	**326,00 zł**	**400,98 zł**	77 €
NEW lakier kaszmir mat lacquer cashmere matt	lakier kaszmir mat lacquer cashmere matt	282-A-03018	**382,00 zł**	**469,86 zł**	91 €
NEW dekor dąb vicenza jasny decor light vicenza oak	dekor dąb vicenza jasny decor light vicenza oak	282-A-03025	**428,00 zł**	**526,44 zł**	101 €

Stilla C30 szafka wisząca | wall cabinet

szafka wisząca z 1 drzwiami | wall cabinet with 1 door

kolor frontu front colour	kolor korpusu body colour	indeks index	cena netto	cena brutto	net price
lakier biały połysk lacquer white high gloss	lakier biały połysk lacquer white high gloss	282-C-03002	**471,00 zł**	**579,33 zł**	112 €
NEW lakier kaszmir mat lacquer cashmere matt	lakier kaszmir mat lacquer cashmere matt	282-C-03017	**486,00 zł**	**597,78 zł**	115 €
NEW dekor dąb vicenza jasny decor light vicenza oak	dekor dąb vicenza jasny decor light vicenza oak	282-C-03018	**532,00 zł**	**654,36 zł**	125 €

Szafki wiszące o głębokości 45 cm | wall cabinets 45 cm deep

Stilla A30 szafka wisząca | wall cabinet

szafka z możliwością zastosowania kosza
cabinet with the possibility of using a basket

szafka wisząca z 1 drzwiami | wall cabinet with 1 door

kolor frontu front colour	kolor korpusu body colour	indeks index	cena netto	cena brutto	net price
lakier biały połysk lacquer white high gloss	lakier biały połysk lacquer white high gloss	282-A-03001	**414,00 zł**	**509,22 zł**	98 €
NEW lakier kaszmir mat lacquer cashmere matt	lakier kaszmir mat lacquer cashmere matt	282-A-03017	**498,00 zł**	**612,54 zł**	117 €
NEW dekor dąb vicenza jasny decor light vicenza oak	dekor dąb vicenza jasny decor light vicenza oak	282-A-03026	**532,00 zł**	**654,36 zł**	125 €

Stilla C30 szafka wisząca | wall cabinet

szafka wisząca z 1 drzwiami | wall cabinet with 1 door

kolor frontu front colour	kolor korpusu body colour	indeks index	cena netto	cena brutto	net price
lakier biały połysk lacquer white high gloss	lakier biały połysk lacquer white high gloss	282-C-03001	**575,00 zł**	**707,25 zł**	136 €
NEW lakier kaszmir mat lacquer cashmere matt	lakier kaszmir mat lacquer cashmere matt	282-C-03016	**647,00 zł**	**795,81 zł**	153 €
NEW dekor dąb vicenza jasny decor light vicenza oak	dekor dąb vicenza jasny decor light vicenza oak	282-C-03019	**682,00 zł**	**838,86 zł**	161 €

Stilla C60 szafka wisząca | wall cabinet

szafka wisząca z 4 drzwi z miejscem na mop | wall cabinet with 4 doors with space for a mop

kolor frontu front colour	kolor korpusu body colour	indeks index	cena netto	cena brutto	net price
lakier biały połysk lacquer white high gloss	lakier biały połysk lacquer white high gloss	282-C-06003	**1237,00 zł**	**1521,51 zł**	291 €

UWAGA: wymiary szafek zaokrąglono do pełnych centymetrów
NOTE: the dimensions of cabinets were rounded to the nearest centimetres

w komplecie z szafką blendy w 3 kolorach
cabinet includes rear edges in 3 colours

Szafki pod blat | base cabinets

Stilla B60 szafka pod blat | base cabinet

szafka z możliwością zastosowania blatu
cabinet with the possibility of using a countertop

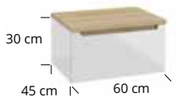

szafka wisząca z 1 szufladą | wall cabinet with 1 drawer

kolor frontu front colour	kolor korpusu body colour	indeks index	cena netto	cena brutto	net price
lakier biały połysk lacquer white high gloss	lakier biały połysk lacquer white high gloss	282-B-06003	**546,00 zł**	**671,58 zł**	130 €

w szufladzie brak wycięcia na syfon | no cutout for the siphon in the drawer

Stilla B60 szafka pod blat | base cabinet

szafka z możliwością zastosowania blatu
cabinet with the possibility of using a countertop

szafka wisząca z 2 szufladami | wall cabinet with 2 drawers

kolor frontu front colour	kolor korpusu body colour	indeks index	cena netto	cena brutto	net price
lakier biały połysk lacquer white high gloss	lakier biały połysk lacquer white high gloss	282-B-06002	**957,00 zł**	**1177,11 zł**	227 €

w górnej szufladzie brak wycięcia na syfon | no cutout for the siphon in the upper drawer

Stilla B80 szafka pod blat | base cabinet

szafka z możliwością zastosowania blatu
cabinet with the possibility of using a countertop

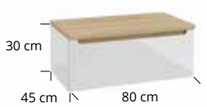

szafka wisząca z 1 szufladą | wall cabinet with 1 drawer

kolor frontu front colour	kolor korpusu body colour	indeks index	cena netto	cena brutto	net price
lakier biały połysk lacquer white high gloss	lakier biały połysk lacquer white high gloss	282-B-08002	**591,00 zł**	**726,93 zł**	140 €

w szufladzie brak wycięcia na syfon | no cutout for the siphon in the drawer

Stilla B80 szafka pod blat | base cabinet

szafka z możliwością zastosowania blatu
cabinet with the possibility of using a countertop

szafka wisząca z 2 szufladami | wall cabinet with 2 drawers

kolor frontu front colour	kolor korpusu body colour	indeks index	cena netto	cena brutto	net price
lakier biały połysk lacquer white high gloss	lakier biały połysk lacquer white high gloss	282-B-08001	**1032,00 zł**	**1269,36 zł**	245 €

w górnej szufladzie brak wycięcia na syfon | no cutout for the siphon in the upper drawer

kosz | basket

pasuje wyłącznie do szafki Stilla A30 głębokiej
fits only into Stilla A30 deep cabinet

kosz z prowadnicą | basket with runner

kolor kolour	indeks index	cena netto	cena brutto	net price
jasny szary graphite	282-H-00015	**393,00 zł**	**483,39 zł**	93 €

szafka z koszem | cabinet with basket

kolor frontu front colour	kolor korpusu body colour	indeks index	cena netto	cena brutto	net price
lakier biały połysk lacquer white high gloss	lakier biały połysk lacquer white high gloss	282-A-03001	**414,00 zł**	**509,22 zł**	98 €
+ kosz z prowadnicą | basket with runner		+282-H-00015	**393,00 zł**	**483,39 zł**	93 €
NEW lakier kaszmir mat lacquer cashmere matt	lakier kaszmir mat lacquer cashmere matt	282-A-03017	**498,00 zł**	**612,54 zł**	117 €
+ kosz z prowadnicą | basket with runner		+282-H-00015	**393,00 zł**	**483,39 zł**	93 €
NEW dekor dąb vicenza jasny decor light vicenza oak	dekor dąb vicenza jasny decor light vicenza oak	282-A-03026	**532,00 zł**	**654,36 zł**	125 €
+ kosz z prowadnicą | basket with runner		+282-H-00015	**393,00 zł**	**483,39 zł**	93 €

UWAGA: wymiary szafek zaokrąglono do pełnych centymetrów
NOTE: the dimensions of cabinets were rounded to the nearest centimetres

w komplecie z szafką blendy w 3 kolorach
cabinet includes rear edges in 3 colours

Stilla E60 szafka lustrzana | mirror cabinet

do skompletowania z gniazdem meblowym Combi Box
to be combined with the Combi Box furniture socket

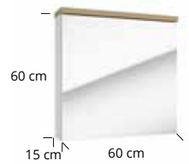

szafka wisząca z lustrem z 1 drzwiami
hanging mirror cabinet with 1 door

kolor korpusu body colour	kolor panela panel colour	indeks index	cena netto	cena brutto	net price
lakier biały połysk lacquer white high gloss	dekor buk truflowy decor truffle beech	282-E-06001	**398,00 zł**	**489,54 zł**	94 €

Stilla E60 LED szafka lustrzana | mirror cabinet

gniazdo meblowe Combi Box w komplecie z szafką
Combi Box furniture socket can be optionally combined

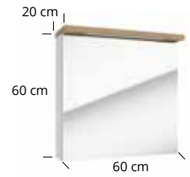

szafka wisząca z lustrem z 1 drzwiami z wbudowanym panelem oświetleniowym LED
hanging mirror cabinet with 1 door and integrated LED panel

kolor korpusu body colour	kolor panela panel colour	indeks index	cena netto	cena brutto	net price
lakier biały połysk lacquer white high gloss	dekor buk truflowy decor truffle beech	282-E-06002	**678,00 zł**	**833,94 zł**	161 €

Stilla E80 szafka lustrzana | mirror cabinet

do skompletowania z gniazdem meblowym Combi Box
to be combined with the Combi Box furniture socket

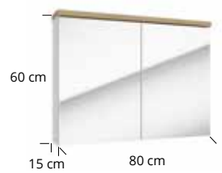

szafka wisząca z lustrem z 2 drzwi
hanging mirror cabinet with 2 doors

kolor korpusu body colour	kolor panela panel colour	indeks index	cena netto	cena brutto	net price
lakier biały połysk lacquer white high gloss	dekor buk truflowy decor truffle beech	282-E-08001	**487,00 zł**	**599,01 zł**	116 €

Stilla E80 LED szafka lustrzana | mirror cabinet

gniazdo meblowe Combi Box w komplecie z szafką
Combi Box furniture socket can be optionally combined

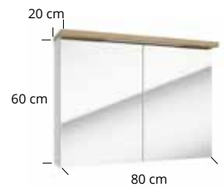

szafka wisząca z lustrem z 2 drzwi z wbudowanym panelem oświetleniowym LED
hanging mirror cabinet with 2 doors and integrated LED panel

kolor korpusu body colour	kolor panela panel colour	indeks index	cena netto	cena brutto	net price
lakier biały połysk lacquer white high gloss	dekor buk truflowy decor truffle beech	282-E-08002	**752,00 zł**	**924,96 zł**	178 €

umywalki | washbasins
blaty | countertops
kubiki | cubic shelves
uchwyty | handles
nóżki | legs
lustra | mirrors
oświetlenie | lighting
182-225

UWAGA: wymiary szafek zaokrąglono do pełnych centymetrów
NOTE: the dimensions of cabinets were rounded to the nearest centimetres

Metro System

Łazienka szyta na miarę

Tailor-made bathroom

nagrody | awards

DIAMENT meblarstwa 2021

Więcej o kolekcji

More about the collection

wyróżniki kolekcji | features of the collection

meble modułowe
modular furniture

PREMIUM
metalowe boki szuflad
metal drawer sides

soft close
soft close

lakierowane boki i fronty
lacquered sides and fronts

drewnopodobny dekor
wood-like decor

kolory | colours

lakier biały połysk
lacquer white high gloss

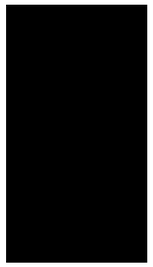

lakier czarny mat no fingerprint
lacquer black matt no fingerprint

dekor dąb craft złoty
golden craft oak decor

dekor beton czarny
black concrete decor

uchwyty
należy zakupić osobno

handles
to be purchased separately

223-224

Latte

uchwyt powierzchniowy | surface-mounted handle

szerokość width	indeks index
20,2 cm	190-H-00056
20,2 cm	190-H-00058
20,2 cm	190-H-00054
33 cm	190-H-00061
33 cm	190-H-00063
33 cm	190-H-00060

Twig

uchwyt powierzchniowy | surface-mounted handle

szerokość width	indeks index
4 cm	001-H-00036
4 cm	001-H-00035
4 cm	001-H-00034
23,6 cm	001-H-00032
23,6 cm	001-H-00031
23,6 cm	001-H-00033

Jo

uchwyt krawędziowy | edge-mounted handle

szerokość width	indeks index
5 cm	001-H-00092
5 cm	001-H-00093
21 cm	001-H-00064
21 cm	001-H-00063

Joy

uchwyt powierzchniowy | surface-mounted handle

szerokość width	indeks index
5 cm	001-H-00068
5 cm	001-H-00067
21 cm	001-H-00066
21 cm	001-H-00065

Luna

uchwyt krawędziowy | edge-mounted handle

szerokość width	indeks index
29,8 cm	001-H-00077
29,8 cm	001-H-00078
29,8 cm	001-H-00071*
29,8 cm	001-H-00072*
49,7 cm	001-H-00079
49,7 cm	001-H-00080
59,7 cm	001-H-00075
59,7 cm	001-H-00076
79,7 cm	001-H-00073
79,7 cm	001-H-00074

* uchwyt łączy dolne i górne drzwi
the handle connects the lower and upper doors

Funkcjonalne rozwiązania

Functional solutions

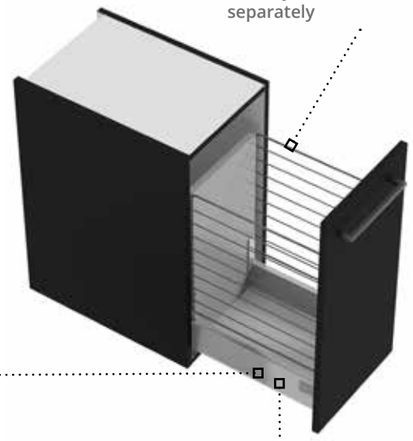

kosz na bieliznę należy zakupić osobno 282-H-00015

laundry basket is available separately

PREMIUM

metalowe boki szuflad

metal drawer sides

tylko meble w kolorze:

only furniture in colour:

lakier czarny mat no fingerprint
lacquer black matt no fingerprint

prowadnica z pełnym wysuwem

full-extension runner

prowadnica z pełnym wysuwem

full-extension runner

Więcej możliwości, kreatywność i modułowość

More possibilities, creativity and modularity

Moduły kolekcji Metro System

Metro System collection modules

szafki pod umywalkę | washbasin cabinets

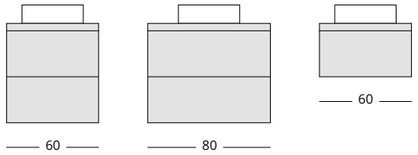

blaty | countertops

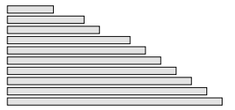

30-50-60-80-90-100-110-120-130-140

szafki pod blat | base cabinets

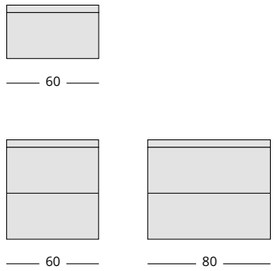

szafki wiszące | wall cabinets

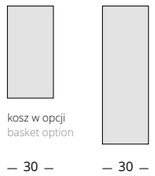

kubiki | cubic shelves

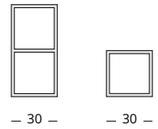

słupek | tall cabinet

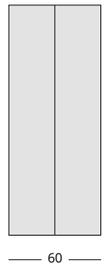

Przykładowe zestawy modułowe

Example modular sets

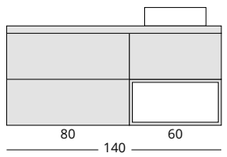

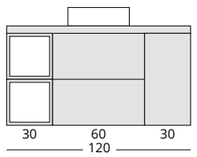

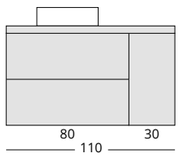

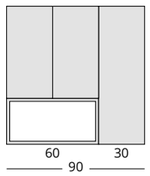

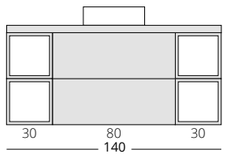

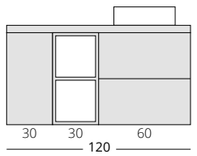

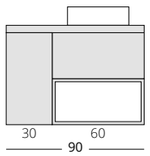

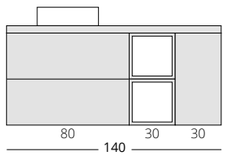

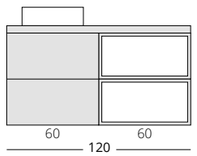

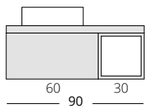

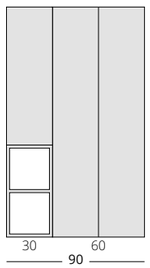

Metro System D60 szafka podumywalkowa | washbasin cabinet

szafka z możliwością zastosowania umywalki meblowej
cabinet with the possibility of using an inset basin

szafka wisząca z 2 szufladami | wall cabinet with 2 drawers

kolor frontu front colour	kolor korpusu body colour	indeks index	cena netto	cena brutto	net price
lakier biały połysk lacquer white high gloss	lakier biały połysk lacquer white high gloss	190-D-06068	**538,00 zł**	**661,74 zł**	128 €

pasujące umywalki meblowe | matching inset basins

Go 60	ceramika | ceramics	1052	**370,00 zł**	**455,10 zł**	88 €
Olex 60	konglomerat | mineral composite	2022	**370,00 zł**	**455,10 zł**	88 €

Metro System D80 szafka podumywalkowa | washbasin cabinet

szafka z możliwością zastosowania umywalki meblowej
cabinet with the possibility of using an inset basin

szafka wisząca z 2 szufladami | wall cabinet with 2 drawers

kolor frontu front colour	kolor korpusu body colour	indeks index	cena netto	cena brutto	net price
lakier biały połysk lacquer white high gloss	lakier biały połysk lacquer white high gloss	190-D-08066	**613,00 zł**	**753,99 zł**	145 €

pasujące umywalki meblowe | matching inset basins

Go 80	ceramika | ceramics	1054	**498,00 zł**	**612,54 zł**	118 €
Olex 80	konglomerat | mineral composite	2014	**498,00 zł**	**612,54 zł**	118 €

Metro System D60 szafka podumywalkowa | washbasin cabinet

szafka z możliwością zastosowania umywalki meblowej lub blatu i umywalki nablatowej
cabinet with the possibility of using an inset basin or a countertop and a countertop washbasin

szafka wisząca z 1 szufladą | wall cabinet with 1 drawer

kolor frontu front colour	kolor korpusu body colour	indeks index	cena netto	cena brutto	net price
lakier biały połysk lacquer white high gloss	lakier biały połysk lacquer white high gloss	190-D-06070	**371,00 zł**	**456,33 zł**	88 €

szafka wisząca z 2 szufladami | wall cabinet with 2 drawers

kolor frontu front colour	kolor korpusu body colour	indeks index	cena netto	cena brutto	net price
lakier biały połysk lacquer white high gloss	lakier biały połysk lacquer white high gloss	190-D-06067	**538,00 zł**	**661,74 zł**	128 €
PREMIUM lakier czarny mat no fingerprint lacquer black matt no fingerprint	lakier czarny mat no fingerprint lacquer black matt no fingerprint	190-D-06062	**742,00 zł**	**912,66 zł**	176 €
dekor dąb craft złoty golden craft oak decor	dekor dąb craft złoty golden craft oak decor	190-D-06063	**526,00 zł**	**646,98 zł**	125 €

pasujące umywalki meblowe | matching inset basins

Nanu 60	ceramika | ceramics	1032	**370,00 zł**	**455,10 zł**	88 €
Plan 60	ceramika | ceramics	1722	**346,00 zł**	**425,58 zł**	83 €
Puro 60	szkło | glass	3072	**767,00 zł**	**943,41 zł**	182 €
Verso 60	ceramika | ceramics	1042	**405,00 zł**	**498,15 zł**	96 €
Zeen 60	konglomerat | mineral composite	1552	**405,00 zł**	**498,15 zł**	96 €

UWAGA: wymiary szafek zaokrąglono do pełnych centymetrów
NOTE: the dimensions of cabinets were rounded to the nearest centimetres

uchwyty nie są częścią zestawu, należy zakupić je osobno
handles are not included in the set, to be purchased separately

Metro System D80 szafka podumywalkowa | washbasin cabinet

szafka z możliwością zastosowania umywalki meblowej lub blatu i umywalki nablatowej
cabinet with the possibility of using an inset basin or a countertop and a countertop washbasin

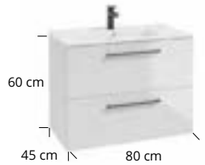

szafka wisząca z 2 szufladami | wall cabinet with 2 drawers

kolor frontu front colour	kolor korpusu body colour	indeks index	cena netto	cena brutto	net price
lakier biały połysk lacquer white high gloss	lakier biały połysk lacquer white high gloss	190-D-08065	**613,00 zł**	**753,99 zł**	145 €
PREMIUM lakier czarny mat no fingerprint lacquer black matt no fingerprint	lakier czarny mat no fingerprint lacquer black matt no fingerprint	190-D-08062	**865,00 zł**	**1063,95 zł**	205 €
dekor dąb craft złoty golden craft oak decor	dekor dąb craft złoty golden craft oak decor	190-D-08063	**600,00 zł**	**738,00 zł**	142 €

pasujące umywalki meblowe | matching inset basins

Nanu 80	ceramika | ceramics	1034	**498,00 zł**	**612,54 zł**	118 €
Plan 80	ceramika | ceramics	1724	**461,00 zł**	**567,03 zł**	109 €
Puro 80	szkło | glass	3074	**928,00 zł**	**1141,44 zł**	218 €
Verso 80	ceramika | ceramics	1044	**532,00 zł**	**654,36 zł**	126 €
Zeen 80	konglomerat | mineral composite	1554	**532,00 zł**	**654,36 zł**	126 €

Szafki wiszące o głębokości 22 cm | wall cabinets 22 cm deep

Metro System A30 szafka wisząca | wall cabinet

szafka wisząca z 1 drzwiami | wall cabinet with 1 door

kolor frontu front colour	kolor korpusu body colour	indeks index	cena netto	cena brutto	net price
lakier biały połysk lacquer white high gloss	lakier biały połysk lacquer white high gloss	190-A-03022	**241,00 zł**	**296,43 zł**	59 €
PREMIUM lakier czarny mat no fingerprint lacquer black matt no fingerprint	lakier czarny mat no fingerprint lacquer black matt no fingerprint	190-A-03014	**285,00 zł**	**350,55 zł**	69 €
dekor dąb craft złoty golden craft oak decor	dekor dąb craft złoty golden craft oak decor	190-A-03016	**229,00 zł**	**281,67 zł**	54 €

Metro System C30 szafka wisząca | wall cabinet

szafka wisząca z 1 drzwiami | wall cabinet with 1 door

kolor frontu front colour	kolor korpusu body colour	indeks index	cena netto	cena brutto	net price
lakier biały połysk lacquer white high gloss	lakier biały połysk lacquer white high gloss	190-C-03014	**347,00 zł**	**426,81 zł**	83 €
PREMIUM lakier czarny mat no fingerprint lacquer black matt no fingerprint	lakier czarny mat no fingerprint lacquer black matt no fingerprint	190-C-03008	**360,00 zł**	**442,80 zł**	86 €
dekor dąb craft złoty golden craft oak decor	dekor dąb craft złoty golden craft oak decor	190-C-03010	**334,00 zł**	**410,82 zł**	79 €

UWAGA: wymiary szafek zaokrąglono do pełnych centymetrów
NOTE: the dimensions of cabinets were rounded to the nearest centimetres

uchwyty nie są częścią zestawu, należy zakupić je osobno
handles are not included in the set, to be purchased separately

Szafki wiszące o głębokości 45 cm | wall cabinets 45 cm deep

Metro System A30 szafka wisząca | wall cabinet

szafka z możliwością zastosowania kosza
cabinet with the possibility of using an basket

szafka wisząca z 1 drzwiami | wall cabinet with 1 door

kolor frontu front colour	kolor korpusu body colour	indeks index	cena netto	cena brutto	net price
lakier biały połysk lacquer white high gloss	lakier biały połysk lacquer white high gloss	190-A-03023	**334,00 zł**	**410,82 zł**	79 €
PREMIUM lakier czarny mat no fingerprint lacquer black matt no fingerprint	lakier czarny mat no fingerprint lacquer black matt no fingerprint	190-A-03015	**371,00 zł**	**456,33 zł**	88 €
dekor dąb craft złoty golden craft oak decor	dekor dąb craft złoty golden craft oak decor	190-A-03017	**323,00 zł**	**397,29 zł**	76 €

Metro System C30 szafka wisząca | wall cabinet

szafka wisząca z 1 drzwiami | wall cabinet with 1 door

kolor frontu front colour	kolor korpusu body colour	indeks index	cena netto	cena brutto	net price
lakier biały połysk lacquer white high gloss	lakier biały połysk lacquer white high gloss	190-C-03015	**453,00 zł**	**557,19 zł**	107 €
PREMIUM lakier czarny mat no fingerprint lacquer black matt no fingerprint	lakier czarny mat no fingerprint lacquer black matt no fingerprint	190-C-03009	**494,00 zł**	**607,62 zł**	117 €
dekor dąb craft złoty golden craft oak decor	dekor dąb craft złoty golden craft oak decor	190-C-03011	**439,00 zł**	**539,97zł**	105 €

Metro System C60 szafka wisząca | wall cabinet

szafka wisząca z 2 drzwi z miejscem na mop | wall cabinet with 2 doors with space for a mop

kolor frontu front colour	kolor korpusu body colour	indeks index	cena netto	cena brutto	net price
lakier biały połysk lacquer white high gloss	lakier biały połysk lacquer white high gloss	190-C-06004	**865,00 zł**	**1063,95 zł**	205 €

Szafki pod blat | base cabinets

Metro System B60 szafka pod blat | base cabinet

szafka z możliwością zastosowania blatu
cabinet with the possibility of using an countertop

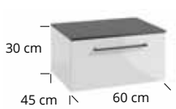

szafka wisząca z 1 szufladą | wall cabinet with 1 drawer

kolor frontu front colour	kolor korpusu body colour	indeks index	cena netto	cena brutto	net price
lakier biały połysk lacquer white high gloss	lakier biały połysk lacquer white high gloss	190-B-06008	**366,00 zł**	**450,18 zł**	87 €

w szufladzie brak wycięcia na syfon | there is no cutout for the siphon in the drawer

Metro System B60 szafka pod blat | base cabinet

szafka z możliwością zastosowania blatu
cabinet with the possibility of using an countertop

szafka wisząca z 2 szufladami | wall cabinet with 2 drawers

kolor frontu front colour	kolor korpusu body colour	indeks index	cena netto	cena brutto	net price
lakier biały połysk lacquer white high gloss	lakier biały połysk lacquer white high gloss	190-B-06009	**533,00 zł**	**655,59 zł**	126 €

w górnej szufladzie brak wycięcia na syfon | there is no cutout for the siphon in the upper drawer

UWAGA: wymiary szafek zaokrąglono do pełnych centymetrów
NOTE: the dimensions of cabinets were rounded to the nearest centimetres

uchwyty nie są częścią zestawu, należy zakupić je osobno
handles are not included in the set, to be purchased separately

Metro System B80 szafka pod blat | base cabinet

szafka z możliwością zastosowania blatu
cabinet with the possibility of using an countertop

szafka wisząca z 2 szufladami | wall cabinet with 2 drawers

kolor frontu front colour	kolor korpusu body colour	indeks index	cena netto	cena brutto	net price
lakier biały połysk lacquer white high gloss	lakier biały połysk lacquer white high gloss	190-B-08005	**607,00 zł**	**746,61 zł**	143 €

w górnej szufladzie brak wycięcia na syfon | there is no cutout for the siphon in the upper drawer

kosz | basket

pasuje wyłącznie do szafki Metro System A30 głębokiej
fits only into Metro System A30 deep cabinet

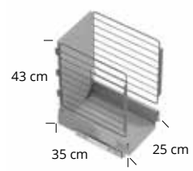

kosz z prowadnicą | basket with runner

kolor colour	indeks index	cena netto	cena brutto	net price
jasny szary graphite	282-H-00015	**393,00 zł**	**483,39 zł**	93 €

szafka wisząca z 1 drzwiami + kosz | wall cabinet with 1 door + basket

kolor frontu front colour	kolor korpusu body colour	indeks index	cena netto	cena brutto	net price
lakier biały połysk lacquer white high gloss	lakier biały połysk lacquer white high gloss	190-A-03023	**334,00 zł**	**410,82 zł**	79 €
+ kosz z prowadnicą | basket with runner		+282-H-00015	**393,00 zł**	**483,39 zł**	93 €
PREMIUM lakier czarny mat no fingerprint lacquer black matt no fingerprint	lakier czarny mat no fingerprint lacquer black matt no fingerprint	190-A-03015	**371,00 zł**	**456,33 zł**	88 €
+ kosz z prowadnicą | basket with runner		+282-H-00015	**393,00 zł**	**483,39 zł**	93 €
dekor dąb craft złoty golden craft oak decor	dekor dąb craft złoty golden craft oak decor	190-A-03017	**323,00 zł**	**397,29 zł**	76 €
+ kosz z prowadnicą | basket with runner		+282-H-00015	**393,00 zł**	**483,39 zł**	93 €

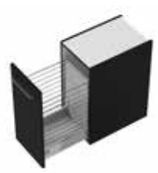

Metro System B70 szafka nad pralkę | washing machine cabinet

szafka stojąca z blatem | standing cabinet with top

kolor korpusu front colour	indeks index	cena netto	cena brutto	net price
dekor beton czarny black concrete decor	190-B-07008	**393,00 zł**	**483,39 zł**	93 €
dekor dąb craft złoty golden craft oak decor	190-B-07007	**393,00 zł**	**483,39 zł**	93 €

Metro System B70 szafka nad pralkę | washing machine cabinet

szafka stojąca z blatem | standing cabinet with top

kolor korpusu front colour	indeks index	cena netto	cena brutto	net price
dekor beton czarny black concrete decor	190-B-07006	**475,00 zł**	**584,25 zł**	112 €
dekor dąb craft złoty golden craft oak decor	190-B-07005	**475,00 zł**	**584,25 zł**	112 €

umywalki / washbasins | blaty / countertops | kubiki / cubic shelves | uchwyty / handles | nóżki / legs | lustra / mirrors | oświetlenie / lighting

182-225

UWAGA: wymiary szafek zaokrąglono do pełnych centymetrów
NOTE: the dimensions of cabinets were rounded to the nearest centimetres

uchwyty nie są częścią zestawu, należy zakupić je osobno
handles are not included in the set, to be purchased separately

Smart

Mała łazienka, wielka wygoda

Small bathroom, great comfort

Więcej o kolekcji

More about the collection

meble modułowe
modular furniture

lakier światłoutwardzalny
light-cured lacquer

soft close
soft close

drewnopodobny dekor
wood-like decor

kolory | colours

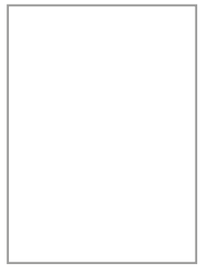

lakier biały połysk
lacquer white high gloss

lakier kaszmir mat
lacquer cashmere matt

dekor dąb corbridge
decor corbridge oak

uchwyty | handles

w zestawie z szafką
included with the cabinet

uchwyt Grip
Grip handle

uchwyt Grip
Grip handle

uchwyt Grip
Grip handle

Więcej możliwości, kreatywność i modułowość

More possibilities, creativity and modularity

Moduły kolekcji Smart

Smart collection modules

szafki pod umywalkę | washbasin cabinets

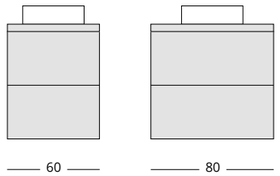

blaty | countertops

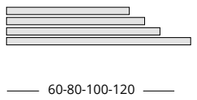

szafka wisząca | wall cabinets

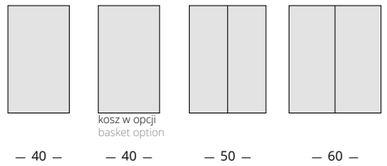

szafki lustrzane | mirror cabinets

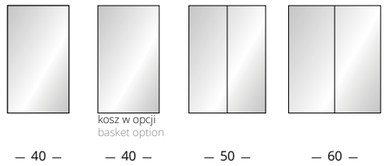

Przykładowe zestawy modułowe

Example modular sets

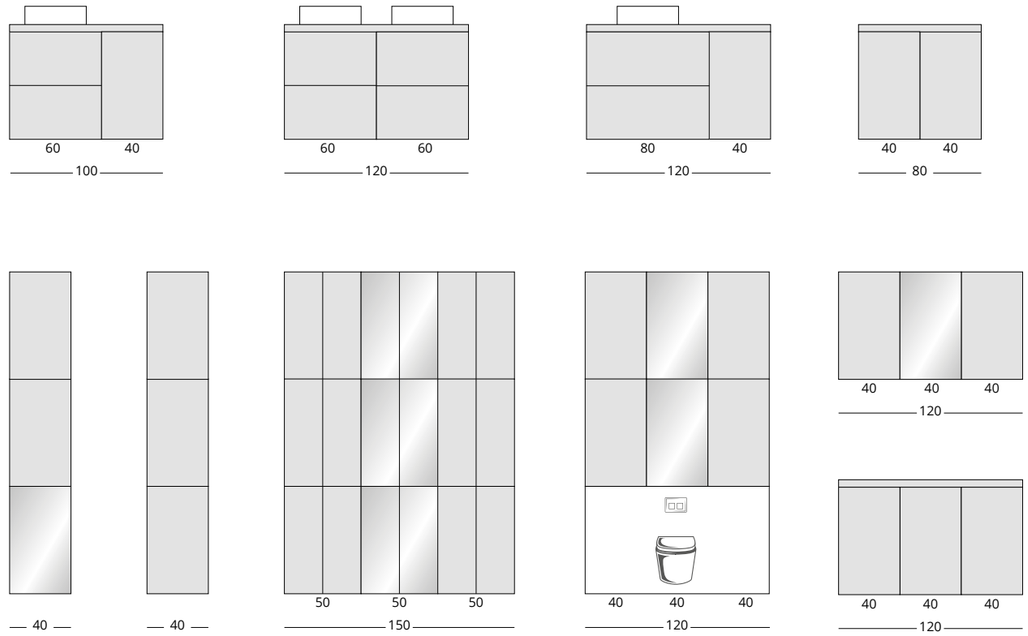

Smart D50 szafka podumywalkowa | washbasin cabinet NEW

szafka z możliwością zastosowania umywalki meblowej
cabinet with the possibility of using an inset basin

szafka wisząca z 2 szufladami | wall cabinet with 2 drawers

kolor frontu / korpusu front colour / body colour	kolor uchwytu handle colour	indeks index	cena netto	cena brutto	net price
lakier biały połysk lacquer white high gloss	chrom połysk chrome high gloss	106-D-05035	**638,00 zł**	**784,74 zł**	150 €

szafka wisząca z 2 szufladami | wall cabinet with 2 drawers

kolor frontu / korpusu front colour/body colour	kolor uchwytu handle colour	indeks index	cena netto	cena brutto	net price
lakier kaszmir mat lacquer cashmere matt	czarny mat black matt	106-D-05037	**671,00 zł**	**825,33 zł**	159 €
dekor dąb corbridge decor corbridge oak	czarny mat black matt	106-D-05036	**638,00 zł**	**784,74 zł**	150 €

pasująca umywalka | matching basin

Go 50	ceramika | ceramics	1050	**336,00 zł**	**413,28 zł**	80 €

Smart D60 szafka podumywalkowa | washbasin cabinet NEW

szafka z możliwością zastosowania umywalki meblowej lub blatu i umywalki nablatowej
cabinet with the possibility of using an inset basin or a countertop and a countertop washbasin

szafka wisząca z 2 szufladami | wall cabinet with 2 drawers

kolor frontu / korpusu front colour / body colour	kolor uchwytu handle colour	indeks index	cena netto	cena brutto	net price
lakier biały połysk lacquer white high gloss	chrom połysk chrome high gloss	106-D-06030	**682,00 zł**	**838,86 zł**	161 €

szafka wisząca z 2 szufladami | wall cabinet with 2 drawers

kolor frontu / korpusu front colour / body colour	kolor uchwytu handle colour	indeks index	cena netto	cena brutto	net price
lakier kaszmir mat lacquer cashmere matt	czarny mat black matt	106-D-06032	**715,00 zł**	**879,45 zł**	169 €
dekor dąb corbridge decor corbridge oak	czarny mat black matt	106-D-06031	**682,00 zł**	**838,86 zł**	161 €

pasujące umywalki meblowe | matching inset basin

Go 60	ceramika | ceramics	1052	**370,00 zł**	**455,10 zł**	88 €
Bonito 60	ceramika | ceramics	1072	**428,00 zł**	**526,44 zł**	102 €

Do szafki pod umywalkę o szerokości 60 i 80 cm pasują 2 modele umywalek: Go oraz Bonito.
Two models of washbasins fit into the 60 and 80 cm wide washbasin cabinet: Go and Bonito.

umywalka **Go** to klasyczny wybór do każdego stylu wnętrza | the **Go** washbasin is a classic choice for any interior style.

umywalka **Bonito** posiada praktyczny blat na podręczne akcesoria | the **Bonito** washbasin has a practical countertop for handy accessories.

UWAGA: wymiary szafek zaokrąglono do pełnych centymetrów
NOTE: the dimensions of cabinets were rounded to the nearest centimetres

uchwyty w zestawie z szafką
handles included with the cabinet

Smart D80 szafka podumywalkowa | washbasin cabinet NEW

szafka z możliwością zastosowania umywalki meblowej lub blatu i umywalki nablatowej
cabinet with the possibility of using an inset basin or a countertop and a countertop washbasin

szafka wisząca z 2 szufladami | wall cabinet with 2 drawers

kolor frontu / korpusu front colour / body colour	kolor uchwytu handle colour	indeks index	cena netto	cena brutto	net price
lakier biały połysk lacquer white high gloss	chrom połysk chrome high gloss	106-D-08025	**770,00 zł**	**947,10 zł**	182 €

szafka wisząca z 2 szufladami | wall cabinet with 2 drawers

kolor frontu / korpusu front colour / body colour	kolor uchwytu handle colour	indeks index	cena netto	cena brutto	net price
lakier kaszmir mat lacquer cashmere matt	czarny mat black matt	106-D-08027	**803,00 zł**	**987,69 zł**	190 €
dekor dąb corbridge decor corbridge oak	czarny mat black matt	106-D-08026	**770,00 zł**	**947,10 zł**	182 €

pasujące umywalki meblowe | matching inset basin

Go 80	ceramika | ceramics	1054	**498,00 zł**	**612,54 zł**	118 €
Bonito 80	ceramika | ceramics	1074	**532,00 zł**	**654,36 zł**	126 €

Blaty laminowane o **głębokości 41 cm** i grubości 2,5 cm | laminated countertops **41 cm deep** and 2,5 cm thick

Blaty lakier biały połysk | white high gloss lacquer countertops

NEW

UNI GO

szer. × wys. × gł. | w × h × d	indeks | index	cena netto	cena brutto	net price
60,4 x 2,5 x 41 cm	282-F-06011	**242,00 zł**	**297,66 zł**	52 €
80,4 x 2,5 x 41 cm	282-F-08008	**308,00 zł**	**378,84 zł**	66 €
100,4 x 2,5 x 41 cm	282-F-10006	**352,00 zł**	**432,96 zł**	83 €
120,4 x 2,5 x 41 cm	282-F-12010	**381,00 zł**	**468,63 zł**	90 €

Blaty lakier kaszmir mat | cashmere matt lacquer countertops

NEW

UNI GO

szer. × wys. × gł. | w × h × d	indeks | index	cena netto	cena brutto	net price
60,4 x 2,5 x 41 cm	282-F-06015	**242,00 zł**	**297,66 zł**	58 €
80,4 x 2,5 x 41 cm	282-F-08011	**308,00 zł**	**378,84 zł**	73 €
100,4 x 2,5 x 41 cm	282-F-10007	**352,00 zł**	**432,96 zł**	83 €
120,4 x 2,5 x 41 cm	282-F-12013	**381,00 zł**	**468,63 zł**	90 €

Blaty dekor dąb corbridge | corbridge oak decor countertops

NEW

UNI GO

szer. × wys. × gł. | w × h × d	indeks | index	cena netto	cena brutto	net price
60,4 x 2,5 x 41 cm	282-F-06016	**190,00 zł**	**233,70 zł**	46 €
80,4 x 2,5 x 41 cm	282-F-08012	**238,00 zł**	**292,74 zł**	57 €
100,4 x 2,5 x 41 cm	282-F-10008	**273,00 zł**	**335,79 zł**	64 €
120,4 x 2,5 x 41 cm	282-F-12014	**291,00 zł**	**357,93 zł**	69 €

UWAGA: wymiary szafek zaokrąglono do pełnych centymetrów
NOTE: the dimensions of cabinets were rounded to the nearest centimetres

uchwyty w zestawie z szafką
handles included with the cabinet

Smart A40 szafka wisząca | wall cabinet NEW

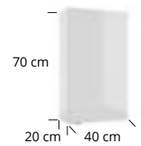

szafka wisząca z 1 drzwiami | wall cabinet with 1 door

kolor frontu / korpusu front colour / body colour	kolor uchwytu handle colour	indeks index	cena netto	cena brutto	net price
lakier biały połysk lacquer white high gloss	chrom połysk chrome high gloss	106-A-04002	330,00 zł	405,90 zł	79 €

szafka wisząca z 1 drzwiami | wall cabinet with 1 door

kolor frontu / korpusu front colour / body colour	kolor uchwytu handle colour	indeks index	cena netto	cena brutto	net price
lakier kaszmir mat lacquer cashmere matt	czarny mat black matt	106-A-04004	374,00 zł	460,02 zł	88 €
dekor dąb corbridge decor corbridge oak	czarny mat black matt	106-A-04003	330,00 zł	405,90 zł	79 €

Smart A40 szafka wisząca | wall cabinet NEW

szafka z możliwością zastosowania kosza | cabinet with the possibility of using an basket

szafka wisząca z 1 drzwiami | wall cabinet with 1 door

kolor frontu / korpusu front colour / body colour	kolor uchwytu handle colour	indeks index	cena netto	cena brutto	net price
lakier biały połysk lacquer white high gloss	chrom połysk chrome high gloss	106-A-04005	396,00 zł	487,08 zł	95 €

szafka wisząca z 1 drzwiami | wall cabinet with 1 door

kolor frontu / korpusu front colour / body colour	kolor uchwytu handle colour	indeks index	cena netto	cena brutto	net price
lakier kaszmir mat lacquer cashmere matt	czarny mat black matt	106-A-04007	440,00 zł	541,20 zł	104 €
dekor dąb corbridge decor corbridge oak	czarny mat black matt	106-A-04006	396,00 zł	487,08 zł	95 €

Smart A50 szafka wisząca | wall cabinet NEW

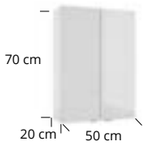

szafka wisząca z 2 drzwi | wall cabinet with 2 doors

kolor frontu / korpusu front colour / body colour	kolor uchwytu handle colour	indeks index	cena netto	cena brutto	net price
lakier biały połysk lacquer white high gloss	chrom połysk chrome high gloss	106-A-05003	413,00 zł	507,99 zł	97 €

szafka wisząca z 2 drzwi | wall cabinet with 2 doors

kolor frontu / korpusu front colour / body colour	kolor uchwytu handle colour	indeks index	cena netto	cena brutto	net price
lakier kaszmir mat lacquer cashmere matt	czarny mat black matt	106-A-05005	451,00 zł	554,73 zł	106 €
dekor dąb corbridge decor corbridge oak	czarny mat black matt	106-A-05004	413,00 zł	507,99 zł	97 €

Smart A60 szafka wisząca | wall cabinet NEW

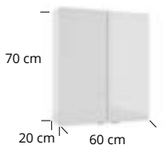

szafka wisząca z 2 drzwi | wall cabinet with 2 doors

kolor frontu / korpusu front colour / body colour	kolor uchwyt handle colour	indeks index	cena netto	cena brutto	net price
lakier biały połysk lacquer white high gloss	chrom połysk chrome high gloss	106-A-06001	440,00 zł	541,2 zł	104 €

szafka wisząca z 2 drzwi | wall cabinet with 2 doors

kolor frontu / korpusu front colour / body colour	kolor uchwytu handle colour	indeks index	cena netto	cena brutto	net price
lakier kaszmir mat lacquer cashmere matt	czarny mat black matt	106-A-06003	484,00 zł	595,32 zł	115 €
dekor dąb corbridge decor corbridge oak	czarny mat black matt	106-A-06002	440,00 zł	541,2 zł	104 €

UWAGA: wymiary szafek zaokrąglono do pełnych centymetrów
NOTE: the dimensions of cabinets were rounded to the nearest centimetres

uchwyty w zestawie z szafką
handles included with the cabinet

Smart E40 szafka lustrzana | mirror cabinet NEW

do skompletowania z gniazdem meblowym Combi Box | Combi Box furniture socket can be optionally combined

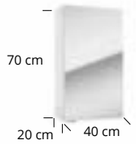

szafka wisząca z 1 drzwiami | wall cabinet with 1 door

kolor korpusu body colour	kolor uchwytu handle colour	indeks index	cena netto	cena brutto	net price
lakier biały połysk lacquer white high gloss	chrom połysk chrome high gloss	106-E-04003	363,00 zł	446,49 zł	86 €

Smart E40 szafka lustrzana | mirror cabinet NEW

do skompletowania z gniazdem meblowym Combi Box | Combi Box furniture socket can be optionally combined
szafka z możliwością zastosowania kosza | cabinet with the possibility of using an basket

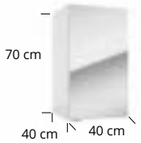

szafka wisząca z 1 drzwiami | wall cabinet with 1 door

kolor korpusu body colour	kolor uchwytu handle colour	indeks index	cena netto	cena brutto	net price
lakier biały połysk lacquer white high gloss	chrom połysk chrome high gloss	106-E-04004	440,00 zł	541,20 zł	104 €

Smart E50 szafka lustrzana | mirror cabinet NEW

do skompletowania z gniazdem meblowym Combi Box | Combi Box furniture socket can be optionally combined

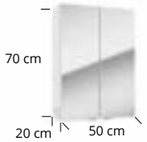

szafka wisząca z 2 drzwi | wall cabinet with 2 doors

kolor korpusu body colour	kolor uchwytu handle colour	indeks index	cena netto	cena brutto	net price
lakier biały połysk lacquer white high gloss	chrom połysk chrome high gloss	106-E-05005	429,00 zł	527,67 zł	102 €

Smart E60 szafka lustrzana | mirror cabinet NEW

do skompletowania z gniazdem meblowym Combi Box | Combi Box furniture socket can be optionally combined

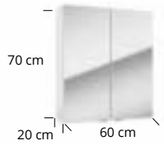

szafka wisząca z 2 drzwi | wall cabinet with 2 doors

kolor korpusu body colour	kolor uchwytu handle colour	indeks index	cena netto	cena brutto	net price
lakier biały połysk lacquer white high gloss	chrom połysk chrome high gloss	106-E-06007	462,00 zł	568,26 zł	109 €

kosz | basket NEW

pasuje wyłącznie do szafki Smart A40/E40 głębokiej | the basket fits only into Smart A40/E40 deep cabinet

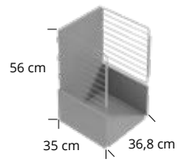

kosz z prowadnicą | basket with runner

kolor colour	indeks index	cena netto	cena brutto	net price
grafit szary graphite gray	282-H-00024	407,00 zł	500,61 zł	96 €

szafka z koszem | cabinet with basket

kolor colour	kolor uchwytu handle colour	indeks index	cena netto	cena brutto	net price
lakier biały połysk lacquer white high gloss	chrom połysk chrome high gloss	106-A-04005	396,00 zł	487,08 zł	94 €
+ kosz z prowadnicą | basket with runner		+282-H-00024	407,00 zł	500,61 zł	96 €
lakier biały połysk lacquer white high gloss	chrom połysk chrome high gloss	106-E-04004	440,00 zł	541,20 zł	104 €
+ kosz z prowadnicą | basket with runner		+282-H-00024	407,00 zł	500,61 zł	96 €
lakier kaszmir mat lacquer cashmere matt	czarny mat black matt	106-A-04007	440,00 zł	541,20 zł	104 €
+ kosz z prowadnicą | basket with runner		+282-H-00024	407,00 zł	500,61 zł	96 €
dekor dąb corbridge decor corbridge oak	czarny mat black matt	106-A-04006	396,00 zł	487,08 zł	95 €
+ kosz z prowadnicą | basket with runner		+282-H-00024	407,00 zł	500,61 zł	96 €

umywalki / washbasins | blaty / countertops | kubiki / cubic shelves | uchwyty / handles | nóżki / legs | lustra / mirrors | oświetlenie / lighting | 182-225

uchwyty w zestawie z szafką
handles included with the cabinet

Duo

Sprytne rozwiązania na każdy centymetr

Clever solutions for every inch

Więcej
o kolekcji

More about
the collection

meble modułowe
modular furniture

lakier światłoutwardzalny
light-cured lacquer

kompaktowe wymiary
compact dimensions

push to open
push to open

meble wiszące
hanging furniture

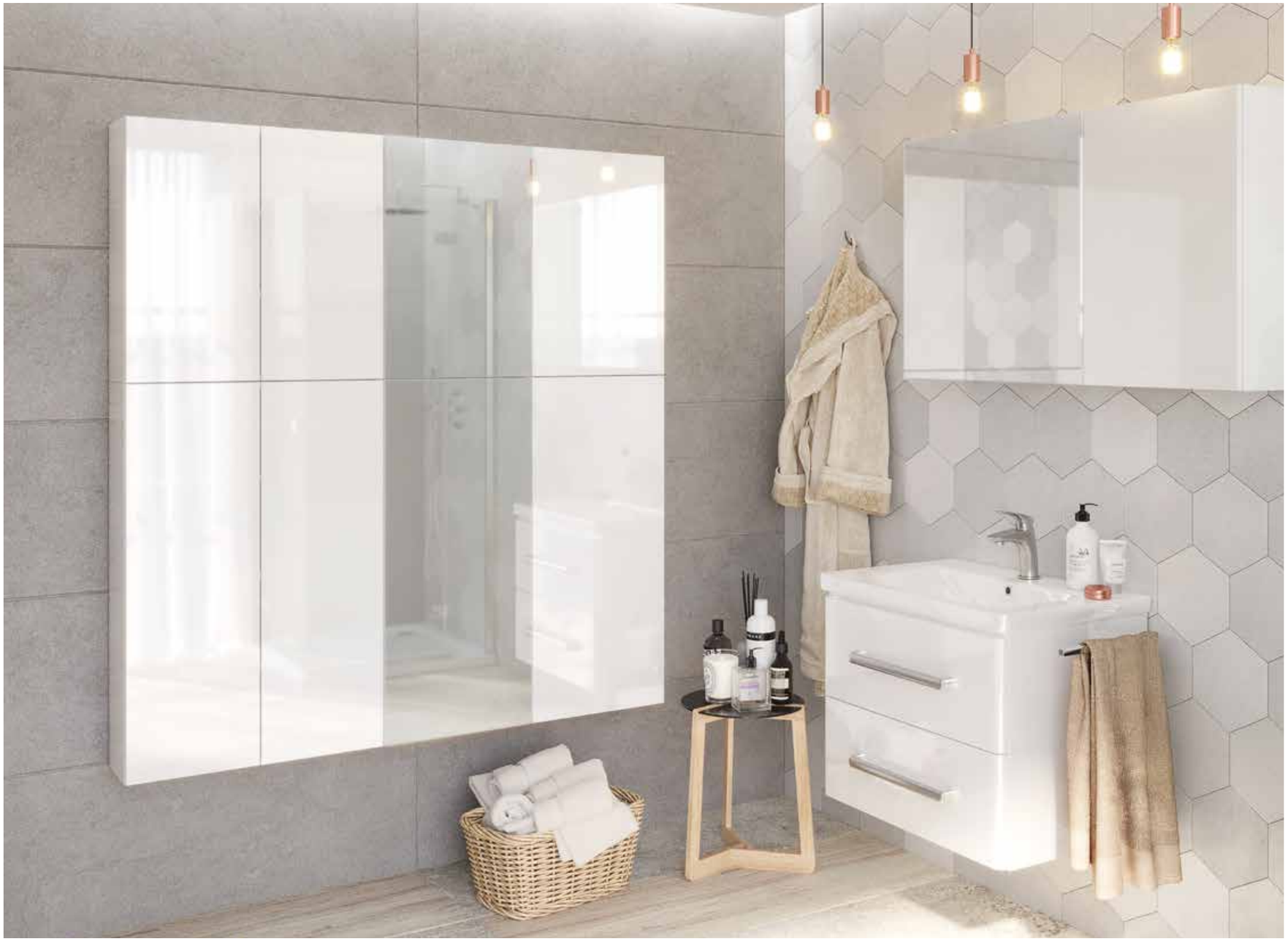

kolory | colours

lakier biały połysk
lacquer white high gloss

dekor dąb craft złoty
golden craft oak decor

uchwyty | handles

nie są częścią zestawu, należy zakupić je osobno
are not included in the set, to be purchased separately

uchwyty Latte
Latte handles

uchwyty Latte
Latte handles

push to open w komplecie
push to open included

push to open w komplecie
push to open included

Więcej możliwości, kreatywność i modułowość

More possibilities, creativity and modularity

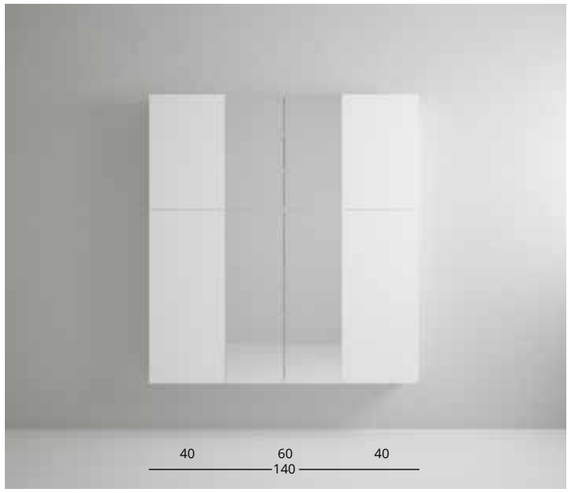

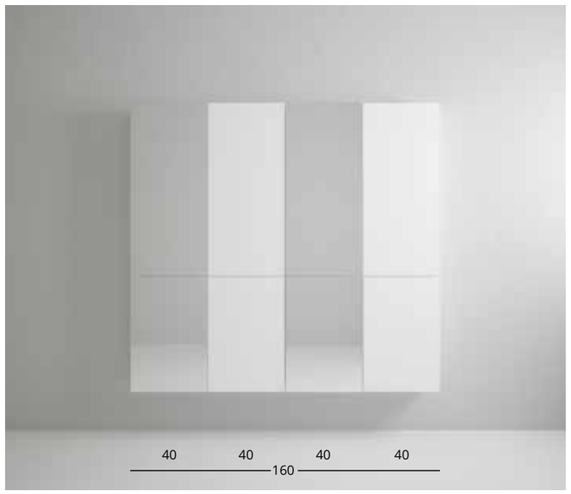

Moduły kolekcji Duo

Duo collection modules

szafki wiszące | wall cabinets

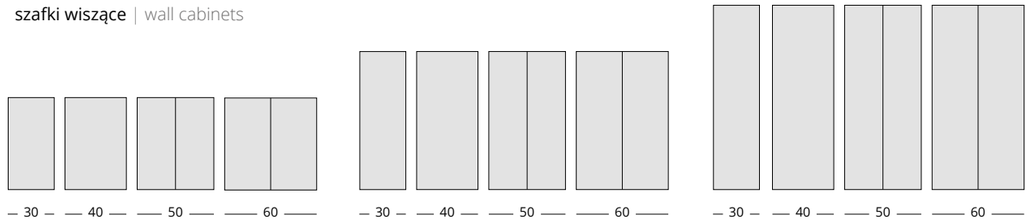

szafki lustrzane | mirror cabinets

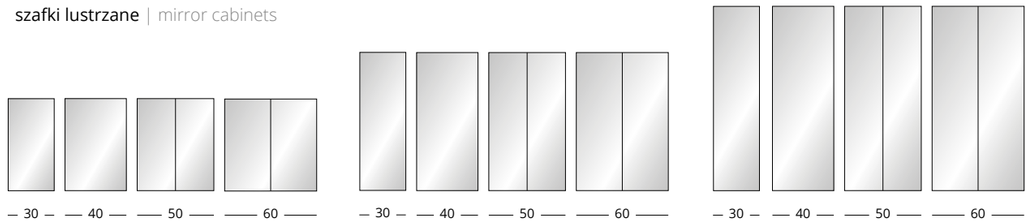

Przykładowe zestawy modułowe

Example modular sets

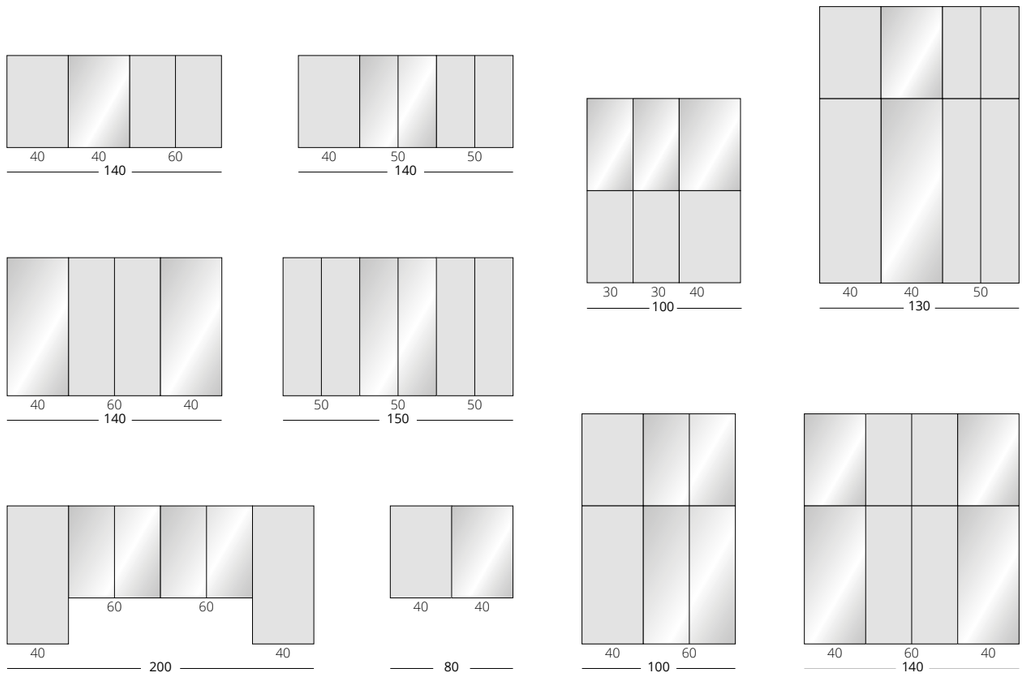

Szafki z frontem lakierowanym lub w dekorze | cabinets lacquered or decor covered

Duo A30 szafka wisząca | wall cabinet NEW

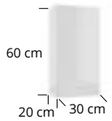

szafka wisząca z 1 drzwiami | wall cabinet with 1 door

kolor frontu front colour	kolor korpusu body colour	indeks index	cena netto	cena brutto	net price
lakier biały połysk lacquer white high gloss	lakier biały połysk lacquer white high gloss	282-A-03019	**297,00 zł**	**365,31 zł**	71 €
dekor dąb craft złoty golden craft oak decor	dekor dąb craft złoty golden craft oak decor	282-A-03022	**297,00 zł**	**365,31 zł**	71 €

Duo A30 szafka wisząca | wall cabinet NEW

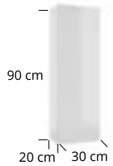

szafka wisząca z 1 drzwiami | wall cabinet with 1 door

kolor frontu front colour	kolor korpusu body colour	indeks index	cena netto	cena brutto	net price
lakier biały połysk lacquer white high gloss	lakier biały połysk lacquer white high gloss	282-A-03020	**373,00 zł**	**458,79 zł**	88 €
dekor dąb craft złoty golden craft oak decor	dekor dąb craft złoty golden craft oak decor	282-A-03023	**373,00 zł**	**458,79 zł**	88 €

Duo A30 szafka wisząca | wall cabinet NEW

szafka wisząca z 1 drzwiami | wall cabinet with 1 door

kolor frontu front colour	kolor korpusu body colour	indeks index	cena netto	cena brutto	net price
lakier biały połysk lacquer white high gloss	lakier biały połysk lacquer white high gloss	282-A-03021	**495,00 zł**	**608,85 zł**	117 €
dekor dąb craft złoty golden craft oak decor	dekor dąb craft złoty golden craft oak decor	282-A-03024	**495,00 zł**	**608,85 zł**	117 €

Duo A40 szafka wisząca | wall cabinet

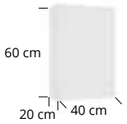

szafka wisząca z 1 drzwiami | wall cabinet with 1 door

kolor frontu front colour	kolor korpusu body colour	indeks index	cena netto	cena brutto	net price
lakier biały połysk lacquer white high gloss	lakier biały połysk lacquer white high gloss	282-A-04001	**310,00 zł**	**381,30 zł**	74 €
NEW dekor dąb craft złoty golden craft oak decor	dekor dąb craft złoty golden craft oak decor	282-A-04003	**310,00 zł**	**381,30 zł**	74 €

Duo A40 szafka wisząca | wall cabinet

szafka wisząca z 1 drzwiami | wall cabinet with 1 door

kolor frontu front colour	kolor korpusu body colour	indeks index	cena netto	cena brutto	net price
lakier biały połysk lacquer white high gloss	lakier biały połysk lacquer white high gloss	282-A-04002	**384,00 zł**	**472,32 zł**	92 €
NEW dekor dąb craft złoty golden craft oak decor	dekor dąb craft złoty golden craft oak decor	282-A-04004	**384,00 zł**	**472,32 zł**	92 €

Duo A40 szafka wisząca | wall cabinet NEW

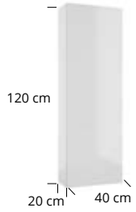

szafka wisząca z 1 drzwiami | wall cabinet with 1 door

kolor frontu front colour	kolor korpusu body colour	indeks index	cena netto	cena brutto	net price
lakier biały połysk lacquer white high gloss	lakier biały połysk lacquer white high gloss	282-A-04006	**550,00 zł**	**676,50 zł**	130 €
dekor dąb craft złoty golden craft oak decor	dekor dąb craft złoty golden craft oak decor	282-A-04005	**550,00 zł**	**676,50 zł**	130 €

UWAGA: wymiary szafek zaokrąglono do pełnych centymetrów
NOTE: the dimensions of cabinets were rounded to the nearest centimetres

uchwyty nie są częścią zestawu, należy zakupić je osobno
handles are not included in the set, to be purchased separately

Duo A50 szafka wisząca | wall cabinet

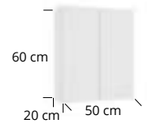

szafka wisząca z 2 drzwi | wall cabinet with 2 doors

kolor frontu front colour	kolor korpusu body colour	indeks index	cena netto	cena brutto	net price
lakier biały połysk lacquer white high gloss	lakier biały połysk lacquer white high gloss	282-A-05002	**371,00 zł**	**456,33 zł**	88 €
NEW dekor dąb craft złoty golden craft oak decor	dekor dąb craft złoty golden craft oak decor	282-A-05006	**371,00 zł**	**456,33 zł**	88 €

Duo A50 szafka wisząca | wall cabinet

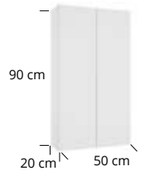

szafka wisząca z 2 drzwi | wall cabinet with 2 doors

kolor frontu front colour	kolor korpusu body colour	indeks index	cena netto	cena brutto	net price
lakier biały połysk lacquer white high gloss	lakier biały połysk lacquer white high gloss	282-A-05003	**470,00 zł**	**578,10 zł**	112 €
NEW dekor dąb craft złoty golden craft oak decor	dekor dąb craft złoty golden craft oak decor	282-A-05007	**470,00 zł**	**578,10 zł**	112 €

Duo A50 szafka wisząca | wall cabinet NEW

szafka wisząca z 2 drzwi | wall cabinet with 2 doors

kolor frontu front colour	kolor korpusu body colour	indeks index	cena netto	cena brutto	net price
lakier biały połysk lacquer white high gloss	lakier biały połysk lacquer white high gloss	282-A-05008	**660,00 zł**	**811,80 zł**	156 €
dekor dąb craft złoty golden craft oak decor	dekor dąb craft złoty golden craft oak decor	282-A-05009	**660,00 zł**	**811,80 zł**	156 €

Duo A60 szafka wisząca | wall cabinet

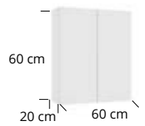

szafka wisząca z 2 drzwi | wall cabinet with 2 doors

kolor frontu front colour	kolor korpusu body colour	indeks index	cena netto	cena brutto	net price
lakier biały połysk lacquer white high gloss	lakier biały połysk lacquer white high gloss	282-A-06009	**396,00 zł**	**487,08 zł**	94 €
NEW dekor dąb craft złoty golden craft oak decor	dekor dąb craft złoty golden craft oak decor	282-A-06013	**396,00 zł**	**487,08 zł**	94 €

Duo A60 szafka wisząca | wall cabinet

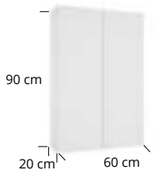

szafka wisząca z 2 drzwi | wall cabinet with 2 doors

kolor frontu front colour	kolor korpusu body colour	indeks index	cena netto	cena brutto	net price
lakier biały połysk lacquer white high gloss	lakier biały połysk lacquer white high gloss	282-A-06010	**521,00 zł**	**640,83 zł**	123 €
NEW dekor dąb craft złoty golden craft oak decor	dekor dąb craft złoty golden craft oak decor	282-A-06014	**521,00 zł**	**640,83 zł**	123 €

Duo A60 szafka wisząca | wall cabinet NEW

szafka wisząca z 2 drzwi | wall cabinet with 2 doors

kolor frontu front colour	kolor korpusu body colour	indeks index	cena netto	cena brutto	net price
lakier biały połysk lacquer white high gloss	lakier biały połysk lacquer white high gloss	282-A-06015	**726,00 zł**	**892,98 zł**	171 €
dekor dąb craft złoty golden craft oak decor	dekor dąb craft złoty golden craft oak decor	282-A-06016	**726,00 zł**	**892,98 zł**	171 €

UWAGA: wymiary szafek zaokrąglono do pełnych centymetrów
NOTE: the dimensions of cabinets were rounded to the nearest centimetres

uchwyty nie są częścią zestawu, należy zakupić je osobno
handles are not included in the set, to be purchased separately

Szafki z frontem lustrzanym | mirror cabinets

Duo E30 szafka lustrzana | mirror cabinet NEW

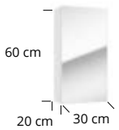

szafka wisząca z 1 drzwiami | wall cabinet with 1 door

kolor korpusu body colour	indeks index	cena netto	cena brutto	net price
lakier biały połysk lacquer white high gloss	282-E-03001	319,00 zł	392,37 zł	75 €

Duo E30 szafka lustrzana | mirror cabinet NEW

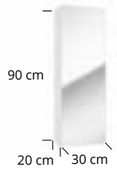

szafka wisząca z 1 drzwiami | wall cabinet with 1 door

kolor korpusu body colour	indeks index	cena netto	cena brutto	net price
lakier biały połysk lacquer white high gloss	282-E-03002	396,00 zł	487,08 zł	94 €

Duo E30 szafka lustrzana | mirror cabinet NEW

szafka wisząca z 1 drzwiami | wall cabinet with 1 door

kolor korpusu body colour	indeks index	cena netto	cena brutto	net price
lakier biały połysk lacquer white high gloss	282-E-03003	462,00 zł	568,26 zł	109 €

Duo E40 szafka lustrzana | mirror cabinet

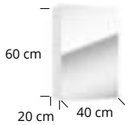

szafka wisząca z 1 drzwiami | wall cabinet with 1 door

kolor korpusu body colour	indeks index	cena netto	cena brutto	net price
lakier biały połysk lacquer white high gloss	282-E-04003	347,00 zł	426,81 zł	83 €

Duo E40 szafka lustrzana | mirror cabinet

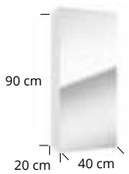

szafka wisząca z 1 drzwiami | wall cabinet with 1 door

kolor korpusu body colour	indeks index	cena netto	cena brutto	net price
lakier biały połysk lacquer white high gloss	282-E-04004	421,00 zł	517,83 zł	99 €

Duo E40 szafka lustrzana | mirror cabinet NEW

szafka wisząca z 1 drzwiami | wall cabinet with 1 door

kolor korpusu body colour	indeks index	cena netto	cena brutto	net price
lakier biały połysk lacquer white high gloss	282-E-04005	572,00 zł	703,56 zł	135 €

UWAGA: wymiary szafek zaokrąglono do pełnych centymetrów
NOTE: the dimensions of cabinets were rounded to the nearest centimetres

Duo E50 szafka lustrzana | mirror cabinet

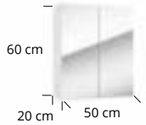

szafka wisząca z 2 drzwi | wall cabinet with 2 doors

kolor korpusu body colour	indeks index	cena netto	cena brutto	net price
lakier biały połysk lacquer white high gloss	282-E-05006	410,00 zł	504,30 zł	97 €

Duo E50 szafka lustrzana | mirror cabinet

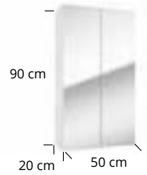

szafka wisząca z 2 drzwi | wall cabinet with 2 doors

kolor korpusu body colour	indeks index	cena netto	cena brutto	net price
lakier biały połysk lacquer white high gloss	282-E-05007	508,00 zł	624,84 zł	120 €

Duo E50 szafka lustrzana | mirror cabinet NEW

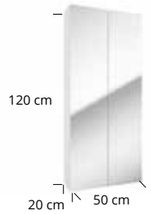

szafka wisząca z 2 drzwi | wall cabinet with 2 doors

kolor korpusu body colour	indeks index	cena netto	cena brutto	net price
lakier biały połysk lacquer white high gloss	282-E-05012	682,00 zł	838,86 zł	161 €

Duo E60 szafka lustrzana | mirror cabinet

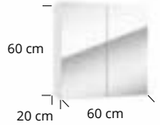

szafka wisząca z 2 drzwi | wall cabinet with 2 doors

kolor korpusu body colour	indeks index	cena netto	cena brutto	net price
lakier biały połysk lacquer white high gloss	282-E-06009	434,00 zł	533,82 zł	103 €

Duo E60 szafka lustrzana | mirror cabinet

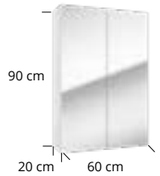

szafka wisząca z 2 drzwi | wall cabinet with 2 doors

kolor korpusu body colour	indeks index	cena netto	cena brutto	net price
lakier biały połysk lacquer white high gloss	282-E-06010	557,00 zł	685,11 zł	132 €

Duo E60 szafka lustrzana | mirror cabinet NEW

szafka wisząca z 2 drzwi | wall cabinet with 2 doors

kolor korpusu body colour	indeks index	cena netto	cena brutto	net price
lakier biały połysk lacquer white high gloss	282-E-06017	748,00 zł	920,04 zł	176 €

umywalki washbasins	blaty countertops	kubiki cubic shelves	uchwyty handles	nóżki legs	lustra mirrors	oświetlenie lighting	182-225

UWAGA: wymiary szafek zaokrąglono do pełnych centymetrów
NOTE: the dimensions of cabinets were rounded to the nearest centimetres

Capri

Dla poszukiwaczy sprawdzonych rozwiązań

For seekers of proven solutions

Więcej
o kolekcji

More about
the collection

front mdf
front mdf

soft close
soft close

metalowe uchwyty
metal handles

lakierowane boki i fronty
lacquered sides and fronts

lakier światłoutwardzalny
light-cured lacquer

kolory | colours

lakier biały połysk
lacquer white high gloss

uchwyty | handles

w zestawie z szafką
included with the cabinet

uchwyty Freja
Freja handles

Capri D55 szafka podumywalkowa | washbasin cabinet

zestaw: szafka stojąca z 2 drzwi i umywalką Porto 55
set: standing cabinet with 2 doors and washbasin Porto 55

kolor frontu front colour	kolor korpusu body colour	indeks index	cena netto	cena brutto	net price
lakier biały połysk lacquer white high gloss	lakier biały połysk lacquer white high gloss	001-Z-05510+3031	**964,00 zł**	**1185,72 zł**	228 €

Capri D55 szafka podumywalkowa | washbasin cabinet

zestaw: szafka stojąca z 2 drzwi i umywalką Porto 55
set: standing cabinet with 2 doors and washbasin Porto 55

kolor frontu front colour	kolor korpusu body colour	indeks index	cena netto	cena brutto	net price
lakier biały połysk lacquer white high gloss	lakier biały połysk lacquer white high gloss	001-Z-05509+3031	**964,00 zł**	**1185,72 zł**	228 €

Capri D65 szafka podumywalkowa | washbasin cabinet

zestaw: szafka stojąca z 2 drzwi i umywalką Porto 65
set: standing cabinet with 2 doors and washbasin Porto 65

kolor frontu front colour	kolor korpusu body colour	indeks index	cena netto	cena brutto	net price
lakier biały połysk lacquer white high gloss	lakier biały połysk lacquer white high gloss	001-Z-06510+3032	**1047,00 zł**	**1287,81 zł**	248 €

Capri D65 szafka podumywalkowa | washbasin cabinet

zestaw: szafka stojąca z 2 drzwi i umywalką Porto 65
set: standing cabinet with 2 doors and washbasin Porto 65

kolor frontu front colour	kolor korpusu body colour	indeks index	cena netto	cena brutto	net price
lakier biały połysk lacquer white high gloss	lakier biały połysk lacquer white high gloss	001-Z-06509+3032	**1047,00 zł**	**1287,81 zł**	248 €

Capri C32 słupek | tall cabinet

szafka stojąca z 2 drzwi | standing cabinet with 2 doors

kolor frontu front colour	kolor korpusu body colour	indeks index	cena netto	cena brutto	net price
lakier biały połysk lacquer white high gloss	lakier biały połysk lacquer white high gloss	001-Z-03210	**788,00 zł**	**969,24 zł**	186 €

UWAGA: wymiary szafek zaokrąglono do pełnych centymetrów
NOTE: the dimensions of cabinets were rounded to the nearest centimetres

uchwyty i nóżki w tym samym kolorze w zestawie z szafką
handles and legs in the same colour included with the cabinet

Capri C32 słupek | tall cabinet

szafka stojąca z 2 drzwi | standing cabinet with 2 doors

kolor frontu front colour	kolor korpusu body colour	indeks index	cena netto	cena brutto	net price
lakier biały połysk lacquer white high gloss	lakier biały połysk lacquer white high gloss	001-Z-03209	**788,00 zł**	**969,24 zł**	186 €

umywalki / washbasins · blaty / countertops · kubiki / cubic shelves · uchwyty / handles · nóżki / legs · lustra / mirrors · oświetlenie / lighting · 182-225

UWAGA: wymiary szafek zaokrąglono do pełnych centymetrów
NOTE: the dimensions of cabinets were rounded to the nearest centimetres

uchwyty i nóżki w tym samym kolorze w zestawie z szafką
handles and legs in the same colour included with the cabinet

Mea

Funkcjonalność jest najważniejsza

Functionality is paramount

Więcej
o kolekcji

More about
the collection

metalowe uchwyty
metal handles

lakierowane boki i fronty
lacquered sides and fronts

meble na nóżkach
furniture on legs

drewnopodobny dekor
wood-like decor

kolory | colours

lakier biały połysk
lacquer white high gloss

dekor dąb craft złoty
golden craft oak decor

uchwyty | handles

w zestawie z szafką
included with the cabinet

uchwyt Victoria
Victoria handle

uchwyt Victoria
Victoria handle

Mea D40 szafka podumywalkowa | washbasin cabinet

zestaw: szafka stojąca z 1 drzwiami i umywalką Roberto 40
set: standing cabinet with 1 door and washbasin Roberto 40

kolor frontu front colour	kolor korpusu body colour	indeks index	cena netto	cena brutto	net price
lakier biały połysk lacquer white high gloss	lakier biały połysk lacquer white high gloss	207-D-04009+1528	**508,00 zł**	**624,84 zł**	120 €

Mea D45 szafka podumywalkowa | washbasin cabinet

zestaw: szafka stojąca z 2 drzwi i umywalką Tomaso 45
set: standing cabinet with 2 doors and washbasin Tomaso 45

kolor frontu front colour	kolor korpusu body colour	indeks index	cena netto	cena brutto	net price
lakier biały połysk lacquer white high gloss	lakier biały połysk lacquer white high gloss	207-D-04504+1569	**521,00 zł**	**640,83 zł**	123 €

Mea D50 szafka podumywalkowa | washbasin cabinet

zestaw: szafka stojąca z 2 drzwi i umywalką Roberto 50
set: standing cabinet with 2 doors and washbasin Roberto 50

kolor frontu front colour	kolor korpusu body colour	indeks index	cena netto	cena brutto	net price
lakier biały połysk lacquer white high gloss	lakier biały połysk lacquer white high gloss	207-D-05020+1520	**550,00 zł**	**676,50 zł**	130 €

Mea D50 szafka podumywalkowa | washbasin cabinet

zestaw: szafka stojąca z 2 drzwi i 1 szufladą i umywalką Roberto 50
set: standing cabinet with 2 doors and 1 drawer and washbasin Roberto 50

kolor frontu front colour	kolor korpusu body colour	indeks index	cena netto	cena brutto	net price
lakier biały połysk lacquer white high gloss	lakier biały połysk lacquer white high gloss	207-D-05018+1520	**579,00 zł**	**712,17 zł**	137 €

Mea D55 szafka podumywalkowa | washbasin cabinet

zestaw: szafka stojąca z 2 drzwi i umywalką Roberto 55
set: standing cabinet with 2 doors and washbasin Roberto 55

kolor frontu front colour	kolor korpusu body colour	indeks index	cena netto	cena brutto	net price
lakier biały połysk lacquer white high gloss	lakier biały połysk lacquer white high gloss	207-D-05509+1521	**604,00 zł**	**742,92 zł**	143 €

UWAGA: wymiary szafek zaokrąglono do pełnych centymetrów
NOTE: the dimensions of cabinets were rounded to the nearest centimetres

uchwyty i nóżki w tym samym kolorze w zestawie z szafką
handles and legs in the same colour included with the cabinet

Mea D55 szafka podumywalkowa | washbasin cabinet

zestaw: szafka stojąca z 2 drzwi i 1 szufladą i umywalką Roberto 55
set: standing cabinet with 2 doors and 1 drawer and washbasin Roberto 55

kolor frontu front colour	kolor korpusu body colour	indeks index	cena netto	cena brutto	net price
lakier biały połysk lacquer white high gloss	lakier biały połysk lacquer white high gloss	207-D-05510+1521	**633,00 zł**	**778,59 zł**	149 €

Mea D65 szafka podumywalkowa | washbasin cabinet

zestaw: szafka stojąca z 2 drzwi i 1 szufladą i umywalką Roberto 65
set: standing cabinet with 2 doors and 1 drawer and washbasin Roberto 65

kolor frontu front colour	kolor korpusu body colour	indeks index	cena netto	cena brutto	net price
lakier biały połysk lacquer white high gloss	lakier biały połysk lacquer white high gloss	207-D-06508+1522	**780,00 zł**	**959,40 zł**	184 €

Mea D75 szafka podumywalkowa | washbasin cabinet

zestaw: szafka stojąca z 3 drzwi i umywalką Roberto 75
set: standing cabinet with 3 doors and washbasin Roberto 75

kolor frontu front colour	kolor korpusu body colour	indeks index	cena netto	cena brutto	net price
lakier biały połysk lacquer white high gloss	lakier biały połysk lacquer white high gloss	207-D-07505+1523	**964,00 zł**	**1185,72 zł**	228 €

Mea D50 szafka podumywalkowa | washbasin cabinet

zestaw: szafka stojąca z 2 drzwi i 1 szufladą i umywalką Barcelona 50
set: standing cabinet with 2 doors and 1 drawer and washbasin Barcelona 50

kolor frontu front colour	kolor korpusu body colour	indeks index	cena netto	cena brutto	net price
lakier biały połysk lacquer white high gloss	lakier biały połysk lacquer white high gloss	207-D-05021+2420	**932,00 zł**	**1146,36 zł**	220 €

Mea D60 szafka podumywalkowa | washbasin cabinet

zestaw: szafka stojąca z 2 drzwi i 1 szufladą i umywalką Go 60
set: standing cabinet with 2 doors and 1 drawer and washbasin Go 60

kolor frontu front colour	kolor korpusu body colour	indeks index	cena netto	cena brutto	net price
lakier biały połysk lacquer white high gloss	lakier biały połysk lacquer white high gloss	207-D-06011+1052	**1039,00 zł**	**1277,97 zł**	246 €

UWAGA: wymiary szafek zaokrąglono do pełnych centymetrów
NOTE: the dimensions of cabinets were rounded to the nearest centimetres

uchwyty i nóżki w tym samym kolorze w zestawie z szafką
handles and legs in the same colour included with the cabinet

Mea D60 szafka podumywalkowa | washbasin cabinet

zestaw: szafka stojąca z 2 drzwi i 1 szufladą i umywalką Bonito 60
set: standing cabinet with 2 doors and 1 drawer and washbasin Bonito 60

kolor frontu front colour	kolor korpusu body colour	indeks index	cena netto	cena brutto	net price
lakier biały połysk lacquer white high gloss	lakier biały połysk lacquer white high gloss	207-D-06011+1072	**1040,00 zł**	**1279,20 zł**	246 €

Mea D60 szafka podumywalkowa | washbasin cabinet NEW

zestaw: szafka stojąca z 2 drzwi i 1 szufladą i umywalką Plan 60
set: standing cabinet with 2 doors and 1 drawer and washbasin Plan 60

kolor frontu front colour	kolor korpusu body colour	indeks index	cena netto	cena brutto	net price
lakier biały połysk lacquer white high gloss	lakier biały połysk lacquer white high gloss	207-D-06018+1722	**960,00 zł**	**1180,80 zł**	226 €

Mea C30 słupek | tall cabinet

szafka stojąca z 2 drzwi
standing cabinet with 2 doors

kolor frontu front colour	kolor korpusu body colour	indeks index	cena netto	cena brutto	net price
lakier biały połysk lacquer white high gloss	lakier biały połysk lacquer white high gloss	207-C-03005	**604,00 zł**	**742,92 zł**	143 €

Mea C35 słupek | tall cabinet

szafka stojąca z 2 drzwi i 1 szufladą
standing cabinet with 2 doors and 1 drawer

kolor frontu front colour	kolor korpusu body colour	indeks index	cena netto	cena brutto	net price
lakier biały połysk lacquer white high gloss	lakier biały połysk lacquer white high gloss	207-C-03509	**648,00 zł**	**797,04 zł**	153 €

Mea C60 słupek | tall cabinet

szafka stojąca z miejscem na mop z 3 drzwi
standing cabinet with space for a mop with 3 doors

kolor frontu front colour	kolor korpusu body colour	indeks index	cena netto	cena brutto	net price
lakier biały połysk lacquer white high gloss	lakier biały połysk lacquer white high gloss	207-C-06003	**890,00 zł**	**1094,70 zł**	211 €

Mea B30 szafka z blatem | base cabinet with countertop

szafka stojąca z blatem, 1 drzwiami i 1 szufladą
standing cabinet with countertop, 1 door and 1 drawer

kolor frontu front colour	kolor korpusu body colour	indeks index	cena netto	cena brutto	net price
lakier biały połysk lacquer white high gloss	lakier biały połysk lacquer white high gloss	207-B-03006	**406,00 zł**	**499,38 zł**	96 €

UWAGA: wymiary szafek zaokrąglono do pełnych centymetrów
NOTE: the dimensions of cabinets were rounded to the nearest centimetres

uchwyty i nóżki w tym samym kolorze w zestawie z szafką
handles and legs in the same colour included with the cabinet

Mea B50 szafka z blatem | base cabinet with countertop

szafka stojąca z blatem, 2 drzwi i 1 szufladą
standing cabinet with countertop, 2 doors and 1 drawer

kolor frontu front colour	kolor korpusu body colour	indeks index	cena netto	cena brutto	net price
lakier biały połysk lacquer white high gloss	lakier biały połysk lacquer white high gloss	207-B-05006	**521,00 zł**	**640,83 zł**	123 €

Mea A30 szafka wisząca | wall cabinet

szafka wisząca z 1 drzwiami
wall cabinet with 1 door

kolor frontu front colour	kolor korpusu body colour	indeks index	cena netto	cena brutto	net price
lakier biały połysk lacquer white high gloss	lakier biały połysk lacquer white high gloss	207-A-03006	**288,00 zł**	**354,24 zł**	69 €

Mea A50 szafka wisząca | wall cabinet

szafka wisząca z 2 drzwi
wall cabinet with 2 doors

kolor frontu front colour	kolor korpusu body colour	indeks index	cena netto	cena brutto	net price
lakier biały połysk lacquer white high gloss	lakier biały połysk lacquer white high gloss	207-A-05007	**376,00 zł**	**462,48 zł**	90 €

UWAGA: wymiary szafek zaokrąglono do pełnych centymetrów
NOTE: the dimensions of cabinets were rounded to the nearest centimetres

uchwyty i nóżki w tym samym kolorze w zestawie z szafką
handles and legs in the same colour included with the cabinet

Mea D50 szafka podumywalkowa | washbasin cabinet NEW

zestaw: szafka stojąca z 2 drzwi i umywalką Roberto 50
set: standing cabinet with 2 doors and washbasin Roberto 50

kolor frontu front colour	kolor korpusu body colour	indeks index	cena netto	cena brutto	net price
dekor dąb craft złoty golden craft oak decor	dekor dąb craft złoty golden craft oak decor	032-D-05026+1520	**550,00 zł**	**676,50 zł**	130 €

Mea D55 szafka podumywalkowa | washbasin cabinet NEW

zestaw: szafka stojąca z 2 drzwi i 1 szufladą i umywalką Roberto 55
set: standing cabinet with 2 doors and 1 drawer and washbasin Roberto 55

kolor frontu front colour	kolor korpusu body colour	indeks index	cena netto	cena brutto	net price
dekor dąb craft złoty golden craft oak decor	dekor dąb craft złoty golden craft oak decor	032-D-05522+1521	**633,00 zł**	**778,59 zł**	149 €

Mea D60 szafka podumywalkowa | washbasin cabinet NEW

zestaw: szafka stojąca z 2 drzwi i 1 szufladą i umywalką Plan 60
set: standing cabinet with 2 doors and 1 drawer and washbasin Plan 60

kolor frontu front colour	kolor korpusu body colour	indeks index	cena netto	cena brutto	net price
dekor dąb craft złoty golden craft oak decor	dekor dąb craft złoty golden craft oak decor	207-D-06017+1722	**924,00 zł**	**1136,52 zł**	217 €

Mea C35 słupek | tall cabinet NEW

szafka stojąca z 2 drzwi i 1 szufladą
standing cabinet with 2 doors and 1 drawer

kolor frontu front colour	kolor korpusu body colour	indeks index	cena netto	cena brutto	net price
dekor dąb craft złoty golden craft oak decor	dekor dąb craft złoty golden craft oak decor	032-C-03509	**648,00 zł**	**797,04 zł**	153 €

umywalki / washbasins | blaty / countertops | kubiki / cubic shelves | uchwyty / handles | nóżki / legs | lustra / mirrors | oświetlenie / lighting | 182-225

UWAGA: wymiary szafek zaokrąglono do pełnych centymetrów
NOTE: the dimensions of cabinets were rounded to the nearest centimetres

uchwyty i nóżki w tym samym kolorze w zestawie z szafką
handles and legs in the same colour included with the cabinet

Novelty

Klasyka, która nigdy nie wychodzi z mody

Classics that never go out of style

Więcej
o kolekcji

More about
the collection

metalowe uchwyty
metal handles

lakier światłoutwardzalny
light-cured lacquer

kompaktowe wymiary
compact dimensions

lakierowane boki i fronty
lacquered sides and fronts

drewnopodobny dekor
wood-like decor

kolory | colours

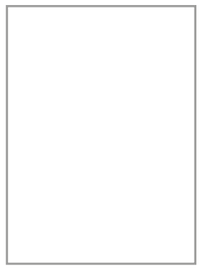

lakier biały połysk
lacquer white high gloss

dekor buk truflowy
decor truffle beech

uchwyty | handles

w zestawie z szafką
included with the cabinet

uchwyt Victoria
Victoria handle

uchwyt Victoria
Victoria handle

Novelty D40 szafka podumywalkowa | washbasin cabinet

zestaw: szafka stojąca z 1 drzwiami i umywalką Roberto 40
set: standing cabinet with 1 door and washbasin Roberto 40

kolor frontu front colour	kolor korpusu body colour	indeks index	cena netto	cena brutto	net price
lakier biały połysk lacquer white high gloss	lakier biały połysk lacquer white high gloss	207-D-04010+1528	**533,00 zł**	**655,59 zł**	126 €

Novelty D45 szafka podumywalkowa | washbasin cabinet

zestaw: szafka stojąca z 2 drzwi i umywalką Tomaso 45
set: standing cabinet with 2 doors and washbasin Tomaso 45

kolor frontu front colour	kolor korpusu body colour	indeks index	cena netto	cena brutto	net price
lakier biały połysk lacquer white high gloss	lakier biały połysk lacquer white high gloss	207-D-04505+1569	**572,00 zł**	**703,56 zł**	136 €

Novelty D50 szafka podumywalkowa | washbasin cabinet

zestaw: szafka stojąca z 2 drzwi i umywalką Tomaso 50
set: standing cabinet with 2 doors and washbasin Tomaso 50

kolor frontu front colour	kolor korpusu body colour	indeks index	cena netto	cena brutto	net price
lakier biały połysk lacquer white high gloss	lakier biały połysk lacquer white high gloss	207-D-05022+1560	**598,00 zł**	**735,54 zł**	141 €

Novelty D50 szafka podumywalkowa | washbasin cabinet

zestaw: szafka stojąca z 2 drzwi i 1 szufladą i umywalką Tomaso 50
set: standing cabinet with 2 doors and 1 drawer and washbasin Tomaso 50

kolor frontu front colour	kolor korpusu body colour	indeks index	cena netto	cena brutto	net price
lakier biały połysk lacquer white high gloss	lakier biały połysk lacquer white high gloss	207-D-05023+1560	**624,00 zł**	**767,52 zł**	148 €

Novelty D65 szafka podumywalkowa | washbasin cabinet

zestaw: szafka stojąca z 2 drzwi i 1 szufladą i umywalką Tomaso 65
set: standing cabinet with 2 doors and 1 drawer and washbasin Tomaso 65

kolor frontu front colour	kolor korpusu body colour	indeks index	cena netto	cena brutto	net price
lakier biały połysk lacquer white high gloss	lakier biały połysk lacquer white high gloss	207-D-06509+1562	**896,00 zł**	**1102,08 zł**	212 €

UWAGA: wymiary szafek zaokrąglono do pełnych centymetrów
NOTE: the dimensions of cabinets were rounded to the nearest centimetres

uchwyty i nóżki w tym samym kolorze w zestawie z szafką
handles and legs in the same colour included with the cabinet

Novelty D75 szafka podumywalkowa | washbasin cabinet

zestaw: szafka stojąca z 3 drzwi i umywalką Roberto 75
set: standing cabinet with 3 doors and washbasin Roberto 75

kolor frontu front colour	kolor korpusu body colour	indeks index	cena netto	cena brutto	net price
lakier biały połysk lacquer white high gloss	lakier biały połysk lacquer white high gloss	207-D-07506+1523	**999,00 zł**	**1228,77 zł**	236 €

Novelty D50 szafka podumywalkowa | washbasin cabinet

zestaw: szafka stojąca z 2 drzwi i 1 szufladą i umywalką Barcelona 50
set: standing cabinet with 2 doors and 1 drawer and washbasin Barcelona 50

kolor frontu front colour	kolor korpusu body colour	indeks index	cena netto	cena brutto	net price
lakier biały połysk lacquer white high gloss	lakier biały połysk lacquer white high gloss	207-D-05024+2420	**987,00 zł**	**1214,01 zł**	233 €

Novelty D60 szafka podumywalkowa | washbasin cabinet

zestaw: szafka stojąca z 2 drzwi i 1 szufladą i umywalką Go 60
set: standing cabinet with 2 doors and 1 drawer and washbasin Go 60

kolor frontu front colour	kolor korpusu body colour	indeks index	cena netto	cena brutto	net price
lakier biały połysk lacquer white high gloss	lakier biały połysk lacquer white high gloss	207-D-06012+1052	**1076,00 zł**	**1323,48 zł**	255 €

Novelty D60 szafka podumywalkowa | washbasin cabinet

zestaw: szafka stojąca z 2 drzwi i 1 szufladą i umywalką Bonito 60
set: standing cabinet with 2 doors and 1 drawer and washbasin Bonito 60

kolor frontu front colour	kolor korpusu body colour	indeks index	cena netto	cena brutto	net price
lakier biały połysk lacquer white high gloss	lakier biały połysk lacquer white high gloss	207-D-06012+1072	**1040,00 zł**	**1279,20 zł**	246 €

Novelty C35 słupek | tall cabinet

szafka stojąca z 2 drzwi i 1 szufladą
standing cabinet with 2 doors and 1 drawer

kolor frontu front colour	kolor korpusu body colour	indeks index	cena netto	cena brutto	net price
lakier biały połysk lacquer white high gloss	lakier biały połysk lacquer white high gloss	207-C-03510	**688,00 zł**	**846,24 zł**	162 €

UWAGA: wymiary szafek zaokrąglono do pełnych centymetrów
NOTE: the dimensions of cabinets were rounded to the nearest centimetres

uchwyty i nóżki w tym samym kolorze w zestawie z szafką
handles and legs in the same colour included with the cabinet

Novelty C60 słupek | tall cabinet

szafka stojąca z miejscem na mop z 3 drzwi
standing cabinet with space for a mop with 3 doors

kolor frontu front colour	kolor korpusu body colour	indeks index	cena netto	cena brutto	net price
lakier biały połysk lacquer white high gloss	lakier biały połysk lacquer white high gloss	207-C-06004	**902,00 zł**	**1109,46 zł**	213 €

Novelty B30 szafka z blatem | base cabinet with countertop

szafka stojąca z blatem, 1 drzwiami i 1 szufladą
standing cabinet with countertop, 1 door and 1 drawer

kolor frontu front colour	kolor korpusu body colour	indeks index	cena netto	cena brutto	net price
lakier biały połysk lacquer white high gloss	lakier biały połysk lacquer white high gloss	207-B-03007	**429,00 zł**	**527,67 zł**	102 €

Novelty B50 szafka z blatem | base cabinet with countertop

szafka stojąca z 2 drzwi i 1 szufladą
standing cabinet with countertop, 2 doors and 1 drawer

kolor frontu front colour	kolor korpusu body colour	indeks index	cena netto	cena brutto	net price
lakier biały połysk lacquer white high gloss	lakier biały połysk lacquer white high gloss	207-B-05007	**572,00 zł**	**703,56 zł**	136 €

Novelty A30 szafka wisząca | wall cabinet

szafka wisząca z 1 drzwiami
wall cabinet with 1 door

kolor frontu front colour	kolor korpusu body colour	indeks index	cena netto	cena brutto	net price
lakier biały połysk lacquer white high gloss	lakier biały połysk lacquer white high gloss	207-A-03007	**313,00 zł**	**384,99 zł**	74 €

Novelty A50 szafka wisząca | wall cabinet

szafka wisząca z 2 drzwi
wall cabinet with 2 doors

kolor frontu front colour	kolor korpusu body colour	indeks index	cena netto	cena brutto	net price
lakier biały połysk lacquer white high gloss	lakier biały połysk lacquer white high gloss	207-A-05008	**455,00 zł**	**559,65 zł**	108 €

UWAGA: wymiary szafek zaokrąglono do pełnych centymetrów
NOTE: the dimensions of cabinets were rounded to the nearest centimetres

uchwyty i nóżki w tym samym kolorze w zestawie z szafką
handles and legs in the same colour included with the cabinet

Novelty D45 szafka podumywalkowa | washbasin cabinet

zestaw: szafka stojąca z 2 drzwi i umywalką Tomaso 45
set: standing cabinet with 2 doors and washbasin Tomaso 45

kolor frontu front colour	kolor korpusu body colour	indeks index	cena netto	cena brutto	net price
dekor buk truflowy decor truffle beech	dekor buk truflowy decor truffle beech	207-D-04511+1569	**521,00 zł**	**640,83 zł**	123 €

Novelty D50 szafka podumywalkowa | washbasin cabinet

zestaw: szafka stojąca z 2 drzwi i 1 szufladą i umywalką Tomaso 50
set: standing cabinet with 2 doors and 1 drawer and washbasin Tomaso 50

kolor frontu front colour	kolor korpusu body colour	indeks index	cena netto	cena brutto	net price
dekor buk truflowy decor truffle beech	dekor buk truflowy decor truffle beech	207-D-05025+1560	**610,00 zł**	**750,30 zł**	145 €

Novelty D60 szafka podumywalkowa | washbasin cabinet

zestaw: szafka stojąca z 2 drzwi i umywalką Tomaso 60
set: standing cabinet with 2 doors and washbasin Tomaso 60

kolor frontu front colour	kolor korpusu body colour	indeks index	cena netto	cena brutto	net price
dekor buk truflowy decor truffle beech	dekor buk truflowy decor truffle beech	207-D-06013+1565	**767,00 zł**	**943,41 zł**	182 €

Novelty C30 słupek | tall cabinet

szafka stojąca z 2 drzwi
standing cabinet with 2 doors

kolor frontu front colour	kolor korpusu body colour	indeks index	cena netto	cena brutto	net price
dekor buk truflowy decor truffle beech	dekor buk truflowy decor truffle beech	207-C-03007	**604,00 zł**	**742,92 zł**	143 €

umywalki / washbasins | blaty / countertops | kubiki / cubic shelves | uchwyty / handles | nóżki / legs | lustra / mirrors | oświetlenie / lighting

182-225

UWAGA: wymiary szafek zaokrąglono do pełnych centymetrów
NOTE: the dimensions of cabinets were rounded to the nearest centimetres

uchwyty i nóżki w tym samym kolorze w zestawie z szafką
handles and legs in the same colour included with the cabinet

Catania

Wszystko w jednym miejscu

All in one place

Więcej
o kolekcji

More about
the collection

wyróżniki kolekcji | features of the collection

metalowe uchwyty
metal handles

lakier światłoutwardzalny
light-cured lacquer

drewnopodobny dekor
wood-like decor

meble na nóżkach
furniture on legs

kolory | colours

lakier biały połysk
lacquer white high gloss

uni dekor biały
uni white decor

dekor dąb craft złoty
golden craft oak decor

uchwyty | handles

w zestawie z szafką
included with the cabinet

uchwyt Victoria
Victoria handle

uchwyt Victoria
Victoria handle

Catania Z60 szafka podumywalkowa z lustrem i umywalką | washbasin cabinet with mirror and washbasin

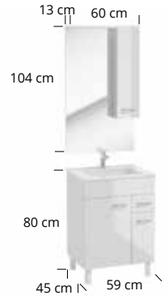

zestaw: szafka stojąca podumywalkowa z 2 drzwi, 1 szufladą i umywalką Plan 60;
z lustrem z szafką z drzwiami i oświetleniem LED

set: standing washbasin cabinet with 2 doors, 1 drawer and Plan 60 washbasin;
with a mirror a cabinet with doors and LED lighting

LED

kolor frontu front colour	kolor korpusu body colour	indeks index	cena netto	cena brutto	net price
lakier biały połysk lacquer white high gloss	uni decor biały uni white decor	282-Z-06003+1722	**1315,00 zł**	**1617,45 zł**	310 €

Catania Z80 szafka podumywalkowa z lustrem i umywalką | washbasin cabinet with mirror and washbasin

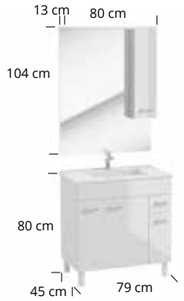

zestaw: szafka stojąca podumywalkowa z 3 drzwi, 1 szufladą i umywalką Plan 80;
z lustrem z szafką z drzwiami i oświetleniem LED

set: standing washbasin cabinet with 3 doors, 1 drawer and Plan 80 washbasin;
with a mirror a cabinet with doors and LED lighting

LED

kolor frontu front colour	kolor korpusu body colour	indeks index	cena netto	cena brutto	net price
lakier biały połysk lacquer white high gloss	uni decor biały uni white decor	282-Z-08003+1724	**1635,00 zł**	**2011,05 zł**	385 €

Catania Z60 szafka podumywalkowa z lustrem i umywalką | washbasin cabinet with mirror and washbasin

zestaw: szafka stojąca podumywalkowa z 2 drzwi, 1 szufladą i umywalką Plan 60;
z lustrem z szafką z drzwiami i oświetleniem LED

set: standing washbasin cabinet with 2 doors, 1 drawer and Plan 60 washbasin;
with a mirror a cabinet with doors and LED lighting

LED

kolor frontu front colour	kolor korpusu body colour	indeks index	cena netto	cena brutto	net price
dekor dąb craft złoty golden craft oak decor	dekor dąb craft złoty golden craft oak decor	282-Z-06004+1722	**1315,00 zł**	**1617,45 zł**	310 €

umywalki washbasins	blaty countertops	kubiki cubic shelves	uchwyty handles	nóżki legs	lustra mirrors	oświetlenie lighting	182-225

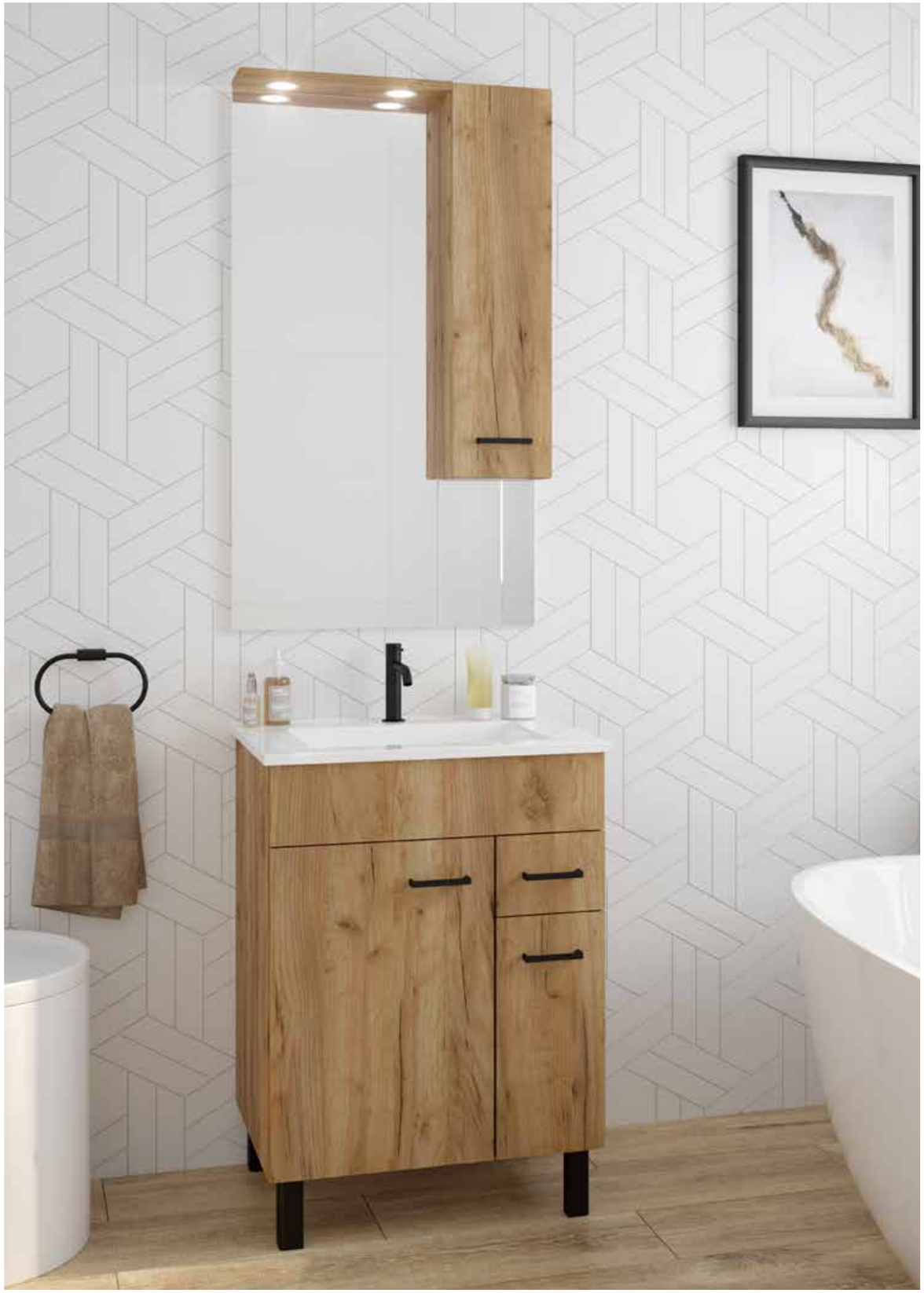

UWAGA: wymiary szafek zaokrąglono do pełnych centymetrów
NOTE: the dimensions of cabinets were rounded to the nearest centimetres

uchwyty i nóżki w tym samym kolorze w zestawie z szafką
handles and legs in the same colour included with the cabinet

Malibu

Piękno w funkcjonalnej formie

Beauty in a functional form

Więcej
o kolekcji

More about
the collection

lakier światłoutwardzalny
light-cured
lacquer

lakierowane fronty
lacquered
fronts

drewnopodobny dekor
wood-like
decor

oświetlenie led
led
lighting

kolory | colours

lakier biały połysk
lacquer white high gloss

uni dekor biały
uni white decor

dekor dąb craft złoty
golden craft oak decor

uchwyty | handles

w zestawie z szafką
included with the cabinet

uchwyt Natasha
Natasha handle

uchwyt Natasha
Natasha handle

Malibu Z65 szafka podumywalkowa z lustrem i umywalką | washbasin cabinet with mirror and washbasin

zestaw: szafka stojąca podumywalkowa z 2 drzwi, 1 szufladą i umywalką Roberto 60;
z lustrem z szafką z drzwiami i oświetleniem LED

set: standing washbasin cabinet with 2 doors, 1 drawer and Roberto 60 washbasin;
with a mirror a cabinet with doors and LED lighting

LED

kolor frontu front colour	kolor korpusu body colour	indeks index	cena netto	cena brutto	net price
lakier biały połysk lacquer white high gloss	uni decor biały uni white decor	106-Z-06508+1522	**1108,00 zł**	**1362,84 zł**	261 €

Malibu Z75 szafka podumywalkowa z lustrem i umywalką | washbasin cabinet with mirror and washbasin

zestaw: szafka stojąca podumywalkowa z 3 drzwi, 1 szufladą i umywalką Roberto 75;
z lustrem z szafką z drzwiami i oświetleniem LED

set: standing washbasin cabinet with 3 doors, 1 drawer and Roberto 75 washbasin;
with a mirror a cabinet with doors and LED lighting

LED

kolor frontu front colour	kolor korpusu body colour	indeks index	cena netto	cena brutto	net price
lakier biały połysk lacquer white high gloss	uni decor biały uni white decor	106-Z-07510+1523	**1269,00 zł**	**1560,87 zł**	300 €

Malibu Z85 szafka podumywalkowa z lustrem i umywalką | washbasin cabinet with mirror and washbasin

zestaw: szafka stojąca podumywalkowa z 3 drzwi, 1 szufladą i umywalką Roberto 85;
z lustrem z szafką z drzwiami i oświetleniem LED

set: standing washbasin cabinet with 3 doors, 1 drawer and Roberto 85 washbasin;
with a mirror a cabinet with doors and LED lighting

LED

kolor frontu front colour	kolor korpusu body colour	indeks index	cena netto	cena brutto	net price
lakier biały połysk lacquer white high gloss	uni decor biały uni white decor	106-Z-08507+1524	**1428,00 zł**	**1756,44 zł**	337 €

Malibu Z65 szafka podumywalkowa z lustrem i umywalką | washbasin cabinet with mirror and washbasin

zestaw: szafka stojąca podumywalkowa z 2 drzwi, 1 szufladą i umywalką Roberto 60;
z lustrem z szafką z drzwiami i oświetleniem LED

set: standing washbasin cabinet with 2 doors, 1 drawer and Roberto 60 washbasin;
with a mirror a cabinet with doors and LED lighting

LED

kolor frontu front colour	kolor korpusu body colour	indeks index	cena netto	cena brutto	net price
dekor dąb craft złoty golden craft oak decor	dekor dąb craft złoty golden craft oak decor	106-Z-06509+1522	**1108,00 zł**	**1362,84 zł**	261 €

UWAGA: wymiary szafek zaokrąglono do pełnych centymetrów
NOTE: the dimensions of cabinets were rounded to the nearest centimetres

uchwyty w zestawie z szafką
handles included with the cabinet

Malibu Z75 szafka podumywalkowa z lustrem i umywalką | washbasin cabinet with mirror and washbasin

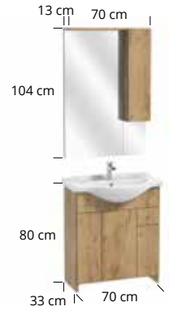

zestaw: szafka stojąca podumywalkowa z 3 drzwi, 1 szufladą i umywalką Roberto 75;
z lustrem z szafką z drzwiami i oświetleniem LED

set: standing washbasin cabinet with 3 doors, 1 drawer and Roberto 75 washbasin;
with a mirror a cabinet with doors and LED lighting

LED

kolor frontu front colour	kolor korpusu body colour	indeks index	cena netto	cena brutto	net price
dekor dąb craft złoty golden craft oak decor	dekor dąb craft złoty golden craft oak decor	106-Z-07509+1523	**1269,00 zł**	**1560,87 zł**	300 €

Malibu C32 słupek | tall cabinet

szafka stojąca z 2 drzwi i 1 szufladą
standing cabinet with 2 doors and 1 drawer

kolor frontu front colour	kolor korpusu body colour	indeks index	cena netto	cena brutto	net price
dekor dąb craft złoty golden craft oak decor	dekor dąb craft złoty golden craft oak decor	106-C-03221	**590,00 zł**	**725,70 zł**	139 €

umywalki washbasins	blaty countertops	kubiki cubic shelves	uchwyty handles	nóżki legs	lustra mirrors	oświetlenie lighting	182-225

UWAGA: wymiary szafek zaokrąglono do pełnych centymetrów
NOTE: the dimensions of cabinets were rounded to the nearest centimetres

uchwyty w zestawie z szafką
handles included with the cabinet

Bari

Przytulnie i praktycznie

Cozy and practical

Więcej
o kolekcji

More about
the collection

front mdf
front mdf

frezowane fronty
milled fronts

lakier światłoutwardzalny
light-cured lacquer

lakierowane fronty
lacquered fronts

kolory | colours

lakier biały połysk
lacquer white high gloss

uni dekor biały
uni white decor

dekor dąb sonoma
decor sonoma oak

uchwyt | handle

w zestawie z szafką
included with the cabinet

uchwyt Romeo
Romeo handle

Bari D45 szafka podumywalkowa | washbasin cabinet

szafka z możliwością zastosowania umywalki meblowej
cabinet with the possibility of using an inset basin

szafka stojąca z 1 drzwiami
standing cabinet with 1 door

kolor frontu front colour	kolor korpusu body colour	indeks index	cena netto	cena brutto	net price
lakier biały połysk lacquer white high gloss	uni dekor biały uni white decor	186-D-04508	**362,00 zł**	**445,26 zł**	86 €
lakier biały połysk lacquer white high gloss	dekor dąb sonoma decor sonoma oak	186-D-04509	**376,00 zł**	**462,48 zł**	90 €

pasująca umywalka meblowa | matching inset basin

Tomaso 45	ceramika | ceramics	1569	**200,00 zł**	**246 zł**	48 €

Bari D55 szafka podumywalkowa | washbasin cabinet

szafka z możliwością zastosowania umywalki meblowej
cabinet with the possibility of using an inset basin

szafka stojąca z 2 drzwi
standing cabinet with 2 doors

kolor frontu front colour	kolor korpusu body colour	indeks index	cena netto	cena brutto	net price
lakier biały połysk lacquer white high gloss	uni dekor biały uni white decor	186-D-05501	**436,00 zł**	**536,28 zł**	103 €
lakier biały połysk lacquer white high gloss	dekor dąb sonoma decor sonoma oak	186-D-05502	**449,00 zł**	**552,27 zł**	107 €

pasująca umywalka meblowa | matching inset basin

Roberto 55	ceramika | ceramics	1521	**236,00 zł**	**290,28 zł**	55 €

Bari D60 szafka podumywalkowa | washbasin cabinet

szafka z możliwością zastosowania umywalki meblowej
cabinet with the possibility of using an inset basin

szafka stojąca z 2 drzwi
standing cabinet with 2 doors

kolor frontu front colour	kolor korpusu body colour	indeks index	cena netto	cena brutto	net price
lakier biały połysk lacquer white high gloss	uni dekor biały uni white decor	186-D-06003	**465,00 zł**	**571,95 zł**	110 €
lakier biały połysk lacquer white high gloss	dekor dąb sonoma decor sonoma oak	186-D-06004	**480,00 zł**	**590,40 zł**	114 €

pasująca umywalka meblowa | matching inset basin

Tomaso 60	ceramika | ceramics	1565	**347,00 zł**	**426,81 zł**	83 €

Bari D70 szafka podumywalkowa | washbasin cabinet

szafka stojąca z 1 drzwiami
standing cabinet with 1 door

kolor frontu front colour	kolor korpusu body colour	indeks index	cena netto	cena brutto	net price
lakier biały połysk lacquer white high gloss	uni dekor biały uni white decor	186-D-07004	**500,00 zł**	**615,00 zł**	119 €
lakier biały połysk lacquer white high gloss	dekor dąb sonoma decor sonoma oak	186-D-07005	**515,00 zł**	**633,45 zł**	121 €

Bari słupek C35 | tall cabinet

szafka stojąca z 2 drzwi
standing cabinet with 2 doors

kolor frontu front colour	kolor korpusu body colour	indeks index	cena netto	cena brutto	net price
lakier biały połysk lacquer white high gloss	uni dekor biały uni white decor	186-C-03509	**590,00 zł**	**725,70 zł**	139 €
lakier biały połysk lacquer white high gloss	dekor dąb sonoma decor sonoma oak	186-C-03510	**619,00 zł**	**761,37 zł**	146 €

UWAGA: wymiary szafek zaokrąglono do pełnych centymetrów
NOTE: the dimensions of cabinets were rounded to the nearest centimetres

uchwyty i nóżki w tym samym kolorze w zestawie z szafką
handles and legs in the same colour included with the cabinet

Bari B35 szafka z blatem | base cabinet with countertop

szafka stojąca z blatem i 3 szufladami
standing cabinet with countertop and 3 drawers

kolor frontu front colour	kolor korpusu body colour	indeks index	cena netto	cena brutto	net price
lakier biały połysk lacquer white high gloss	uni dekor biały uni white decor	186-B-03507	**420,00 zł**	**516,60 zł**	99 €
lakier biały połysk lacquer white high gloss	dekor dąb sonoma decor sonoma oak	186-B-03508	**436,00 zł**	**536,28 zł**	103 €

Bari A35 szafka wisząca | wall cabinet

szafka wisząca z 1 drzwiami
wall cabinet with 1 door

kolor frontu front colour	kolor korpusu body colour	indeks index	cena netto	cena brutto	net price
lakier biały połysk lacquer white high gloss	uni dekor biały uni white decor	186-A-03507	**475,00 zł**	**584,25 zł**	113 €
lakier biały połysk lacquer white high gloss	dekor dąb sonoma decor sonoma oak	186-A-03508	**311,00 zł**	**382,53 zł**	74 €

Bari E70 LED szafka lustrzana | mirror cabinet

gniazdo meblowe Combi Box w komplecie z szafką
Combi Box furniture socket included

szafka wisząca z lustrem z 3 drzwi i oświetleniem LED
hanging mirror cabinet with 3 doors and LED lighting

kolor frontu front colour	kolor korpusu body colour	indeks index	cena netto	cena brutto	net price
lakier biały połysk lacquer white high gloss	uni dekor biały uni white decor	186-E-07003	**745,00 zł**	**916,35 zł**	176 €
lakier biały połysk lacquer white high gloss	dekor dąb sonoma decor sonoma oak	186-E-07004	**758,00 zł**	**932,34 zł**	180 €

umywalki washbasins	blaty countertops	kubiki cubic shelves	uchwyty handles	nóżki legs	lustra mirrors	oświetlenie lighting	182-225

UWAGA: wymiary szafek zaokrąglono do pełnych centymetrów
NOTE: the dimensions of cabinets were rounded to the nearest centimetres

uchwyty i nóżki w tym samym kolorze w zestawie z szafką
handles and legs in the same colour included with the cabinet

Mila

Klasyczne meble – uniwersalna elegancja

Classic furniture - universal elegance

Więcej
o kolekcji

More about
the collection

UV

lakier światłoutwardzalny

light-cured
lacquer

lakierowane fronty

lacquered
fronts

wieszak na ręcznik

towel
rack

meble na nóżkach

furniture
on legs

kolory | colours

lakier biały połysk
lacquer white high gloss

uni dekor biały
uni white decor

uchwyt | handle

w zestawie z szafką
included with the cabinet

uchwyt Star
Star handle

Mila D50 szafka podumywalkowa | washbasin cabinet

zestaw: szafka stojąca z 2 drzwi i umywalką Torrent 50
set: standing cabinet with 2 doors and washbasin Torrent 50

kolor frontu front colour	kolor korpusu body colour	indeks index	cena netto	cena brutto	net price
☐ lakier biały połysk lacquer white high gloss	uni dekor biały uni white decor	108-D-05034+1120	**439,00 zł**	**539,97 zł**	105 €

Mila D60 szafka podumywalkowa | washbasin cabinet

zestaw: szafka stojąca z 2 drzwi i umywalką Tomaso 60
set: standing cabinet with 2 doors and washbasin Tomaso 60

kolor frontu front colour	kolor korpusu body colour	indeks index	cena netto	cena brutto	net price
☐ lakier biały połysk lacquer white high gloss	uni dekor biały uni white decor	108-D-06004+1565	**809,00 zł**	**995,07 zł**	191 €

Mila C30 słupek | tall cabinet

szafka stojąca z 2 drzwi
standing cabinet with 2 doors

kolor frontu front colour	kolor korpusu body colour	indeks index	cena netto	cena brutto	net price
☐ lakier biały połysk lacquer white high gloss	uni dekor biały uni white decor	108-C-03015	**537,00 zł**	**660,51 zł**	128 €

Mila C50 słupek | tall cabinet

szafka stojąca z 4 drzwi i 1 szufladą
standing cabinet with 4 doors and 1 drawer

kolor frontu front colour	kolor korpusu body colour	indeks index	cena netto	cena brutto	net price
☐ lakier biały połysk lacquer white high gloss	uni dekor biały uni white decor	108-C-05010	**809,00 zł**	**995,07 zł**	191 €

Mila B50 szafka z blatem | base cabinet with countertop

szafka stojąca z blatem z 2 drzwi i 1 szufladą
standing cabinet with countertop with 2 doors and 1 drawer

kolor frontu front colour	kolor korpusu body colour	indeks index	cena netto	cena brutto	net price
☐ lakier biały połysk lacquer white high gloss	uni dekor biały uni white decor	108-B-05010	**498,00 zł**	**612,54 zł**	118 €

UWAGA: wymiary szafek zaokrąglono do pełnych centymetrów
NOTE: the dimensions of cabinets were rounded to the nearest centimetres

uchwyty i nóżki w tym samym kolorze w zestawie z szafką
handles and legs in the same colour included with the cabinet

Mila A50 szafka wisząca | wall cabinet

szafka wisząca z 2 drzwi
wall cabinet with 2 doors

kolor frontu front colour	kolor korpusu body colour	indeks index	cena netto	cena brutto	net price
☐ lakier biały połysk lacquer white high gloss	uni dekor biały uni white decor	108-A-05010	**347,00 zł**	**426,81 zł**	83 €

umywalki washbasins | **blaty** countertops | **kubiki** cubic shelves | **uchwyty** handles | **nóżki** legs | **lustra** mirrors | **oświetlenie** lighting | 182-225

UWAGA: wymiary szafek zaokrąglono do pełnych centymetrów
NOTE: the dimensions of cabinets were rounded to the nearest centimetres

uchwyty i nóżki w tym samym kolorze w zestawie z szafką
handles and legs in the same colour included with the cabinet

Venus

Siła tkwi w prostocie

The power is in the simplicity

Więcej
o kolekcji

More about
the collection

lakier światłoutwardzalny

light-cured
lacquer

lakierowane fronty

lacquered
fronts

kompaktowe wymiary

compact
dimensions

kolory | colours

lakier biały połysk
lacquer white high gloss

uni dekor biały
uni white decor

dekor dąb craft złoty
golden craft oak decor

uchwyty | handles

w zestawie z szafką
included with the cabinet

uchwyt Natasha
Natasha handle

uchwyt Natasha
Natasha handle

Venus D45 szafka podumywalkowa | washbasin cabinet

zestaw: szafka stojąca z 2 drzwi i umywalką Tomaso 45
set: standing cabinet with 2 doors and washbasin Tomaso 45

kolor frontu front colour	kolor korpusu body colour	kolor uchwytu handle colour	indeks index	cena netto	cena brutto	net price
lakier biały połysk lacquer white high gloss	uni dekor biały uni white decor	chrom połysk chrome high gloss	108-D-04503+1569	**367,00 zł**	**451,41 zł**	87 €

Venus D50 szafka podumywalkowa | washbasin cabinet

zestaw: szafka stojąca z 2 drzwi i umywalką Tomaso 50
set: standing cabinet with 2 doors and washbasin Tomaso 50

kolor frontu front colour	kolor korpusu body colour	kolor uchwytu handle colour	indeks index	cena netto	cena brutto	net price
lakier biały połysk lacquer white high gloss	uni dekor biały uni white decor	chrom połysk chrome high gloss	108-D-05035+1560	**410,00 zł**	**504,30 zł**	97 €

Venus D50 szafka podumywalkowa | washbasin cabinet

zestaw: szafka stojąca z 2 drzwi i umywalką Torrent 50
set: standing cabinet with 2 doors and washbasin Torrent 50

kolor frontu front colour	kolor korpusu body colour	kolor uchwytu handle colour	indeks index	cena netto	cena brutto	net price
lakier biały połysk lacquer white high gloss	uni dekor biały uni white decor	chrom połysk chrome high gloss	108-D-05029+1120	**383,00 zł**	**471,09 zł**	91 €
NEW dekor dąb craft złoty golden craft oak decor	dekor dąb craft złoty golden craft oak decor	czarny mat black matt	108-D-05028+1120	**509,00 zł**	**626,07 zł**	120 €

Venus D55 szafka podumywalkowa | washbasin cabinet

zestaw: szafka stojąca z 2 drzwi i umywalką Tomaso 55
set: standing cabinet with 2 doors and washbasin Tomaso 55

kolor frontu front colour	kolor korpusu body colour	kolor uchwytu handle colour	indeks index	cena netto	cena brutto	net price
lakier biały połysk lacquer white high gloss	uni dekor biały uni white decor	chrom połysk chrome high gloss	108-D-05520+1561	**446,00 zł**	**548,58 zł**	106 €

Venus D60 szafka podumywalkowa | washbasin cabinet

zestaw: szafka stojąca z 2 drzwi i umywalką Tomaso 60
set: standing cabinet with 2 doors and washbasin Tomaso 60

kolor frontu front colour	kolor korpusu body colour	kolor uchwytu handle colour	indeks index	cena netto	cena brutto	net price
lakier biały połysk lacquer white high gloss	uni dekor biały uni white decor	chrom połysk chrome high gloss	108-D-06003+1565	**619,00 zł**	**761,37 zł**	146 €

UWAGA: wymiary szafek zaokrąglono do pełnych centymetrów
NOTE: the dimensions of cabinets were rounded to the nearest centimetres

uchwyty w zestawie z szafką
handles included with the cabinet

Venus D65 szafka podumywalkowa | washbasin cabinet

zestaw: szafka stojąca z 2 drzwi i 1 szufladą i umywalką Tomaso 65
set: standing cabinet with 2 doors and 1 drawer and washbasin Tomaso 65

kolor frontu front colour	kolor korpusu body colour	kolor uchwytu handle colour	indeks index	cena netto	cena brutto	net price
lakier biały połysk lacquer white high gloss	uni dekor biały uni white decor	chrom połysk chrome high gloss	108-D-06504+1562	**649,00 zł**	**798,27 zł**	154 €
NEW dekor dąb craft złoty golden craft oak decor	dekor dąb craft złoty golden craft oak decor	czarny mat black matt	108-D-06503+1562	**693,00 zł**	**852,39 zł**	164 €

Venus C30 słupek | tall cabinet

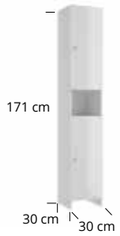

szafka stojąca z 2 drzwi
standing cabinet with 2 doors

kolor frontu front colour	kolor korpusu body colour	kolor uchwytu handle colour	indeks index	cena netto	cena brutto	net price
lakier biały połysk lacquer white high gloss	uni dekor biały uni white decor	chrom połysk chrome high gloss	108-C-03014	**365,00 zł**	**448,95 zł**	87 €

Venus C35 słupek | tall cabinet

szafka stojąca z 2 drzwi i 1 szufladą
standing cabinet with 2 doors and 1 drawer

kolor frontu front colour	kolor korpusu body colour	kolor uchwytu handle colour	indeks index	cena netto	cena brutto	net price
lakier biały połysk lacquer white high gloss	uni dekor biały uni white decor	chrom połysk chrome high gloss	108-C-03507	**415,00 zł**	**510,45 zł**	98 €

Venus C50 słupek | tall cabinet

szafka stojąca z 4 drzwi i 1 szufladą
standing cabinet with 4 doors and 1 drawer

kolor frontu front colour	kolor korpusu body colour	kolor uchwytu handle colour	indeks index	cena netto	cena brutto	net price
lakier biały połysk lacquer white high gloss	uni dekor biały uni white decor	chrom połysk chrome high gloss	108-C-05009	**736,00 zł**	**905,28 zł**	174 €

Venus B30 szafka z blatem | base cabinet with countertop

szafka stojąca z blatem i 1 drzwiami
standing cabinet with countertop and 1 door

kolor frontu front colour	kolor korpusu body colour	kolor uchwytu handle colour	indeks index	cena netto	cena brutto	net price
lakier biały połysk lacquer white high gloss	uni dekor biały uni white decor	chrom połysk chrome high gloss	108-B-03012	**235,00 zł**	**289,05 zł**	55 €

UWAGA: wymiary szafek zaokrąglono do pełnych centymetrów
NOTE: the dimensions of cabinets were rounded to the nearest centimetres

uchwyty w zestawie z szafką
handles included with the cabinet

Venus B50 szafka z blatem | base cabinet with countertop

szafka stojąca z blatem, 2 drzwi i 1 szufladą
standing cabinet with countertop, 2 doors and 1 drawer

kolor frontu front colour	kolor korpusu body colour	kolor uchwytu handle colour	indeks index	cena netto	cena brutto	net price
lakier biały połysk lacquer white high gloss	uni dekor biały uni white decor	chrom połysk chrome high gloss	108-B-05009	**321,00 zł**	**394,83 zł**	76 €

Venus A30 szafka wisząca | wall cabinet

szafka wisząca z 1 drzwiami
wall cabinet with 1 door

kolor frontu front colour	kolor korpusu body colour	kolor uchwytu handle colour	indeks index	cena netto	cena brutto	net price
lakier biały połysk lacquer white high gloss	uni dekor biały uni white decor	chrom połysk chrome high gloss	108-A-03012	**201,00 zł**	**247,23 zł**	48 €

Venus A50 szafka wisząca | wall cabinet

szafka wisząca z 2 drzwi
wall cabinet with 2 doors

kolor frontu front colour	kolor korpusu body colour	kolor uchwytu handle colour	indeks index	cena netto	cena brutto	net price
lakier biały połysk lacquer white high gloss	uni dekor biały uni white decor	chrom połysk chrome high gloss	108-A-05009	**263,00 zł**	**323,49 zł**	63 €

umywalki / washbasins | blaty / countertops | kubiki / cubic shelves | uchwyty / handles | nóżki / legs | lustra / mirrors | oświetlenie / lighting | 182-225

UWAGA: wymiary szafek zaokrąglono do pełnych centymetrów
NOTE: the dimensions of cabinets were rounded to the nearest centimetres

uchwyty w zestawie z szafką
handles included with the cabinet

Kim | Campo

Łazienka w mikro skali

Micro scale bathroom

Więcej
o kolekcji

More about
the collection

**lakier
światłoutwardzalny**

light-cured
lacquer

**kompaktowe
wymiary**

compact
dimensions

**lakierowane
boki i fronty**

lacquered
sides and fronts

**drewnopodobny
dekor**

wood-like
decor

kolory | colours

lakier biały połysk
lacquer white high gloss

uni dekor biały
uni white decor

uni dekor czarny
uni black decor

uni dekor kaszmir
uni cashmere decor

dekor dąb craft złoty
golden craft oak decor

dekor dąb vicenza jasny
decor light vicenza oak

dekor dąb vicenza brązowy
decor brown vicenza oak

Kim D40 szafka podumywalkowa | washbasin cabinet

zestaw: szafka wisząca z 1 drzwiami i umywalką Mini 40
set: wall cabinet with 1 door and washbasin Mini 40

kolor frontu front colour	kolor korpusu body colour	indeks index	cena netto	cena brutto	net price
lakier biały połysk lacquer white high gloss	uni dekor biały uni white decor	282-D-04004+1406	**483,00 zł**	**594,09 zł**	115 €
uni dekor czarny uni black decor	uni dekor czarny uni black decor	190-D-04023+1406	**509,00 zł**	**626,07 zł**	120 €
dekor dąb craft złoty golden craft oak decor	dekor dąb craft złoty golden craft oak decor	190-D-04022+1406	**483,00 zł**	**594,09 zł**	115 €

Kim D50 szafka podumywalkowa | washbasin cabinet

zestaw: szafka wisząca z 1 drzwiami i umywalką Mini 50
set: wall cabinet with 1 door and washbasin Mini 50

kolor frontu front colour	kolor korpusu body colour	indeks index	cena netto	cena brutto	net price
lakier biały połysk lacquer white high gloss	uni dekor biały uni white decor	190-D-05076+1430	**578,00 zł**	**710,94 zł**	137 €
uni dekor czarny uni black decor	uni dekor czarny uni black decor	190-D-05077+1430	**601,00 zł**	**739,23 zł**	142 €
dekor dąb craft złoty golden craft oak decor	dekor dąb craft złoty golden craft oak decor	190-D-05078+1430	**578,00 zł**	**710,94 zł**	137 €

uchwyty | handles

w zestawie z szafką
included with the cabinet

uchwyt Romeo
Romeo handle

uchwyt Romeo
Romeo handle

uchwyt Romeo
Romeo handle

umywalki washbasins | blaty countertops | kubiki cubic shelves | uchwyty handles | nóżki legs | lustra mirrors | oświetlenie lighting | 182-225

UWAGA: wymiary szafek zaokrąglono do pełnych centymetrów
NOTE: the dimensions of cabinets were rounded to the nearest centimetres

Campo D40 szafka podumywalkowa | washbasin cabinet NEW

szafka z możliwością zastosowania umywalki meblowej
cabinet with the possibility of using an inset basin

szafka wisząca z 1 drzwiami | wall cabinet with 1 door

kolor frontu / kolor korpusu front colour / body colour	kolor uchwytu handle colour	indeks index	cena netto	cena brutto	net price
lakier biały połysk / uni dekor biały lacquer white high gloss / uni white decor	chrom chrome	001-D-04025	**220,00 zł**	**270,60 zł**	52 €
uni dekor czarny uni black decor	czarny black	001-D-04026	**220,00 zł**	**270,60 zł**	52 €
uni dekor kaszmir uni cashmere decor	czarny black	001-D-04028	**220,00 zł**	**270,60 zł**	52 €
dekor dąb craft złoty golden craft oak decor	czarny black	001-D-04027	**220,00 zł**	**270,60 zł**	52 €
dekor dąb vicenza jasny decor light vicenza oak	czarny black	001-D-04029	**220,00 zł**	**270,60 zł**	52 €
dekor dąb vicenza brązowy decor brown vicenza oak	czarny black	001-D-04030	**220,00 zł**	**270,60 zł**	52 €

pasujące umywalki meblowe | matching inset basins

Tummy 40	ceramika | ceramics	1508	**301,00 zł**	**370,23 zł**	72 €
Club 40	ceramika | ceramics	1517	**290,00 zł**	**356,70 zł**	69 €
Tiva 40	ceramika | ceramics	1509	**290,00 zł**	**356,70 zł**	69 €

uchwyty | handles

w zestawie z szafką
included with the cabinet

uchwyt Jo
Jo handle

uchwyt Jo
Jo handle

uchwyt Jo
Jo handle

uchwyt Jo
Jo handle

uchwyt Jo
Jo handle

uchwyt Jo
Jo handle

umywalki washbasins | blaty countertops | kubiki cubic shelves | uchwyty handles | nóżki legs | lustra mirrors | oświetlenie lighting | 182-225

UWAGA: wymiary szafek zaokrąglono do pełnych centymetrów
NOTE: the dimensions of cabinets were rounded to the nearest centimetres

Pik

Przestrzeń na wagę złota

Space at a premium

Więcej
o kolekcji

More about
the collection

kompaktowe wymiary

compact dimensions

meble na nóżkach

furniture on legs

drewnopodobny dekor

wood-like decor

kolory | colours

uni dekor biały
uni white decor

dekor dąb craft złoty
golden craft oak decor

uchwyty | handles

w zestawie z szafką
included with the cabinet

uchwyt Arco
Arco handle

uchwyt Natasha
Natasha handle

Szafki z uchwytem Arco | Cabinets with Arco handle

Pik D45 szafka podumywalkowa | washbasin cabinet

zestaw: szafka stojąca z 2 drzwi i umywalką Tomaso 45
set: standing cabinet with 2 doors and washbasin Tomaso 45

kolor frontu front colour	kolor korpusu body colour	indeks index	cena netto	cena brutto	net price
uni dekor biały uni white decor	uni dekor biały uni white decor	095-D-04505+1569	**352,00 zł**	**432,96 zł**	84 €

Pik D50 szafka podumywalkowa | washbasin cabinet

zestaw: szafka stojąca z 2 drzwi i umywalką Tomaso 50
set: standing cabinet with 2 doors and washbasin Tomaso 50

kolor frontu front colour	kolor korpusu body colour	indeks index	cena netto	cena brutto	net price
uni dekor biały uni white decor	uni dekor biały uni white decor	095-D-05009+1560	**436,00 zł**	**536,28 zł**	103 €

Pik D55 szafka podumywalkowa | washbasin cabinet

zestaw: szafka stojąca z 2 drzwi i umywalką Tomaso 55
set: standing cabinet with 2 doors and washbasin Tomaso 55

kolor frontu front colour	kolor korpusu body colour	indeks index	cena netto	cena brutto	net price
uni dekor biały uni white decor	uni dekor biały uni white decor	095-D-05503+1561	**512,00 zł**	**629,76 zł**	121 €

Pik C30 słupek | tall cabinet

szafka stojąca z 2 drzwi i 2 szufladami
standing cabinet with 2 doors and 2 drawers

kolor frontu front colour	kolor korpusu body colour	indeks index	cena netto	cena brutto	net price
uni dekor biały uni white decor	uni dekor biały uni white decor	095-C-03005	**515,00 zł**	**633,45 zł**	121 €

Pik B60 słupek | tall cabinet

szafka stojąca nad pralkę z 2 drzwi
standing washing machine base cabinet with 2 doors

kolor frontu front colour	kolor korpusu body colour	indeks index	cena netto	cena brutto	net price
uni dekor biały uni white decor	uni dekor biały uni white decor	095-B-06003	**406,00 zł**	**499,38 zł**	96 €

UWAGA: wymiary szafek zaokrąglono do pełnych centymetrów
NOTE: the dimensions of cabinets were rounded to the nearest centimetres

uchwyty i nóżki w tym samym kolorze w zestawie z szafką
handles and legs in the same colour included with the cabinet

Szafki z uchwytem Natasha | Cabinets with Natasha handle

Pik D45 szafka podumywalkowa | washbasin cabinet NEW

zestaw: szafka stojąca z 2 drzwi i umywalką Tomaso 45
set: standing cabinet with 2 doors and washbasin Tomaso 45

kolor frontu front colour	kolor korpusu body colour	indeks index	cena netto	cena brutto	net price
dekor dąb craft złoty golden craft oak decor	dekor dąb craft złoty golden craft oak decor	095-D-04506+1569	**352,00 zł**	**432,96 zł**	84 €

Pik D50 szafka podumywalkowa | washbasin cabinet NEW

zestaw: szafka stojąca z 2 drzwi i umywalką Torrent 50
set: standing cabinet with 2 doors and washbasin Torrent 50

kolor frontu front colour	kolor korpusu body colour	indeks index	cena netto	cena brutto	net price
dekor dąb craft złoty golden craft oak decor	dekor dąb craft złoty golden craft oak decor	095-D-05010+1120	**436,00 zł**	**536,28 zł**	103 €

Pik D55 szafka podumywalkowa | washbasin cabinet NEW

zestaw: szafka stojąca z 2 drzwi i umywalką Roberto 55
set: standing cabinet with 2 doors and washbasin Roberto 55

kolor frontu front colour	kolor korpusu body colour	indeks index	cena netto	cena brutto	net price
dekor dąb craft złoty golden craft oak decor	dekor dąb craft złoty golden craft oak decor	095-D-05504+1521	**512,00 zł**	**629,76 zł**	121 €

Pik C30 słupek | tall cabinet NEW

szafka stojąca z 2 drzwi i 2 szufladami
standing cabinet with 2 doors and 2 drawers

kolor frontu front colour	kolor korpusu body colour	indeks index	cena netto	cena brutto	net price
dekor dąb craft złoty golden craft oak decor	dekor dąb craft złoty golden craft oak decor	095-C-03007	**515,00 zł**	**633,45 zł**	121 €

Pik B60 słupek | tall cabinet NEW

szafka stojąca nad pralkę z 2 drzwi
standing washing machine base cabinet with 2 doors

kolor frontu front colour	kolor korpusu body colour	indeks index	cena netto	cena brutto	net price
dekor dąb craft złoty golden craft oak decor	dekor dąb craft złoty golden craft oak decor	095-B-06004	**406,00 zł**	**499,38 zł**	96 €

umywalki / washbasins | blaty / countertops | kubiki / cubic shelves | uchwyty / handles | nóżki / legs | lustra / mirrors | oświetlenie / lighting | 182-225

UWAGA: wymiary szafek zaokrąglono do pełnych centymetrów
NOTE: the dimensions of cabinets were rounded to the nearest centimetres

uchwyty i nóżki w tym samym kolorze w zestawie z szafką
handles and legs in a solid colour included with the cabinet

Lustra | szafki lustrzane | kinkiety

Mirrors | mirror cabinets | sconces

lustra
mirrors

szafki lustrzane
mirror cabinets

kinkiety
sconces

kolory | colours

lakier biały połysk
lacquer white high gloss

lakier biały mat
lacquer white matt

uni dekor biały
uni white decor

lakier czarny mat no fingerprint
lacquer black matt no fingerprint

uni dekor czarny
uni black decor

lakier bodega mat
lacquer bodega matt

dekor dąb evoke
decor evoke oak

dekor dąb sonoma
decor sonoma oak

dekor dąb craft złoty
golden craft oak decor

dekor buk truflowy
decor truffle beech

Velar L50 LED lustro | mirror

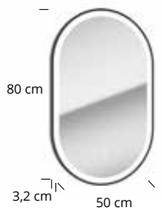

lustro płaskie z wbudowanym oświetleniem LED | flat with integrated LED lighting

LED

kolor korpusu body colour	indeks index	cena netto	cena brutto	net price
czarny metal black metal	MZ-L-LED-0003	**1034,00 zł**	**1271,82 zł**	259 €

Coni L60 LED lustro | mirror

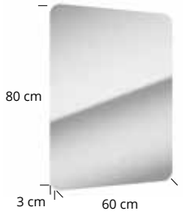

lustro płaskie z wbudowanym oświetleniem LED | flat with integrated LED lighting

LED

kolor colour	indeks index	cena netto	cena brutto	net price
lustro mirror	MZ-L-LED-0001	**814,00 zł**	**1001,22 zł**	192 €

Solis L75 LED lustro | mirror

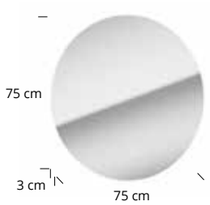

lustro płaskie z wbudowanym oświetleniem LED | flat with integrated LED lighting

LED

kolor colour	indeks index	cena netto	cena brutto	net price
lustro mirror	MZ-L-LED-0002	**880,00 zł**	**1082,40 zł**	210 €

Dot LED L60/80 lustro | mirror

lustro płaskie z wbudowanym oświetleniem LED | flat with integrated LED lighting

LED

kolor korpusu body colour	indeks index	cena netto	cena brutto	net price
lakier biały połysk lacquer white high gloss	217-L-06016	**1094,00 zł**	**1345,62 zł**	258 €
lakier biały mat lacquer white matt	217-L-06017	**1094,00 zł**	**1345,62 zł**	258 €

możliwość zawieszenia w pionie lub poziomie | can be hung vertically or horizontally

Mo-re L60 lustro | mirror

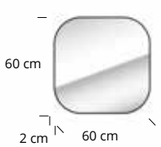

lustro płaskie | flat mirror

kolor korpusu body colour	indeks index	cena netto	cena brutto	net price
lakier biały mat lacquer white matt	291-L-06004	**550,00 zł**	**676,50 zł**	130 €
lakier czarny mat no fingerprint lacquer black matt no fingerprint	291-L-06005	**550,00 zł**	**676,50 zł**	130 €
lakier bodega mat lacquer bodega matt	291-L-06006	**550,00 zł**	**676,50 zł**	130 €

UWAGA: wymiary szafek zaokrąglono do pełnych centymetrów
NOTE: the dimensions of cabinets were rounded to the nearest centimetres

lustra | szafki lustrzane | kinkiety | mirrors | mirror cabinets | sconces

Mo-re L50 lustro | mirror

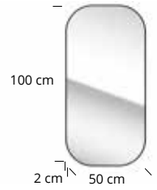

lustro płaskie | flat mirror

kolor korpusu body colour	indeks index	cena netto	cena brutto	net price
lakier biały mat lacquer white matt	291-L-05007	**660,00 zł**	**811,80 zł**	156 €
lakier czarny mat no fingerprint lacquer black matt no fingerprint	291-L-05008	**660,00 zł**	**811,80 zł**	156 €
lakier bodega mat lacquer bodega matt	291-L-05009	**660,00 zł**	**811,80 zł**	156 €

możliwość zawieszenia w pionie lub poziomie | can be hung vertically or horizontally

Mo-re E60 szafka lustrzana | mirror cabinet

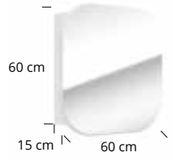

szafka wisząca z 1 drzwiami | wall cabinet with 1 door

kolor frontu front colour	kolor korpusu body colour	indeks index	cena netto	cena brutto	net price
lakier biały mat lacquer white matt	uni dekor biały uni white decor	291-E-06003	**902,00 zł**	**1109,46 zł**	213 €
lakier czarny mat no fingerprint lacquer black matt no fingerprint	uni dekor czarny uni black decor	291-E-06004	**902,00 zł**	**1109,46 zł**	213 €

Salsa E40 szafka lustrzana | mirror cabinet

do skompletowania z gniazdem meblowym Combi Box
to be combined with the Combi Box furniture socket

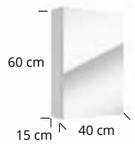

szafka wisząca z lustrem z 1 drzwiami
hanging mirror cabinet with 1 door

kolor korpusu body colour	indeks index	cena netto	cena brutto	net price
lakier biały połysk lacquer white high gloss	242-E-04001	**323,00 zł**	**397,29 zł**	76 €
dekor dąb craft złoty golden craft oak decor	242-E-04003	**323,00 zł**	**397,29 zł**	76 €

Salsa E50 szafka lustrzana | mirror cabinet

do skompletowania z gniazdem meblowym Combi Box
to be combined with the Combi Box furniture socket

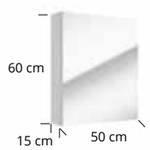

szafka wisząca z lustrem z 1 drzwiami
hanging mirror cabinet with 1 door

kolor korpusu body colour	indeks index	cena netto	cena brutto	net price
lakier biały połysk lacquer white high gloss	242-E-05003	**352,00 zł**	**432,96 zł**	84 €
dekor dąb craft złoty golden craft oak decor	242-E-05010	**352,00 zł**	**432,96 zł**	84 €

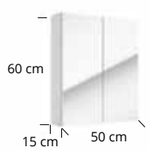

szafka wisząca z lustrem z 2 drzwi
hanging mirror cabinet with 2 doors

kolor korpusu body colour	indeks index	cena netto	cena brutto	net price
lakier biały połysk lacquer white high gloss	242-E-05009	**388,00 zł**	**477,24 zł**	92 €

UWAGA: wymiary szafek zaokrąglono do pełnych centymetrów
NOTE: the dimensions of cabinets were rounded to the nearest centimetres

Salsa E60 szafka lustrzana | mirror cabinet

do skompletowania z gniazdem meblowym Combi Box
to be combined with the Combi Box furniture socket

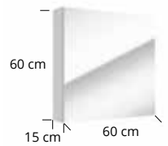

szafka wisząca z lustrem z 1 drzwiami
hanging mirror cabinet with 1 door

kolor korpusu body colour	indeks index	cena netto	cena brutto	net price
lakier biały połysk lacquer white high gloss	242-E-06002	**367,00 zł**	**451,41 zł**	87 €
uni dekor czarny uni black decor	242-E-06008	**434,00 zł**	**533,82 zł**	103 €
dekor dąb craft złoty golden craft oak decor	242-E-06009	**371,00 zł**	**456,33 zł**	88 €
dekor dąb evoke decor evoke oak	242-E-06016	**393,00 zł**	**483,39 zł**	93 €

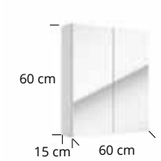

szafka wisząca z lustrem z 2 drzwi
hanging mirror cabinet with 2 doors

kolor korpusu body colour	indeks index	cena netto	cena brutto	net price
lakier biały połysk lacquer white high gloss	242-E-06012	**405,00 zł**	**498,15 zł**	95 €

Salsa E65 szafka lustrzana | mirror cabinet

do skompletowania z gniazdem meblowym Combi Box
to be combined with the Combi Box furniture socket

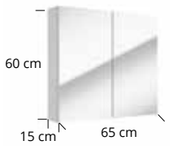

szafka wisząca z lustrem z 2 drzwi
hanging mirror cabinet with 2 doors

kolor korpusu body colour	indeks index	cena netto	cena brutto	net price
lakier biały połysk lacquer white high gloss	242-E-06501	**396,00 zł**	**487,08 zł**	94 €

Salsa E75 szafka lustrzana | mirror cabinet

do skompletowania z gniazdem meblowym Combi Box
to be combined with the Combi Box furniture socket

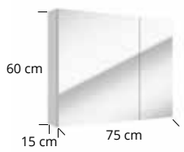

szafka wisząca z lustrem z 2 drzwi
hanging mirror cabinet with 2 doors

kolor korpusu body colour	indeks index	cena netto	cena brutto	net price
lakier biały połysk lacquer white high gloss	242-E-07501	**426,00 zł**	**523,98 zł**	101 €

Salsa E80 szafka lustrzana | mirror cabinet

do skompletowania z gniazdem meblowym Combi Box
to be combined with the Combi Box furniture socket

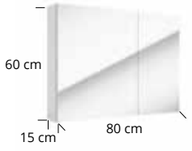

szafka wisząca z lustrem z 2 drzwi
hanging mirror cabinet with 2 doors

kolor korpusu body colour	indeks index	cena netto	cena brutto	net price
lakier biały połysk lacquer white high gloss	242-E-08001	**545,00 zł**	**670,35 zł**	129 €
uni dekor czarny uni black decor	242-E-08002	**644,00 zł**	**792,12 zł**	153 €
dekor dąb craft złoty golden craft oak decor	242-E-08003	**545,00 zł**	**670,35 zł**	129 €
dekor dąb evoke decor evoke oak	242-E-08007	**555,00 zł**	**682,65 zł**	131 €

UWAGA: wymiary szafek zaokrąglono do pełnych centymetrów
NOTE: the dimensions of cabinets were rounded to the nearest centimetres

Stilla E60 szafka lustrzana | mirror cabinet

do skompletowania z gniazdem meblowym Combi Box
to be combined with the Combi Box furniture socket

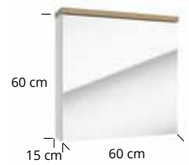

szafka wisząca z lustrem z 1 drzwiami
hanging mirror cabinet with 1 door

kolor korpusu body colour	kolor panela panel colour	indeks index	cena netto	cena brutto	net price
lakier biały połysk lacquer white high gloss	dekor buk truflowy decor truffle beech	282-E-06001	**398,00 zł**	**489,54 zł**	94 €

Stilla E60 LED szafka lustrzana | mirror cabinet

gniazdo meblowe Combi Box w komplecie z szafką
Combi Box furniture socket included

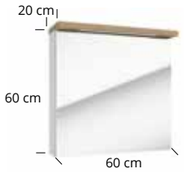

szafka wisząca z lustrem z 1 drzwiami z wbudowanym panelem oświetleniowym LED
hanging mirror cabinet with 1 door and integrated LED panel

kolor korpusu body colour	kolor panela panel colour	indeks index	cena netto	cena brutto	net price
lakier biały połysk lacquer white high gloss	dekor buk truflowy decor truffle beech	282-E-06002	**678,00 zł**	**833,94 zł**	161 €

Stilla E80 szafka lustrzana | mirror cabinet

do skompletowania z gniazdem meblowym Combi Box
to be combined with the Combi Box furniture socket

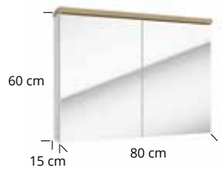

szafka wisząca z lustrem z 2 drzwi
hanging mirror cabinet with 2 doors

kolor korpusu body colour	kolor panela panel colour	indeks index	cena netto	cena brutto	net price
lakier biały połysk lacquer white high gloss	dekor buk truflowy decor truffle beech	282-E-08001	**487,00 zł**	**599,01 zł**	116 €

Stilla E80 LED szafka lustrzana | mirror cabinet

gniazdo meblowe Combi Box w komplecie z szafką
Combi Box furniture socket included

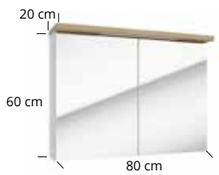

szafka wisząca z lustrem z 2 drzwi z wbudowanym panelem oświetleniowym LED
hanging mirror cabinet with 2 doors and integrated LED panel

kolor korpusu body colour	kolor panela panel colour	indeks index	cena netto	cena brutto	net price
lakier biały połysk lacquer white high gloss	dekor buk truflowy decor truffle beech	282-E-08002	**752,00 zł**	**924,96 zł**	178 €

Space System E60 szafka lustrzana | mirror cabinet

do skompletowania z gniazdem meblowym Combi Box
to be combined with the Combi Box furniture socket

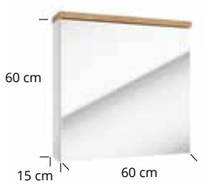

szafka wisząca z 1 drzwiami
wall cabinet with 1 door

kolor korpusu body colour	kolor panela panel colour	indeks index	cena netto	cena brutto	net price
lakier biały połysk lacquer white high gloss	dekor dąb craft złoty golden craft oak decor	106-E-06006	**439,00 zł**	**539,97 zł**	105 €

UWAGA: wymiary szafek zaokrąglono do pełnych centymetrów
NOTE: the dimensions of cabinets were rounded to the nearest centimetres

Space System E80 szafka lustrzana | mirror cabinet

do skompletowania z gniazdem meblowym Combi Box
to be combined with the Combi Box furniture socket

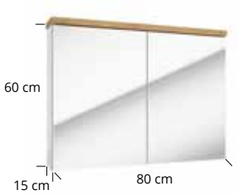

szafka wisząca z lustrem z 2 drzwi
hanging mirror cabinet with 2 doors

kolor korpusu body colour	kolor panela panel colour	indeks index	cena netto	cena brutto	net price
lakier biały połysk lacquer white high gloss	dekor dąb craft złoty golden craft oak decor	106-E-08003	509,00 zł	626,07 zł	120 €

Bari E70 LED szafka lustrzana | mirror cabinet

gniazdo meblowe Combi Box w komplecie z szafką
Combi Box furniture socket included

szafka wisząca z lustrem z 3 drzwi i oświetleniem LED
hanging mirror cabinet with 3 doors and LED lighting

kolor frontu front colour	kolor korpusu body colour	indeks index	cena netto	cena brutto	net price
lakier biały połysk lacquer white high gloss	uni dekor biały uni white decor	186-E-07003	745,00 zł	916,35 zł	176 €
lakier biały połysk lacquer white high gloss	dekor dąb sonoma decor sonoma oak	186-E-07004	758,00 zł	932,34 zł	180 €

Gizmo E50 szafka lustrzana | mirror cabinet

do skompletowania z gniazdem meblowym Combi Box
to be combined with the Combi Box furniture socket

szafka wisząca z lustrem z 1 drzwiami
hanging mirror cabinet with 1 door

kolor korpusu body colour	indeks index	cena netto	cena brutto	net price
uni dekor biały uni white decor	190-E-05016	295,00 zł	362,85 zł	70 €

Gizmo E60 szafka lustrzana | mirror cabinet

do skompletowania z gniazdem meblowym Combi Box
to be combined with the Combi Box furniture socket

szafka wisząca z lustrem z 2 drzwi
hanging mirror cabinet with 2 doors

kolor korpusu body colour	indeks index	cena netto	cena brutto	net price
uni dekor biały uni white decor	190-E-06019	325,00 zł	399,75 zł	77 €

Lupo E50 szafka lustrzana | mirror cabinet

do skompletowania z gniazdem meblowym Combi Box
to be combined with the Combi Box furniture socket

szafka wisząca z lustrem z 1 drzwiami
hanging mirror cabinet with 1 door

kolor korpusu body colour	indeks index	cena netto	cena brutto	net price
uni dekor biały uni white decor	190-E-05015	313,00 zł	384,99 zł	74 €

UWAGA: wymiary szafek zaokrąglono do pełnych centymetrów
NOTE: the dimensions of cabinets were rounded to the nearest centimetres

lustra | szafki lustrzane | kinkiety | mirrors | mirror cabinets | sconces

Lupo E60 szafka lustrzana | mirror cabinet

do skompletowania z gniazdem meblowym Combi Box
to be combined with the Combi Box furniture socket

szafka wisząca z lustrem z 2 drzwi
hanging mirror cabinet with 2 doors

kolor korpusu body colour	indeks index	cena netto	cena brutto	net price
uni dekor biały uni white decor	190-E-06018	340,00 zł	418,20 zł	82 €

Loreto E50 szafka lustrzana | mirror cabinet

do skompletowania z gniazdem meblowym Combi Box
to be combined with the Combi Box furniture socket

szafka wisząca z lustrem z 1 drzwiami
hanging mirror cabinet with 1 door

kolor korpusu body colour	indeks index	cena netto	cena brutto	net price
lakier biały połysk lacquer white high gloss	001-E-05006	325,00 zł	399,75 zł	77 €

Loreto E60 szafka lustrzana | mirror cabinet

do skompletowania z gniazdem meblowym Combi Box
to be combined with the Combi Box furniture socket

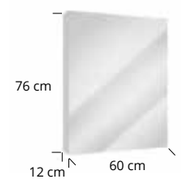

szafka wisząca z lustrem z 1 drzwiami
hanging mirror cabinet with 1 door

kolor korpusu body colour	indeks index	cena netto	cena brutto	net price
lakier biały połysk lacquer white high gloss	001-E-06022	340,00 zł	418,20 zł	82 €

UWAGA: wymiary szafek zaokrąglono do pełnych centymetrów
NOTE: the dimensions of cabinets were rounded to the nearest centimetres

Lisa 30 kinkiet LED | sconce LED

kolor colour	materiał material	indeks index	cena netto	cena brutto	net price
czarny mat black matt	metal metal	MO-S-KIN-0034	**205,00 zł**	**252,15 zł**	49 €
chrom połysk chrome high gloss	metal metal	MO-S-KIN-0029	**205,00 zł**	**252,15 zł**	49 €

Lisa 40 kinkiet LED | sconce LED

kolor colour	materiał material	indeks index	cena netto	cena brutto	net price
czarny mat black matt	metal metal	MO-S-KIN-0035	**220,00 zł**	**270,60 zł**	52 €
chrom połysk chrome high gloss	metal metal	MO-S-KIN-0032	**220,00 zł**	**270,60 zł**	52 €

Lisa 60 kinkiet LED | sconce LED

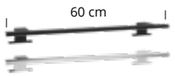

kolor colour	materiał material	indeks index	cena netto	cena brutto	net price
czarny mat black matt	metal metal	MO-S-KIN-0036	**279,00 zł**	**343,17 zł**	66 €
chrom połysk chrome high gloss	metal metal	MO-S-KIN-0033	**279,00 zł**	**343,17 zł**	66 €

Combi Box

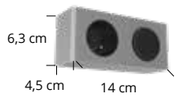

gniazdo meblowe z włącznikiem oświetlenia
furniture socket with light switch

kolor colour	indeks index	cena netto	cena brutto	net price
srebrny silver	MO-S-ZES-0063	**75,00 zł**	**92,25 zł**	19 €

Umywalki

Washbasins

Umywalki meblowe
Inset basins

Umywalki nablatowe
Countertop washbasins

Plan 90 lewa | left

Vieneto

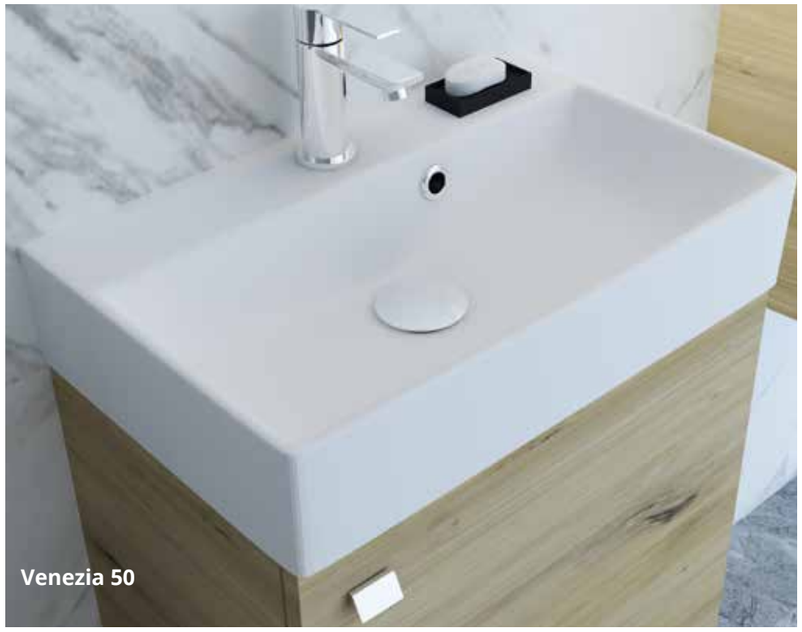

Venezia 50

Noel umywalka nablatowa | countertop washbasin

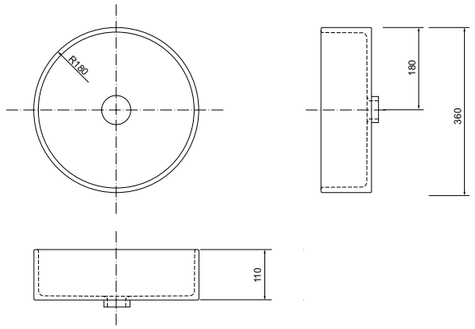

materiał: ceramika indeks: 5028 cena netto: 405,00 zł
cena brutto: 498,15 zł
material: ceramics index: 5028 price: 96 €

Bolia umywalka nablatowa | countertop washbasin

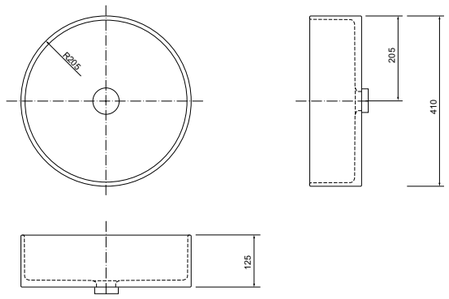

materiał: ceramika indeks: 5038 cena netto: 405,00 zł
cena brutto: 498,15 zł
material: ceramics index: 5038 price: 96 €

Caria umywalka nablatowa | countertop washbasin

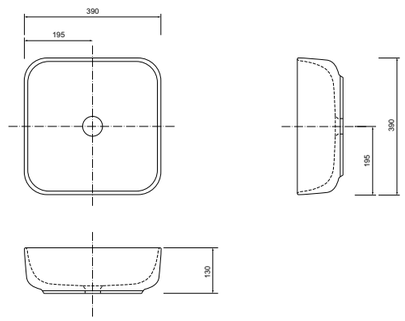

materiał: ceramika indeks: 5048 cena netto: 405,00 zł
cena brutto: 498,15 zł
material: ceramics index: 5048 price: 96 €

Zina umywalka nablatowa | countertop washbasin NEW

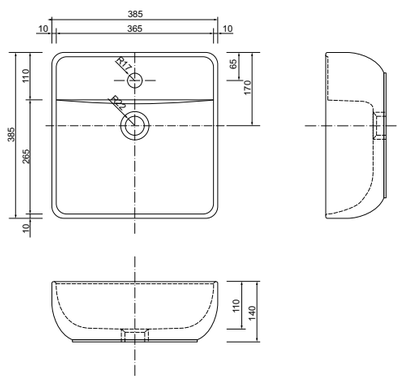

materiał: ceramika indeks: 1099 cena netto: 405,00 zł
cena brutto: 498,15 zł
material: ceramics index: 1099 price: 96 €

brak korka w zestawie z umywalką | no plug included with the washbasin
dopuszczalna tolerancja wymiarów -1%/+2% | dimensions may vary within -1%/+2%

Vieneto umywalka nablatowa | countertop washbasin

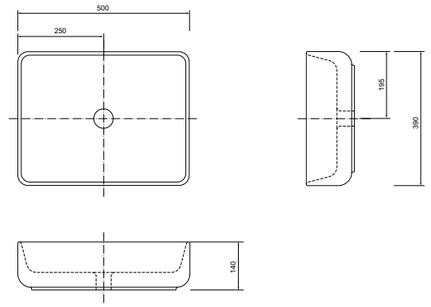

materiał: ceramika indeks: 5060 cena netto: 405,00 zł
cena brutto: 498,15 zł
material: ceramics index: 5060 price: 96 €

Avena umywalka nablatowa | countertop washbasin NEW

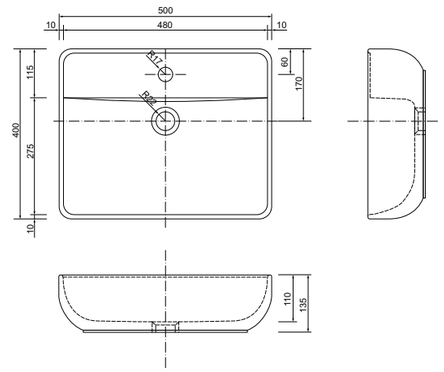

materiał: ceramika indeks: 1110 cena netto: 405,00 zł
cena brutto: 498,15 zł
material: ceramics index: 1110 price: 96 €

Isla umywalka nablatowa | countertop washbasin

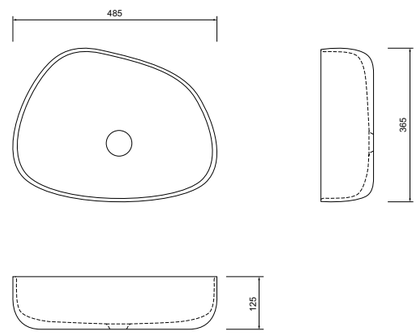

materiał: ceramika indeks: 5050 cena netto: 405,00 zł
cena brutto: 498,15 zł
material: ceramics index: 5050 price: 96 €

Corse umywalka nablatowa | countertop washbasin

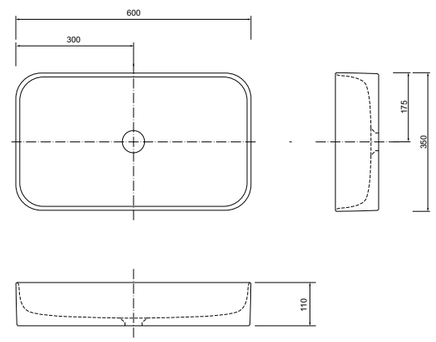

materiał: ceramika indeks: 5082 cena netto: 405,00zł
cena brutto: 498,15 zł
material: ceramics index: 5082 price: 96 €

brak korka w zestawie z umywalką | no plug included with the washbasin
dopuszczalna tolerancja wymiarów -1%/+2% | dimensions may vary within -1%/+2%

Teramo umywalka nablatowa | countertop washbasin

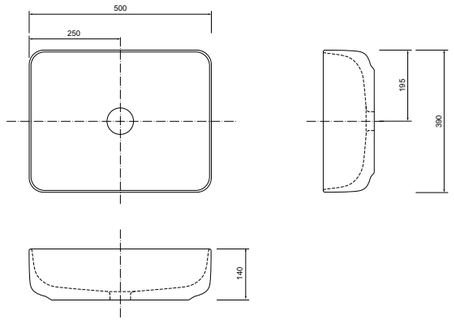

materiał: ceramika indeks: 5070 cena netto: 532,00 zł
cena brutto: 654,36 zł
material: ceramics index: 5070 price: 126 €

Ido 40 umywalka nablatowa | countertop washbasin

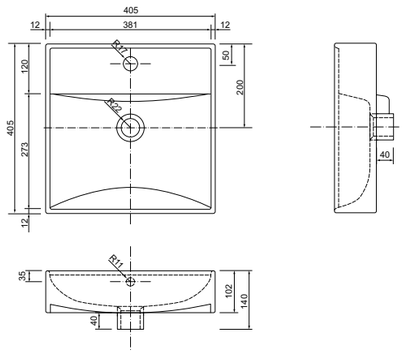

materiał: ceramika indeks: 1068 cena netto: 405,00 zł
cena brutto: 498,15 zł
material: ceramics index: 1068 price: 96 €

Ido 60 umywalka nablatowa | countertop washbasin

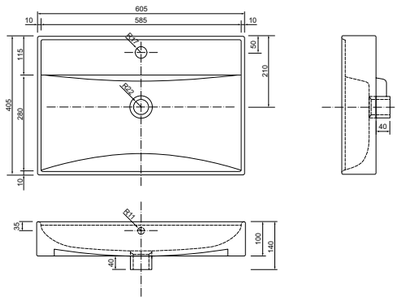

materiał: ceramika indeks: 1062 cena netto: 451,00 zł
cena brutto: 554,73 zł
material: ceramics index: 1062 price: 107 €

Nanu 60 umywalka meblowa | inset basin

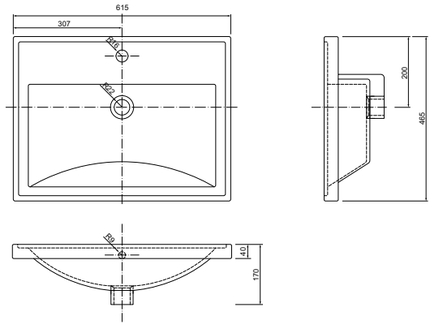

materiał: ceramika indeks: 1032 cena netto: 370,00 zł
cena brutto: 455,10 zł
material: ceramics index: 1032 price: 88 €

brak korka w zestawie z umywalką | no plug included with the washbasin
dopuszczalna tolerancja wymiarów -1%/+2% | dimensions may vary within -1%/+2%

Nanu 80 umywalka meblowa | inset basin

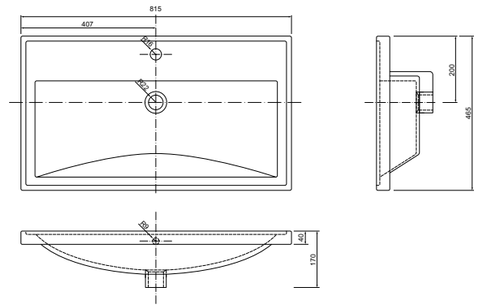

materiał: ceramika indeks: 1034 cena netto: 498,00 zł
cena brutto: 612,54 zł
material: ceramics index: 1034 price: 118 €

Verso 60 umywalka meblowa | inset basin

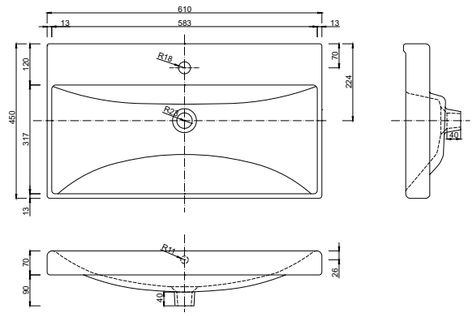

materiał: ceramika indeks: 1042 cena netto: 405,00 zł
cena brutto: 498,15 zł
material: ceramics index: 1042 price: 96 €

Verso 80 umywalka meblowa | inset basin

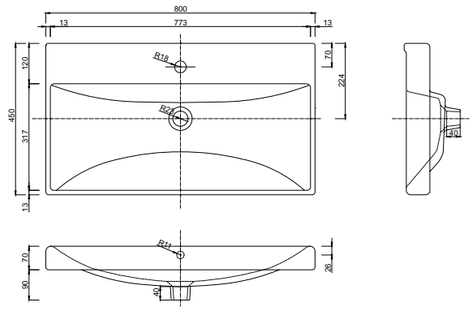

materiał: ceramika indeks: 1044 cena netto: 532,00 zł
cena brutto: 654,36 zł
material: ceramics index: 1044 price: 126 €

Verso 100 umywalka meblowa | inset basin

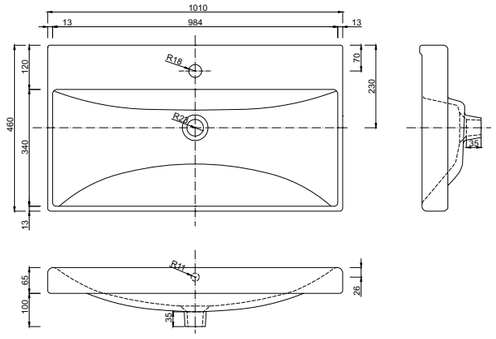

materiał: ceramika indeks: 1046 cena netto: 808,00 zł
cena brutto: 993,84 zł
material: ceramics index: 1046 price: 191 €

brak korka w zestawie z umywalką | no plug included with the washbasin
dopuszczalna tolerancja wymiarów -1%/+2% | dimensions may vary within -1%/+2%

Zeen 60 umywalka meblowa | inset basin

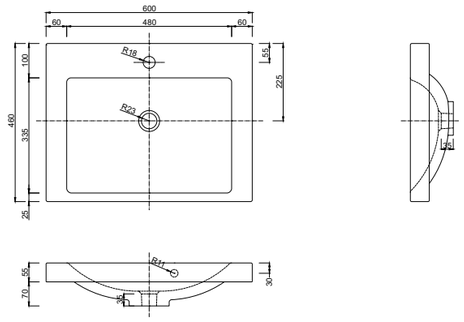

materiał: konglomerat indeks: 1552 cena netto: 405,00 zł
cena brutto: 498,15 zł
material: mineral composite index: 1552 price: 96 €

Zeen 80 umywalka meblowa | inset basin

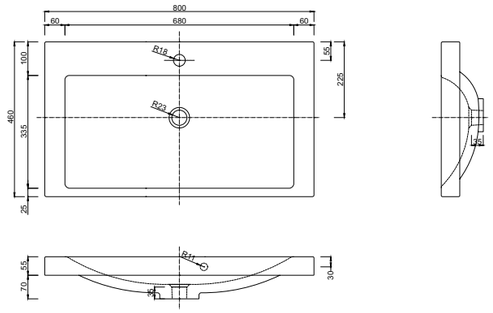

materiał: konglomerat indeks: 1554 cena netto: 532,00 zł
cena brutto: 654,36 zł
material: mineral composite index: 1554 price: 126 €

Zeen 100 umywalka meblowa | inset basin

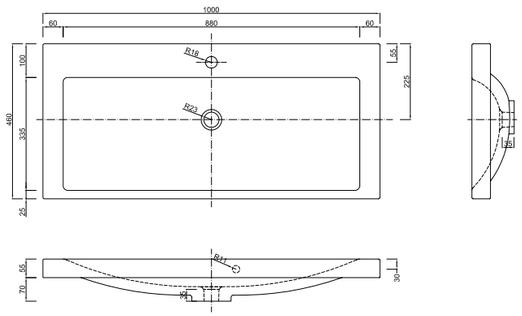

materiał: konglomerat indeks: 1556 cena netto: 808,00 zł
cena brutto: 993,84 zł
material: mineral composite index: 1556 price: 191 €

Plan 60 umywalka meblowa | inset basin

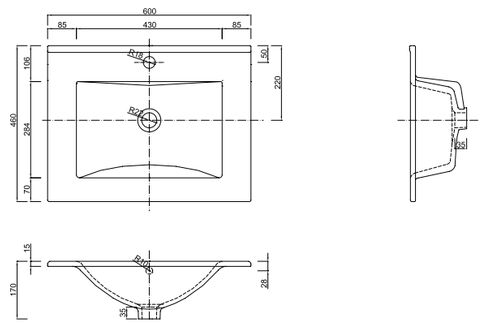

materiał: ceramika indeks: 1722 cena netto: 346,00 zł
cena brutto: 425,58 zł
material: ceramics index: 1722 price: 83 €

brak korka w zestawie z umywalką | no plug included with the washbasin
dopuszczalna tolerancja wymiarów -1%/+2% | dimensions may vary within -1%/+2%

Plan 80 umywalka meblowa | inset basin

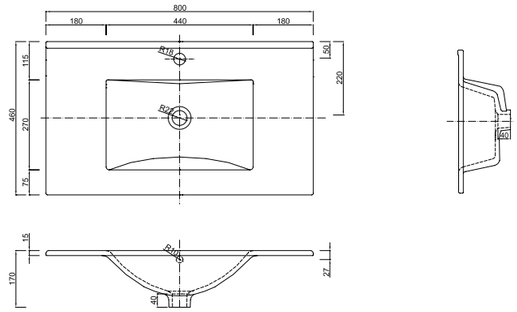

materiał: ceramika indeks: 1724 cena netto: 461,00 zł
cena brutto: 567,03 zł
material: ceramics index: 1724 price: 109 €

Plan 90 lewa umywalka meblowa | inset basin left

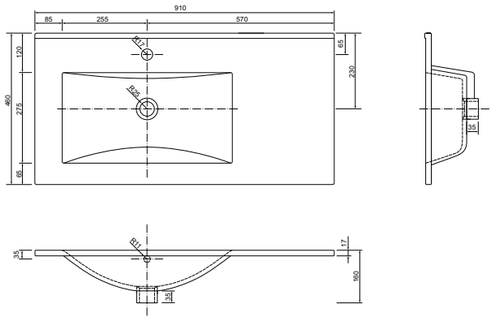

materiał: ceramika indeks: 1725 cena netto: 809,00 zł
cena brutto: 995,07 zł
material: ceramics index: 1725 price: 191 €

Plan 90 prawa umywalka meblowa | inset basin right

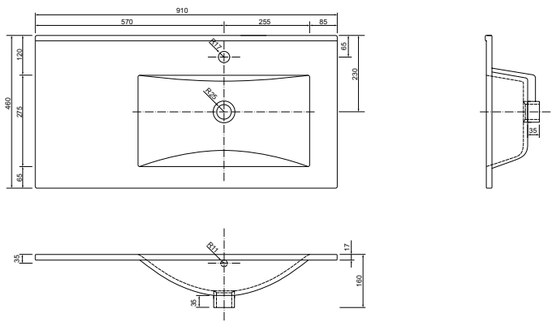

materiał: ceramika indeks: 1729 cena netto: 809,00 zł
cena brutto: 995,07 zł
material: ceramics index: 1729 price: 191 €

Plan 100 umywalka meblowa | inset basin

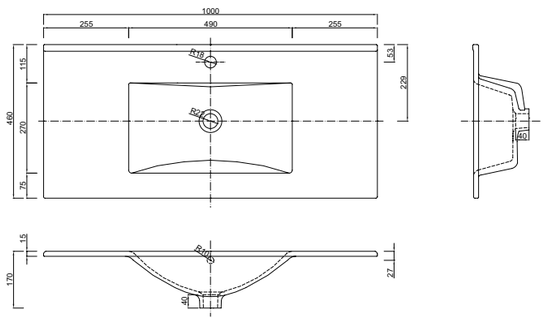

materiał: ceramika indeks: 1726 cena netto: 763,00 zł
cena brutto: 938,49 zł
material: ceramics index: 1726 price: 181 €

brak korka w zestawie z umywalką | no plug included with the washbasin
dopuszczalna tolerancja wymiarów -1%/+2% | dimensions may vary within -1%/+2%

Plan 120 umywalka meblowa dwukomorowa | double vanity basin

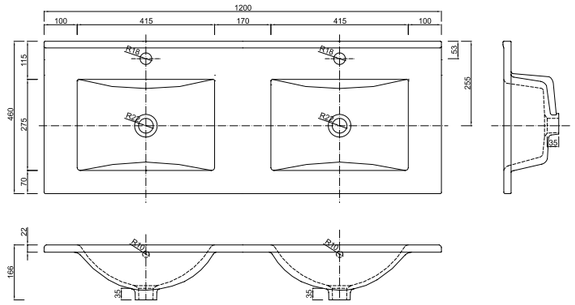

materiał: ceramika — indeks: 1728 — cena netto: 1006,00 zł
cena brutto: 1237,38 zł

material: ceramics — index: 1728 — price: 237 €

Puro 60 umywalka meblowa | inset basin

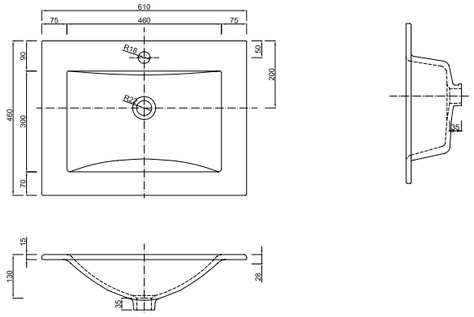

materiał: szkło — indeks: 3072 — cena netto: 767,00 zł
cena brutto: 943,41 zł

material: glass — index: 3072 — price: 182 €

Puro 80 umywalka meblowa | inset basin

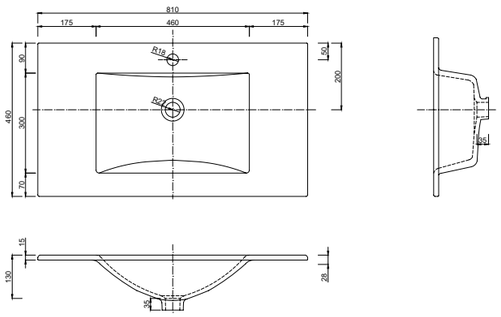

materiał: szkło — indeks: 3074 — cena netto: 928,00 zł
cena brutto: 1141,44 zł

material: glass — index: 3074 — price: 218 €

Go 50 umywalka meblowa | inset basin **NEW**

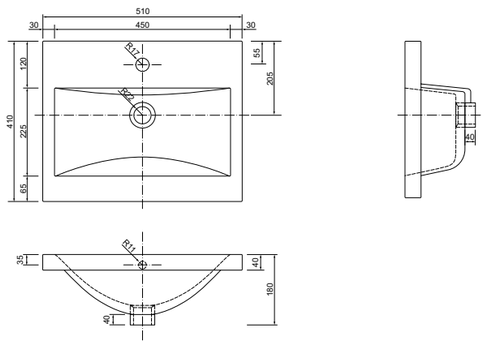

materiał: ceramika — indeks: 1050 — cena netto: 336,00 zł
cena brutto: 413,28 zł

material: ceramics — index: 1050 — price: 80 €

brak korka w zestawie z umywalką | no plug included with the washbasin
dopuszczalna tolerancja wymiarów -1%/+2% | dimensions may vary within -1%/+2%

Go 60 umywalka meblowa | inset basin

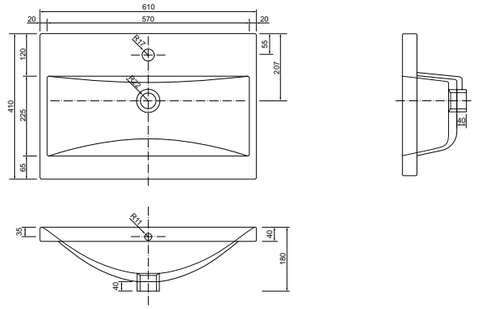

materiał: ceramika — indeks: 1052 — cena netto: 370,00 zł
cena brutto: 455,10 zł

material: ceramics — index: 1052 — price: 88 €

Go 80 umywalka meblowa | inset basin

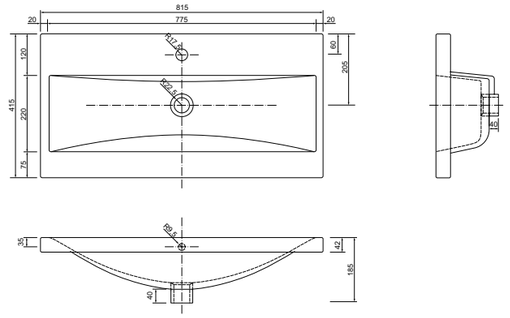

materiał: ceramika — indeks: 1054 — cena netto: 498,00 zł
cena brutto: 612,54 zł

material: ceramics — index: 1054 — price: 118 €

Olex 60 umywalka meblowa | inset basin

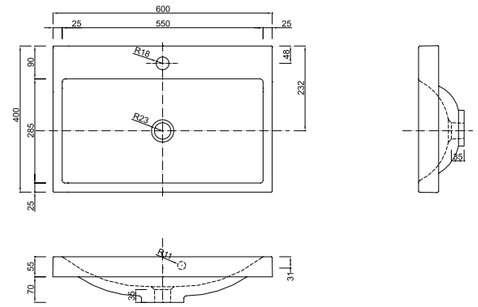

materiał: konglomerat — indeks: 2022 — cena netto: 370,00 zł
cena brutto: 455,10 zł

material: mineral composite — index: 2022 — price: 88 €

Olex 80 umywalka meblowa | inset basin

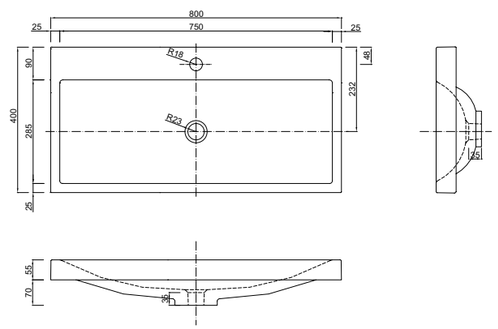

materiał: konglomerat — indeks: 2014 — cena netto: 498,00 zł
cena brutto: 612,54 zł

material: mineral composite — index: 2014 — price: 118 €

brak korka w zestawie z umywalką | no plug included with the washbasin
dopuszczalna tolerancja wymiarów -1%/+2% | dimensions may vary within -1%/+2%

Porto 55 umywalka meblowa | inset basin

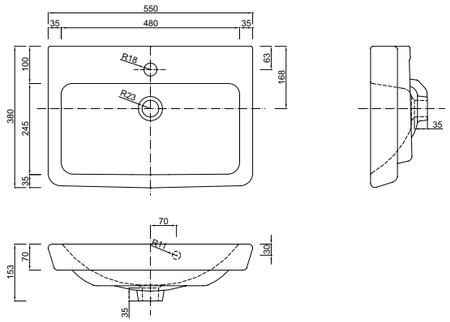

materiał: ceramika indeks: 3031 cena netto: 680,00 zł
cena brutto: 836,40 zł
material: ceramics index: 3031 price: 161 €

Porto 65 umywalka meblowa | inset basin

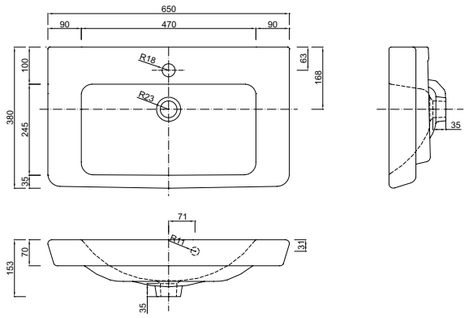

materiał: ceramika indeks: 3032 cena netto: 718,00 zł
cena brutto: 883,14 zł
material: ceramics index: 3032 price: 170 €

Tummy 40 umywalka meblowa | inset basin

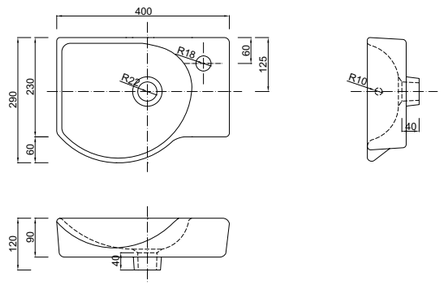

materiał: ceramika indeks: 1508 cena netto: 301,00 zł
cena brutto: 370,23 zł
material: ceramics index: 1508 price: 72 €

Club 40 umywalka meblowa | inset basin

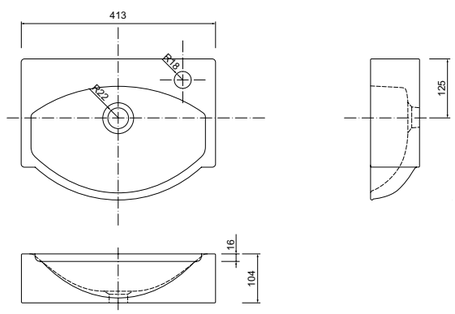

materiał: ceramika indeks: 1517 cena netto: 290,00 zł
cena brutto: 356,70 zł
material: ceramics index: 1517 price: 69 €

brak korka w zestawie z umywalką | no plug included with the washbasin
dopuszczalna tolerancja wymiarów -1%/+2% | dimensions may vary within -1%/+2%

Mini 40 umywalka meblowa | inset basin

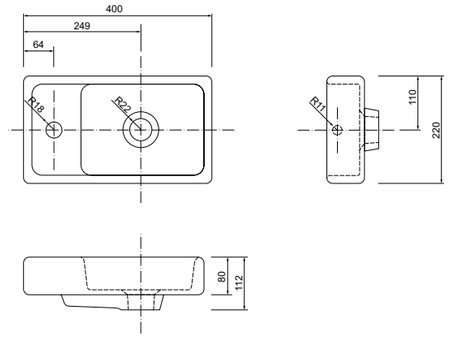

materiał: ceramika indeks: 1406 cena netto: 224,00 zł
cena brutto: 275,52 zł
material: ceramics index: 1406 price: 53 €

Tiva 40 umywalka meblowa | inset basin NEW

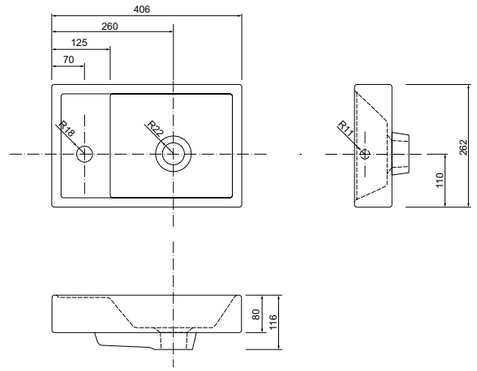

materiał: ceramika indeks: 1509 cena netto: 290,00 zł
cena brutto: 356,70 zł
material: ceramics index: 1509 price: 69 €

Mini 50 umywalka meblowa | inset basin

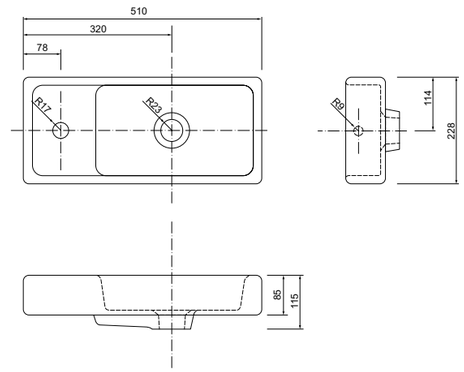

materiał: ceramika indeks: 1430 cena netto: 324,00 zł
cena brutto: 398,52 zł
material: ceramics index: 1430 price: 76 €

Venezia 50 umywalka meblowa | inset basin

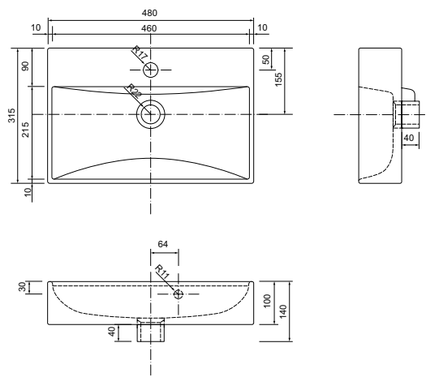

materiał: ceramika indeks: 1440 cena netto: 405,00 zł
cena brutto: 498,15 zł
material: ceramics index: 1440 price: 96 €

brak korka w zestawie z umywalką | no plug included with the washbasin
dopuszczalna tolerancja wymiarów -1%/+2% | dimensions may vary within -1%/+2%

Venezia 55 umywalka meblowa | inset basin

NEW

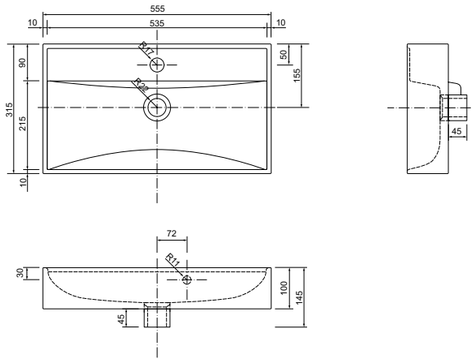

materiał: ceramika — indeks: 1441 — cena netto: 439,00 zł, cena brutto: 539,97 zł

material: ceramics — index: 1441 — price: 103 €

Barcelona 50 umywalka meblowa | inset basin

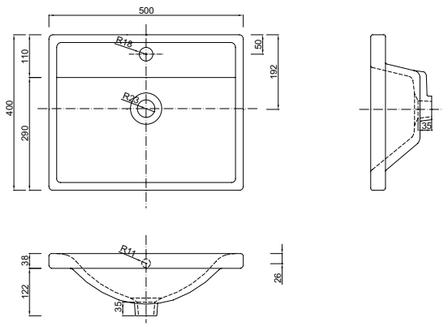

materiał: ceramika — indeks: 2420 — cena netto: 336,00 zł, cena brutto: 413,28 zł

material: ceramics — index: 2420 — price: 80 €

Bonito 60 umywalka meblowa | inset basin

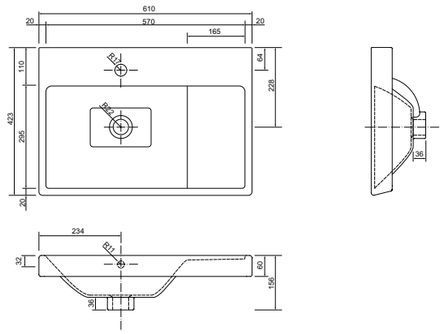

materiał: ceramika — indeks: 1072 — cena netto: 428,00 zł, cena brutto: 526,44 zł

material: ceramics — index: 1072 — price: 102 €

Bonito 80 umywalka meblowa | inset basin

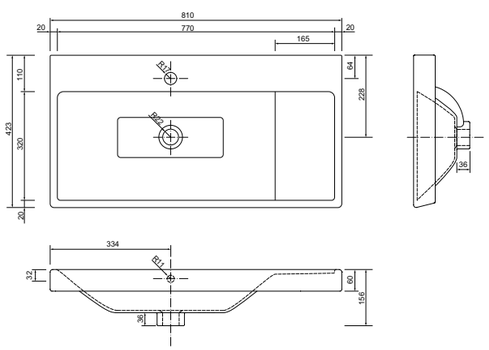

materiał: ceramika — indeks: 1074 — cena netto: 532,00 zł, cena brutto: 654,36 zł

material: ceramics — index: 1074 — price: 126 €

brak korka w zestawie z umywalką | no plug included with the washbasin
dopuszczalna tolerancja wymiarów -1%/+2% | dimensions may vary within -1%/+2%

Tomaso 45 umywalka meblowa | inset basin

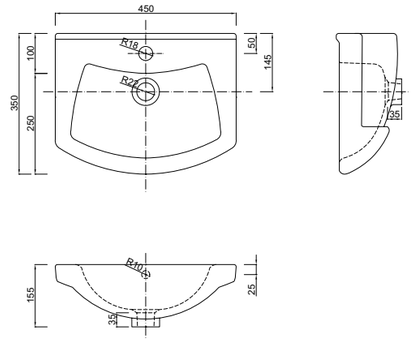

materiał: ceramika — indeks: 1569 — cena netto: 200,00 zł, cena brutto: 246,00 zł

material: ceramics — index: 1569 — price: 48 €

Tomaso 50 umywalka meblowa | inset basin

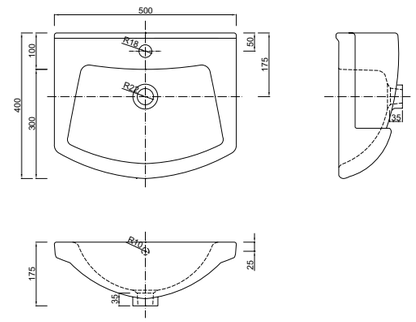

materiał: ceramika — indeks: 1560 — cena netto: 224 zł, cena brutto: 275,52 zł

material: ceramics — index: 1560 — price: 53 €

Tomaso 55 umywalka meblowa | inset basin

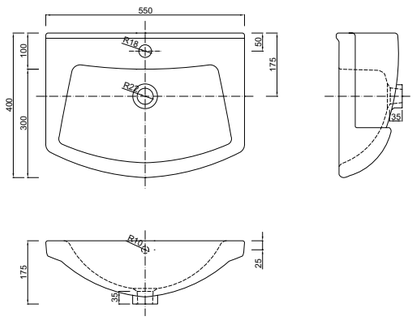

materiał: ceramika — indeks: 1561 — cena netto: 248,00 zł, cena brutto: 305,04 zł

material: ceramics — index: 1561 — price: 60 €

Tomaso 60 umywalka meblowa | inset basin

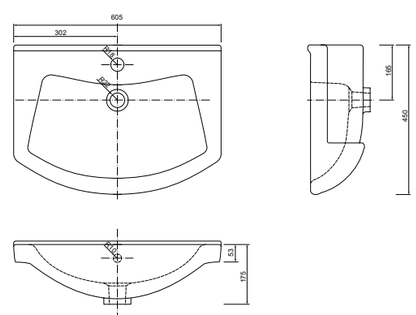

materiał: ceramika — indeks: 1565 — cena netto: 347,00 zł, cena brutto: 426,81 zł

material: ceramics — index: 1565 — price: 83 €

brak korka w zestawie z umywalką | no plug included with the washbasin
dopuszczalna tolerancja wymiarów -1%/+2% | dimensions may vary within -1%/+2%

Tomaso 65 umywalka meblowa | inset basin

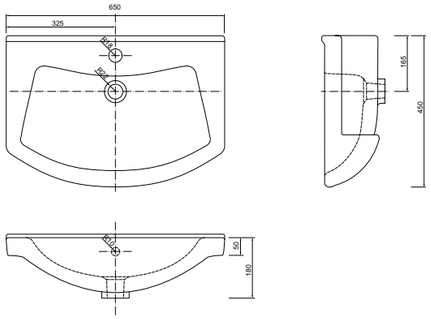

materiał: ceramika | indeks: 1562 | cena netto: 371,00 zł
cena brutto: 456,33 zł

material: ceramics | index: 1562 | price: 88 €

Roberto 40 umywalka meblowa | inset basin

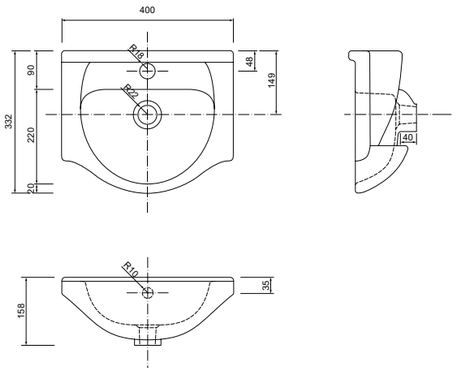

materiał: ceramika | indeks: 1528 | cena netto: 186,00 zł
cena brutto: 228,78 zł

material: ceramics | index: 1528 | price: 44 €

Roberto 50 umywalka meblowa | inset basin

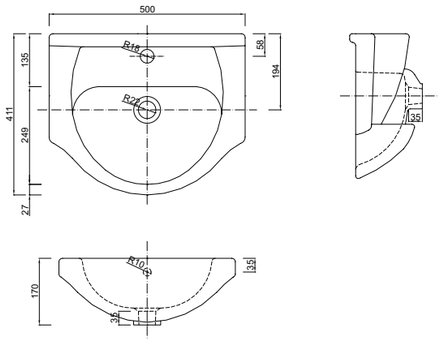

materiał: ceramika | indeks: 1520 | cena netto: 205,00 zł
cena brutto: 252,15 zł

material: ceramics | index: 1520 | price: 49 €

Roberto 55 umywalka meblowa | inset basin

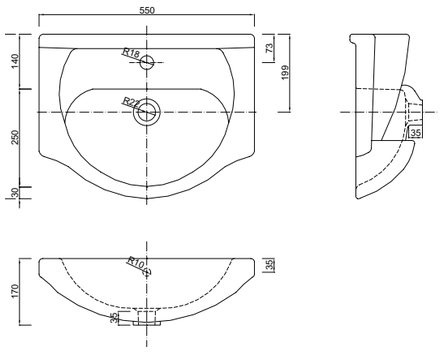

materiał: ceramika | indeks: 1521 | cena netto: 236,00 zł
cena brutto: 290,28 zł

material: ceramics | index: 1521 | price: 55 €

brak korka w zestawie z umywalką | no plug included with the washbasin
dopuszczalna tolerancja wymiarów -1%/+2% | dimensions may vary within -1%/+2%

Roberto 60 umywalka meblowa | inset basin

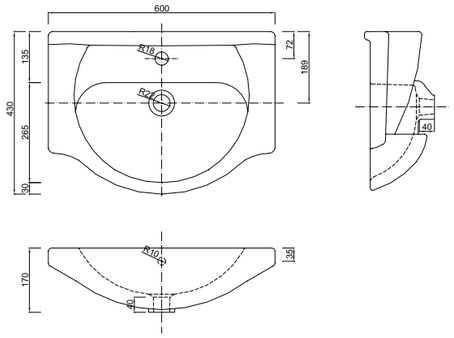

materiał: ceramika | indeks: 1527 | cena netto: 347,00 zł
cena brutto: 426,81 zł

material: ceramics | index: 1527 | price: 83 €

Roberto 75 umywalka meblowa | inset basin

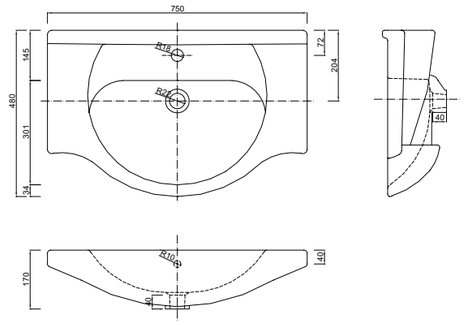

materiał: ceramika | indeks: 1523 | cena netto: 545,00 zł
cena brutto: 670,35 zł

material: ceramics | index: 1523 | price: 129 €

Roberto 85 umywalka meblowa | inset basin

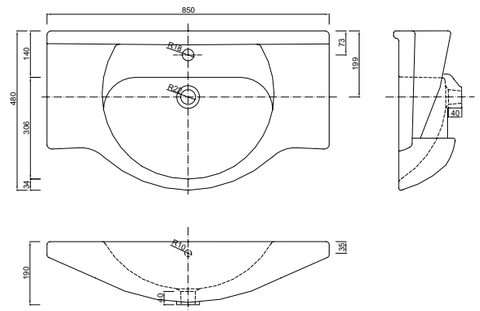

materiał: ceramika | indeks: 1524 | cena netto: 755,00 zł
cena brutto: 928,65 zł

material: ceramics | index: 1524 | price: 179 €

brak korka w zestawie z umywalką | no plug included with the washbasin
dopuszczalna tolerancja wymiarów -1%/+2% | dimensions may vary within -1%/+2%

Avena

Bonito 60

Plan 100

Plan 120

Blaty

Countertops

blaty
countertops

kolory | colours

konglomerat
Chiara Blanco
engineered stone
Chiara Blanco

konglomerat
Etna Black
engineered stone
Etna Black

dekor biały kamień
Presto
decor white stone
Presto

dekor czarny kamień
Presto
decor black stone
Presto

lakier biały połysk
lacquer white high gloss

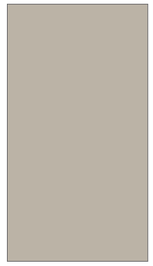

lakier kaszmir mat
lacquer cashmere matt

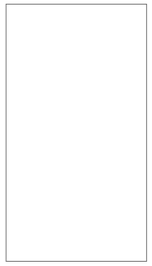

uni decor biały
uni white decor

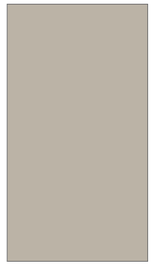

uni dekor kaszmir
uni cashmere decor

uni dekor czarny
uni black decor

dekor dąb cfraft złoty
golden craft oak decor

dekor beton czarny
black concrete decor

dekor buk truflowy
decor truffle beech

dekor dąb vicenza jasny
decor light vicenza oak

dekor dąb evoke
decor evoke oak

dekor dąb artisan
decor artisan oak

Blaty konglomeratowe o **głębokości 46 cm** i grubości 1,2 cm | engineered stone countertops **46 cm deep** and 1,2 cm thick

Blaty Chiara Blanco, konglomerat | Chiara Blanco countertops, engineered stone

szer. × wys. × gł. | w × h × d	indeks | index	cena netto	cena brutto	net price
50,5 × 1,2 × 46 cm	MZ-K-BLA-0093	**1132,00 zł**	**1392,36 zł**	268 €
60,5 × 1,2 × 46 cm	MZ-K-BLA-0096	**1268,00 zł**	**1559,64 zł**	300 €
80,5 × 1,2 × 46 cm	MZ-K-BLA-0099	**1416,00 zł**	**1741,68 zł**	334 €
90,6 × 1,2 × 46 cm	MZ-K-BLA-0102	**1558,00 zł**	**1916,34 zł**	368 €
100,6 × 1,2 × 46 cm	MZ-K-BLA-0076	**1707,00 zł**	**2099,61 zł**	403 €
110,6 × 1,2 × 46 cm	MZ-K-BLA-0079	**1769,00 zł**	**2175,87 zł**	417 €
120,6 × 1,2 × 46 cm	MZ-K-BLA-0083	**1917,00 zł**	**2357,91 zł**	453 €
130,6 × 1,2 × 46 cm	MZ-K-BLA-0086	**2059,00 zł**	**2532,57 zł**	486 €
140,6 × 1,2 × 46 cm	MZ-K-BLA-0090	**2356,00 zł**	**2897,88 zł**	555 €

Blaty Etna Black, konglomerat | Etna Black countertops, engineered stone

szer. × wys. × gł. | w × h × d	indeks | index	cena netto	cena brutto	net price
50,5 × 1,2 × 46 cm	MZ-K-BLA-0122	**1132,00 zł**	**1392,36 zł**	268 €
60,5 × 1,2 × 46 cm	MZ-K-BLA-0125	**1268,00 zł**	**1559,64 zł**	300 €
80,5 × 1,2 × 46 cm	MZ-K-BLA-0128	**1416,00 zł**	**1741,68 zł**	334 €
90,6 × 1,2 × 46 cm	MZ-K-BLA-0131	**1558,00 zł**	**1916,34 zł**	368 €
100,6 × 1,2 × 46 cm	MZ-K-BLA-0105	**1707,00 zł**	**2099,61 zł**	403 €
110,6 × 1,2 × 46 cm	MZ-K-BLA-0108	**1769,00 zł**	**2175,87 zł**	417 €
120,6 × 1,2 × 46 cm	MZ-K-BLA-0112	**1917,00 zł**	**2357,91 zł**	453 €
130,6 × 1,2 × 46 cm	MZ-K-BLA-0115	**2059,00 zł**	**2532,57 zł**	486 €
140,6 × 1,2 × 46 cm	MZ-K-BLA-0119	**2356,00 zł**	**2897,88 zł**	555 €

otwór w blacie (na syfon) należy wykonać podczas montażu umywalki
a hole in the countertop (for siphon) needs to be made during installation of washbasin

Blaty postformingowe o **głębokości 46 cm** i grubości 1,8 cm | postformed countertops **46 cm deep** and 1,8 cm thick

Blaty Presto, dekor biały kamień | Presto countertops, white stone decor NEW

PRESTO

szer. × wys. × gł. | w × h × d	indeks | index	cena netto	cena brutto	net price
30,5 × 1,8 × 46 cm	001-F-03001	**220,00 zł**	**270,60 zł**	48 €
50,5 × 1,8 × 46 cm	001-F-05023	**313,00 zł**	**384,99 zł**	69 €
60,5 × 1,8 × 46 cm	001-F-06034	**347,00 zł**	**426,81 zł**	76 €
80,5 × 1,8 × 46 cm	001-F-08034	**405,00 zł**	**498,15 zł**	91 €
90,6 × 1,8 × 46 cm	001-F-09029	**451,00 zł**	**554,73 zł**	101 €
100,6 × 1,8 × 46 cm	001-F-10035	**486,00 zł**	**597,78 zł**	109 €
110,6 × 1,8 × 46 cm	001-F-11029	**521,00 zł**	**640,83 zł**	117 €
120,6 × 1,8 × 46 cm	001-F-12036	**555,00 zł**	**682,65 zł**	125 €
130,6 × 1,8 × 46 cm	001-F-13025	**578,00 zł**	**710,94 zł**	131 €
140,6 × 1,8 × 46 cm	001-F-14030	**636,00 zł**	**782,28 zł**	147 €

Blaty Presto, dekor czarny kamień | Presto countertops, black stone decor NEW

PRESTO

szer. × wys. × gł. | w × h × d	indeks | index	cena netto	cena brutto	net price
30,5 × 1,8 × 46 cm	001-F-03002	**220,00 zł**	**270,60 zł**	48 €
50,5 × 1,8 × 46 cm	001-F-05024	**313,00 zł**	**384,99 zł**	69 €
60,5 × 1,8 × 46 cm	001-F-06033	**347,00 zł**	**426,81 zł**	76 €
80,5 × 1,8 × 46 cm	001-F-08035	**405,00 zł**	**498,15 zł**	91 €
90,6 × 1,8 × 46 cm	001-F-09028	**451,00 zł**	**554,73 zł**	101 €
100,6 × 1,8 × 46 cm	001-F-10034	**486,00 zł**	**597,78 zł**	109 €
110,6 × 1,8 × 46 cm	001-F-11028	**521,00 zł**	**640,83 zł**	117 €
120,6 × 1,8 × 46 cm	001-F-12035	**555,00 zł**	**682,65 zł**	125 €
130,6 × 1,8 × 46 cm	001-F-13026	**578,00 zł**	**710,94 zł**	131 €
140,6 × 1,8 × 46 cm	001-F-14031	**636,00 zł**	**782,28 zł**	147 €

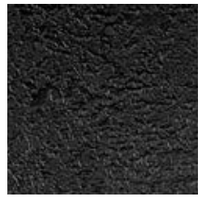

otwór w blacie (na syfon) należy wykonać podczas montażu umywalki
a hole in the countertop (for siphon) needs to be made during installation of washbasin

Blaty laminowane o **głębokości 46 cm** i grubości 2,5 cm | laminated countertops **46 cm deep** and 2,5 cm thick

Blaty lakier biały połysk | white high gloss lacquer countertops

UNI

szer. × wys. × gł. | w × h × d	indeks | index	cena netto	cena brutto	net price
30,4 x 2,5 x 46 cm	125-F-03007	**164,00 zł**	**201,72 zł**	39 €
50,4 x 2,5 x 46 cm	125-F-05001	**246,00 zł**	**302,58 zł**	58 €
60,4 x 2,5 x 46 cm	282-F-06007	**264,00 zł**	**324,72 zł**	62 €
80,4 x 2,5 x 46 cm	282-F-08004	**334,00 zł**	**410,82 zł**	79 €
90,4 x 2,5 x 46 cm	282-F-09006	**347,00 zł**	**426,81 zł**	82 €
100,4 x 2,5 x 46 cm	282-F-10003	**365,00 zł**	**448,95 zł**	86 €
110,4 x 2,5 x 46 cm	125-F-11001	**380,00 zł**	**467,40 zł**	90 €
120,4 x 2,5 x 46 cm	125-F-12023	**403,00 zł**	**495,69 zł**	95 €
130,4 x 2,5 x 46 cm	125-F-13001	**426,00 zł**	**523,98 zł**	101 €
140,4 x 2,5 x 46 cm	125-F-14001	**449,00 zł**	**552,27 zł**	106 €

Blaty lakier kaszmir mat | cashmere matt lacquer countertops NEW

UNI

szer. × wys. × gł. | w × h × d	indeks | index	cena netto	cena brutto	net price
30,4 x 2,5 x 46 cm	125-F-03012	**164,00 zł**	**201,72 zł**	39 €
50,4 x 2,5 x 46 cm	125-F-05006	**246,00 zł**	**302,58 zł**	58 €
60,4 x 2,5 x 46 cm	282-F-06009	**264,00 zł**	**324,72 zł**	62 €
80,4 x 2,5 x 46 cm	282-F-08006	**334,00 zł**	**410,82 zł**	79 €
90,4 x 2,5 x 46 cm	282-F-09005	**347,00 zł**	**426,81 zł**	82 €
100,4 x 2,5 x 46 cm	125-F-10004	**365,00 zł**	**448,95 zł**	86 €
110,4 x 2,5 x 46 cm	125-F-11006	**380,00 zł**	**467,40 zł**	90 €
120,4 x 2,5 x 46 cm	282-F-12008	**403,00 zł**	**495,69 zł**	95 €
130,4 x 2,5 x 46 cm	125-F-13006	**426,00 zł**	**523,98 zł**	101 €
140,4 x 2,5 x 46 cm	125-F-14006	**449,00 zł**	**552,27 zł**	106 €

Blaty uni dekor biały | uni white decor countertops NEW

UNI

szer. × wys. × gł. | w × h × d	indeks | index	cena netto	cena brutto	net price
30,4 x 2,5 x 46 cm	125-F-03015	**128,00 zł**	**157,44 zł**	30 €
50,4 x 2,5 x 46 cm	125-F-05009	**191,00 zł**	**234,93 zł**	46 €
60,4 x 2,5 x 46 cm	125-F-06017	**212,00 zł**	**260,76 zł**	50 €
80,4 x 2,5 x 46 cm	125-F-08011	**260,00 zł**	**319,80 zł**	62 €
90,4 x 2,5 x 46 cm	125-F-09008	**278,00 zł**	**341,94 zł**	65 €
100,4 x 2,5 x 46 cm	125-F-10007	**295,00 zł**	**362,85 zł**	70 €
110,4 x 2,5 x 46 cm	125-F-11009	**306,00 zł**	**376,38 zł**	72 €
120,4 x 2,5 x 46 cm	125-F-12027	**313,00 zł**	**384,99 zł**	74 €
130,4 x 2,5 x 46 cm	125-F-13009	**341,00 zł**	**419,43 zł**	81 €
140,4 x 2,5 x 46 cm	125-F-14009	**365,00 zł**	**448,95 zł**	86 €

Blaty uni dekor kaszmir | uni cashmere decor countertops NEW

UNI

szer. × wys. × gł. | w × h × d	indeks | index	cena netto	cena brutto	net price
30,4 x 2,5 x 46 cm	125-F-03014	**128,00 zł**	**157,44 zł**	30 €
50,4 x 2,5 x 46 cm	125-F-05008	**191,00 zł**	**234,93 zł**	46 €
60,4 x 2,5 x 46 cm	125-F-06016	**212,00 zł**	**260,76 zł**	50 €
80,4 x 2,5 x 46 cm	125-F-08010	**260,00 zł**	**319,80 zł**	62 €
90,4 x 2,5 x 46 cm	125-F-09007	**278,00 zł**	**341,94 zł**	65 €
100,4 x 2,5 x 46 cm	125-F-10006	**295,00 zł**	**362,85 zł**	70 €
110,4 x 2,5 x 46 cm	125-F-11008	**306,00 zł**	**376,38 zł**	72 €
120,4 x 2,5 x 46 cm	125-F-12026	**313,00 zł**	**384,99 zł**	74 €
130,4 x 2,5 x 46 cm	125-F-13008	**341,00 zł**	**419,43 zł**	81 €
140,4 x 2,5 x 46 cm	125-F-14008	**365,00 zł**	**448,95 zł**	86 €

otwór w blacie (na syfon) należy wykonać podczas montażu umywalki
a hole in the countertop (for siphon) needs to be made during installation of washbasin

Blaty uni dekor czarny | uni black decor countertops NEW

UNI

szer. × wys. × gł. | w × h × d	indeks | index	cena netto	cena brutto	net price
30,4 x 2,5 x 46 cm	125-F-03016	**128,00 zł**	**157,44 zł**	30 €
50,4 x 2,5 x 46 cm	125-F-05010	**191,00 zł**	**234,93 zł**	46 €
60,4 x 2,5 x 46 cm	125-F-06018	**212,00 zł**	**260,76 zł**	50 €
80,4 x 2,5 x 46 cm	125-F-08012	**260,00 zł**	**319,80 zł**	62 €
90,4 x 2,5 x 46 cm	125-F-09009	**278,00 zł**	**341,94 zł**	65 €
100,4 x 2,5 x 46 cm	125-F-10008	**295,00 zł**	**362,85 zł**	70 €
110,4 x 2,5 x 46 cm	125-F-11010	**306,00 zł**	**376,38 zł**	72 €
120,4 x 2,5 x 46 cm	125-F-12028	**313,00 zł**	**384,99 zł**	74 €
130,4 x 2,5 x 46 cm	125-F-13010	**341,00 zł**	**419,43 zł**	81 €
140,4 x 2,5 x 46 cm	125-F-14010	**365,00 zł**	**448,95 zł**	86 €

Blaty dekor czarny beton | black concrete decor countertops

UNI

szer. × wys. × gł. | w × h × d	indeks | index	cena netto	cena brutto	net price
30,4 x 2,5 x 46 cm	125-F-03005	**128,00 zł**	**157,44 zł**	30 €
50,4 x 2,5 x 46 cm	125-F-05003	**191,00 zł**	**234,93 zł**	46 €
60,4 x 2,5 x 46 cm	125-F-06009	**212,00 zł**	**260,76 zł**	50 €
80,4 x 2,5 x 46 cm	125-F-08007	**260,00 zł**	**319,80 zł**	62 €
90,4 x 2,5 x 46 cm	125-F-09003	**278,00 zł**	**341,94 zł**	65 €
100,4 x 2,5 x 46 cm	282-F-10002	**295,00 zł**	**362,85 zł**	70 €
110,4 x 2,5 x 46 cm	125-F-11003	**306,00 zł**	**376,38 zł**	72 €
120,4 x 2,5 x 46 cm	125-F-12021	**313,00 zł**	**384,99 zł**	74 €
130,4 x 2,5 x 46 cm	125-F-13003	**341,00 zł**	**419,43 zł**	81 €
140,4 x 2,5 x 46 cm	125-F-14003	**365,00 zł**	**448,95 zł**	86 €

otwór w blacie (na syfon) należy wykonać podczas montażu umywalki
a hole in the countertop (for siphon) needs to be made during installation of washbasin

Blaty dekor dąb vicenza jasny | light vicenza oak decor countertops NEW

UNI

szer. × wys. × gł. | w × h × d	indeks | index	cena netto	cena brutto	net price
30,4 x 2,5 x 46 cm	125-F-03011	128,00 zł	157,44 zł	30 €
50,4 x 2,5 x 46 cm	125-F-05005	191,00 zł	234,93 zł	46 €
60,4 x 2,5 x 46 cm	125-F-06014	212,00 zł	260,76 zł	50 €
80,4 x 2,5 x 46 cm	125-F-08008	260,00 zł	319,80 zł	62 €
90,4 x 2,5 x 46 cm	125-F-09005	278,00 zł	341,94 zł	65 €
100,4 x 2,5 x 46 cm	125-F-10003	295,00 zł	362,85 zł	70 €
110,4 x 2,5 x 46 cm	125-F-11005	306,00 zł	376,38 zł	72 €
120,4 x 2,5 x 46 cm	125-F-12024	313,00 zł	384,99 zł	74 €
130,4 x 2,5 x 46 cm	125-F-13005	341,00 zł	419,43 zł	81 €
140,4 x 2,5 x 46 cm	125-F-14005	365,00 zł	448,95 zł	86 €

Blaty dekor buk truflowy | truffle beech decor countertops

UNI

szer. × wys. × gł. | w × h × d	indeks | index	cena netto	cena brutto	net price
30,4 x 2,5 x 46 cm	125-F-03008	128,00 zł	157,44 zł	30 €
50,4 x 2,5 x 46 cm	125-F-05004	191,00 zł	234,93 zł	46 €
60,4 x 2,5 x 46 cm	282-F-06006	212,00 zł	260,76 zł	50 €
80,4 x 2,5 x 46 cm	282-F-08003	260,00 zł	319,80 zł	62 €
90,4 x 2,5 x 46 cm	282-F-09007	278,00 zł	341,94 zł	65 €
100,4 x 2,5 x 46 cm	282-F-10004	295,00 zł	362,85 zł	70 €
110,4 x 2,5 x 46 cm	125-F-11004	306,00 zł	376,38 zł	72 €
120,4 x 2,5 x 46 cm	282-F-12006	313,00 zł	384,99 zł	74 €
130,4 x 2,5 x 46 cm	125-F-13004	341,00 zł	419,43 zł	81 €
140,4 x 2,5 x 46 cm	125-F-14004	365,00 zł	448,95 zł	86 €

Blaty dekor dąb craft złoty | golden craft oak decor countertops

UNI

szer. × wys. × gł. | w × h × d	indeks | index	cena netto	cena brutto	net price
30,4 x 2,5 x 46 cm	282-F-03002	128,00 zł	157,44 zł	30 €
50,4 x 2,5 x 46 cm	125-F-05002	191,00 zł	234,93 zł	46 €
60,4 x 2,5 x 46 cm	282-F-06005	212,00 zł	260,76 zł	50 €
80,4 x 2,5 x 46 cm	282-F-08002	260,00 zł	319,80 zł	62 €
90,4 x 2,5 x 46 cm	282-F-09003	278,00 zł	341,94 zł	65 €
100,4 x 2,5 x 46 cm	282-F-10001	295,00 zł	362,85 zł	70 €
110,4 x 2,5 x 46 cm	125-F-11002	306,00 zł	376,38 zł	72 €
120,4 x 2,5 x 46 cm	282-F-12005	313,00 zł	384,99 zł	74 €
130,4 x 2,5 x 46 cm	125-F-13002	341,00 zł	419,43 zł	81 €
140,4 x 2,5 x 46 cm	125-F-14002	365,00 zł	448,95 zł	86 €

Blaty dekor dąb artisan | artisan oak decor countertops NEW

UNI

szer. × wys. × gł. | w × h × d	indeks | index	cena netto	cena brutto	net price
30,4 x 2,5 x 46 cm	125-F-03017	128,00 zł	157,44 zł	30 €
50,4 x 2,5 x 46 cm	125-F-05011	191,00 zł	234,93 zł	46 €
60,4 x 2,5 x 46 cm	125-F-06019	212,00 zł	260,76 zł	50 €
80,4 x 2,5 x 46 cm	125-F-08013	260,00 zł	319,80 zł	62 €
90,4 x 2,5 x 46 cm	125-F-09010	278,00 zł	341,94 zł	65 €
100,4 x 2,5 x 46 cm	125-F-10009	295,00 zł	362,85 zł	70 €
110,4 x 2,5 x 46 cm	125-F-11011	306,00 zł	376,38 zł	72 €
120,4 x 2,5 x 46 cm	125-F-12029	313,00 zł	384,99 zł	74 €
130,4 x 2,5 x 46 cm	125-F-13011	341,00 zł	419,43 zł	81 €
140,4 x 2,5 x 46 cm	125-F-14011	365,00 zł	448,95 zł	86 €

otwór w blacie (na syfon) należy wykonać podczas montażu umywalki
a hole in the countertop (for siphon) needs to be made during installation of washbasin

Blaty dekor dąb evoke | evoke oak decor countertops NEW

UNI

szer. × wys. × gł. | w × h × d	indeks | index	cena netto	cena brutto	net price
30,4 x 2,5 x 46 cm	125-F-03013	128,00 zł	157,44 zł	30 €
50,4 x 2,5 x 46 cm	125-F-05007	191,00 zł	234,93 zł	46 €
60,4 x 2,5 x 46 cm	125-F-06015	212,00 zł	260,76 zł	50 €
80,4 x 2,5 x 46 cm	125-F-08009	260,00 zł	319,80 zł	62 €
90,4 x 2,5 x 46 cm	125-F-09006	278,00 zł	341,94 zł	65 €
100,4 x 2,5 x 46 cm	125-F-10005	295,00 zł	362,85 zł	70 €
110,4 x 2,5 x 46 cm	125-F-11007	306,00 zł	376,38 zł	72 €
120,4 x 2,5 x 46 cm	125-F-12025	313,00 zł	384,99 zł	74 €
130,4 x 2,5 x 46 cm	125-F-13007	341,00 zł	419,43 zł	81 €
140,4 x 2,5 x 46 cm	125-F-14007	365,00 zł	448,95 zł	86 €

Blaty laminowane o **głębokości 23 cm** i grubości 2,5 cm | laminated countertops **23 cm deep** and 2,5 cm thick

Blaty lakier biały połysk | white high gloss lacquer countertops

UNI

szer. × wys. × gł. | w × h × d	indeks | index	cena netto	cena brutto	net price
30,4 x 2,5 x 22,8 cm	125-F-03009	108,00 zł	132,84 zł	28 €
60,4 x 2,5 x 22,8 cm	125-F-06012	147,00 zł	180,81 zł	35 €

Blaty dekor dąb craft złoty | golden craft oak decor countertops

UNI

szer. × wys. × gł. | w × h × d	indeks | index	cena netto	cena brutto	net price
30,4 x 2,5 x 22,8 cm	282-F-03001	92,00 zł	113,16 zł	25 €
60,4 x 2,5 x 22,8 cm	125-F-06011	114,00 zł	140,22 zł	27 €

Blaty dekor czarny beton | black concrete decor countertops

UNI

szer. × wys. × gł. | w × h × d	indeks | index	cena netto	cena brutto	net price
30,4 x 2,5 x 22,8 cm	125-F-03006	92,00 zł	113,16 zł	25 €
60,4 x 2,5 x 22,8 cm	125-F-06010	114,00 zł	140,22 zł	27 €

Blaty dekor buk truflowy | truffle beech decor countertops

UNI

szer. × wys. × gł. | w × h × d	indeks | index	cena netto	cena brutto	net price
30,4 x 2,5 x 22,8 cm	125-F-03010	92,00 zł	113,16 zł	25 €
60,4 x 2,5 x 22,8 cm	125-F-06013	114,00 zł	140,22 zł	27 €

otwór w blacie (na syfon) należy wykonać podczas montażu umywalki
a hole in the countertop (for siphon) needs to be made during installation of washbasin

Kubiki

Cubic shelves

kubiki
cubic shelves

meble modułowe
modular furniture

kompaktowe wymiary
compact dimensions

drewnopodobny dekor
wood-like decor

meble wiszące
hanging furniture

kolory | colours

lakier biały połysk
lacquer white high gloss

uni dekor biały alpejski
uni alpine white decor

uni decor kaszmir
uni cashmere decor

uni dekor czarny
uni black decor

dekor beton czarny
black concrete decor

dekor dąb evoke
decor evoke oak

dekor dąb craft złoty
golden craft oak decor

dekor buk truflowy
decor truffle beech

dekor dąb vicenza jasny
light vicenza oak decor

dekor dąb artisan
decor artisan oak

dekor orzech rockford
decor rockford nut

Kubiki A30 | cubic shelves

szafka wisząca | wall cabinet

kolor colour	indeks index	cena netto	cena brutto	net price
lakier biały połysk lacquer white high gloss	125-A-03032	**255,00 zł**	**313,65 zł**	61 €
uni dekor kaszmir uni cashmere decor	125-A-03033	**255,00 zł**	**313,65 zł**	61 €
uni dekor czarny uni black decor	125-A-03041	**255,00 zł**	**313,65 zł**	61 €
dekor beton czarny black concrete decor	125-A-03037	**241,00 zł**	**296,43 zł**	57 €
dekor dąb evoke decor evoke oak	125-A-03039	**255,00 zł**	**313,65 zł**	61 €
dekor dąb craft złoty golden craft oak decor	125-A-03036	**241,00 zł**	**296,43 zł**	57 €
dekor buk truflowy decor truffle beech	125-A-03038	**241,00 zł**	**296,43 zł**	57 €
dekor dąb vicenza jasny decor light vicenza oak	125-A-03040	**255,00 zł**	**313,65 zł**	61 €
dekor dąb artisan decor artisan oak	125-A-03034	**255,00 zł**	**313,65 zł**	61 €
dekor orzech rockford decor rockford nut	125-A-03035	**255,00 zł**	**313,65 zł**	61 €

możliwość zawieszenia w pionie lub poziomie, demontowalna półka
can be hung vertically or horizontally, removable shelf

Kubiki A30 | cubic shelves

szafka wisząca | wall cabinet

kolor colour	indeks index	cena netto	cena brutto	net price
lakier biały połysk lacquer white high gloss	125-A-03021	**267,00 zł**	**328,41 zł**	63 €
uni dekor biały alpejski uni alpine white decor	125-A-03057	**252,00 zł**	**309,96 zł**	61 €
uni dekor kaszmir uni cashmere decor	125-A-03043	**267,00 zł**	**328,41 zł**	63 €
uni dekor czarny uni black decor	125-A-03051	**267,00 zł**	**328,41 zł**	63 €
dekor beton czarny black concrete decor	125-A-03018	**252,00 zł**	**309,96 zł**	61 €
dekor dąb evoke decor evoke oak	125-A-03027	**267,00 zł**	**328,41 zł**	63 €
dekor dąb craft złoty golden craft oak decor	125-A-03026	**252,00 zł**	**309,96 zł**	61 €
dekor buk truflowy decor truffle beech	125-A-03019	**252,00 zł**	**309,96 zł**	61 €
dekor dąb vicenza jasny decor light vicenza oak	125-A-03050	**267,00 zł**	**328,41 zł**	63 €
dekor dąb artisan decor artisan oak	125-A-03044	**267,00 zł**	**328,41 zł**	63 €
dekor orzech rockford decor rockford nut	125-A-03045	**267,00 zł**	**328,41 zł**	63 €

możliwość zawieszenia w pionie lub poziomie, demontowalna półka
can be hung vertically or horizontally, removable shelf

Kubiki A30 | cubic shelves

szafka wisząca | wall cabinet

kolor colour	indeks index	cena netto	cena brutto	net price
lakier biały połysk lacquer white high gloss	125-A-03052	**301,00 zł**	**370,23 zł**	71 €
uni dekor kaszmir uni cashmere decor	125-A-03053	**301,00 zł**	**370,23 zł**	71 €
dekor dąb vicenza jasny decor light vicenza oak	125-A-03054	**301,00 zł**	**370,23 zł**	71 €

możliwość zawieszenia w pionie lub poziomie, demontowalna półka
can be hung vertically or horizontally, removable shelf

Kubiki A30 | cubic shelves

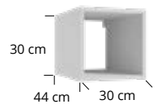

szafka wisząca | wall cabinet

kolor colour	indeks index	cena netto	cena brutto	net price
lakier biały połysk lacquer white high gloss	125-A-03024	**148,00 zł**	**182,04 zł**	37 €
uni dekor kaszmir uni cashmere decor	125-A-03030	**174,00 zł**	**214,02 zł**	41 €
uni dekor czarny uni black decor	125-A-03031	**174,00 zł**	**214,02 zł**	41 €
dekor beton czarny black concrete decor	125-A-03009	**148,00 zł**	**182,04 zł**	37 €
dekor dąb craft złoty golden craft oak decor	282-A-03016	**148,00 zł**	**182,04 zł**	37 €
dekor buk truflowy decor truffle beech	125-A-03023	**148,00 zł**	**182,04 zł**	37 €
dekor dąb vicenza jasny decor light vicenza oak	125-A-03056	**174,00 zł**	**214,02 zł**	41 €

Kubiki A30 | cubic shelves

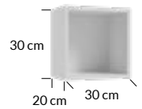

szafka wisząca | wall cabinet

kolor colour	indeks index	cena netto	cena brutto	net price
lakier biały połysk lacquer white high gloss	125-A-03025	**134,00 zł**	**164,82 zł**	32 €
uni dekor kaszmir uni cashmere decor	125-A-03028	**151,00 zł**	**185,73 zł**	33 €
uni dekor czarny uni black decor	125-A-03029	**151,00 zł**	**185,73 zł**	33 €
dekor beton czarny black concrete decor	125-A-03010	**134,00 zł**	**164,82 zł**	32 €
dekor dąb craft złoty golden craft oak decor	282-A-03015	**134,00 zł**	**164,82 zł**	32 €
dekor buk truflowy decor truffle beech	125-A-03011	**134,00 zł**	**164,82 zł**	32 €
dekor dąb vicenza jasny decor light vicenza oak	125-A-03055	**151,00 zł**	**185,73 zł**	33 €

Uchwyty | nóżki

Handles | legs

uchwyty
handles

nóżki
legs

Jo uchwyt | handle

do samodzielnego montażu na meblu | for self-assembly on furniture

kolor colour	typ type	materiał material	indeks index	cena netto	cena brutto	net price
czarny mat black matt	krawędziowy edge-mounted	metal metal	001-H-00092	**18,00 zł**	**22,14 zł**	5 €
chrom połysk chrome high gloss	krawędziowy edge-mounted	metal metal	001-H-00093	**18,00 zł**	**22,14 zł**	5 €
czarny mat black matt	krawędziowy edge-mounted	metal metal	001-H-00064	**28,00 zł**	**34,44 zł**	7 €
chrom połysk chrome high gloss	krawędziowy edge-mounted	metal metal	001-H-00063	**28,00 zł**	**34,44 zł**	7 €

Joy uchwyt | handle

do samodzielnego montażu na meblu | for self-assembly on furniture

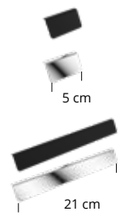

kolor colour	typ type	materiał material	indeks index	cena netto	cena brutto	net price
czarny mat black matt	powierzchniowy surface-mounted	metal metal	001-H-00068	**18,00 zł**	**22,14 zł**	5 €
chrom połysk chrome high gloss	powierzchniowy surface-mounted	metal metal	001-H-00067	**18,00 zł**	**22,14 zł**	5 €
czarny mat black matt	powierzchniowy surface-mounted	metal metal	001-H-00066	**29,00 zł**	**35,67 zł**	7 €
chrom połysk chrome high gloss	powierzchniowy surface-mounted	metal metal	001-H-00065	**29,00 zł**	**35,67 zł**	7 €

Luna uchwyt | handle

do samodzielnego montażu na meblu | for self-assembly on furniture

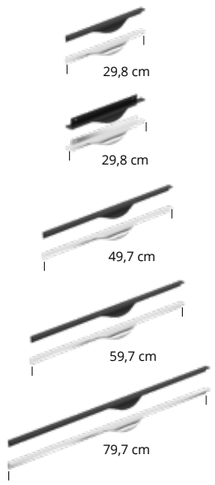

kolor colour	typ type	materiał material	indeks index	cena netto	cena brutto	net price
czarny mat black matt	krawędziowy edge-mounted	metal metal	001-H-00077	**41,00 zł**	**50,43 zł**	9 €
chrom połysk chrome high gloss	krawędziowy edge-mounted	metal metal	001-H-00078	**41,00 zł**	**50,43 zł**	9 €
czarny mat black matt	krawędziowy edge-mounted	metal metal	001-H-00071*	**52,00 zł**	**63,96 zł**	14 €
chrom połysk chrome high gloss	krawędziowy edge-mounted	metal metal	001-H-00072*	**52,00 zł**	**63,96 zł**	14 €
czarny mat black matt	krawędziowy edge-mounted	metal metal	001-H-00079	**59,00 zł**	**72,57 zł**	15 €
chrom połysk chrome high gloss	krawędziowy edge-mounted	metal metal	001-H-00080	**59,00 zł**	**72,57 zł**	15 €
czarny mat black matt	krawędziowy edge-mounted	metal metal	001-H-00075	**70,00 zł**	**86,10 zł**	17 €
chrom połysk chrome high gloss	krawędziowy edge-mounted	metal metal	001-H-00076	**70,00 zł**	**86,10 zł**	17 €
czarny mat black matt	krawędziowy edge-mounted	metal metal	001-H-00073	**82,00 zł**	**100,86 zł**	19 €
chrom połysk chrome high gloss	krawędziowy edge-mounted	metal metal	001-H-00074	**82,00 zł**	**100,86 zł**	19 €

* uchwyt łączy dolne i górne drzwi
the handle connects the lower and upper doors

Puro uchwyt | handle

do samodzielnego montażu na meblu | for self-assembly on furniture

kolor colour	typ type	materiał material	indeks index	cena netto	cena brutto	net price
czarny mat black matt	powierzchniowy surface-mounted	metal metal	001-H-00018	**50,00 zł**	**61,50 zł**	13 €
złoty połysk gold high gloss	powierzchniowy surface-mounted	metal metal	001-H-00017	**50,00 zł**	**61,50 zł**	13 €
chrom połysk chrome high gloss	powierzchniowy surface-mounted	metal metal	001-H-00016	**50,00 zł**	**61,50 zł**	13 €

Twig uchwyt | handle

do samodzielnego montażu na meblu | for self-assembly on furniture

kolor colour	typ type	materiał material	indeks index	cena netto	cena brutto	net price
czarny mat black matt	powierzchniowy surface-mounted	metal metal	001-H-00036	**13,00 zł**	**15,99 zł**	4 €
złoty połysk gold high gloss	powierzchniowy surface-mounted	metal metal	001-H-00035	**19,00 zł**	**23,37 zł**	5 €
chrom połysk chrome high gloss	powierzchniowy surface-mounted	metal metal	001-H-00034	**14,00 zł**	**17,22 zł**	4 €

czarny mat black matt	powierzchniowy surface-mounted	metal metal	001-H-00032	**26,00 zł**	**31,98 zł**	6 €
złoty połysk gold high gloss	powierzchniowy surface-mounted	metal metal	001-H-00031	**30,00 zł**	**36,90 zł**	7 €
chrom połysk chrome high gloss	powierzchniowy surface-mounted	metal metal	001-H-00033	**26,00 zł**	**31,98 zł**	6 €

Latte uchwyt | handle

do samodzielnego montażu na meblu | for self-assembly on furniture

kolor colour	typ type	materiał material	indeks index	cena netto	cena brutto	net price
czarny mat black matt	powierzchniowy surface-mounted	metal metal	190-H-00056	**26,00 zł**	**31,98 zł**	6 €
złoty połysk gold high gloss	powierzchniowy surface-mounted	metal metal	190-H-00058	**30,00 zł**	**36,90 zł**	7 €
chrom połysk chrome high gloss	powierzchniowy surface-mounted	metal metal	190-H-00054	**26,00 zł**	**31,98 zł**	6 €

czarny mat black matt	powierzchniowy surface-mounted	metal metal	190-H-00061	**51,00 zł**	**62,73 zł**	13 €
złoty połysk gold high gloss	powierzchniowy surface-mounted	metal metal	190-H-00063	**55,00 zł**	**67,65 zł**	14 €
chrom połysk chrome high gloss	powierzchniowy surface-mounted	metal metal	190-H-00060	**51,00 zł**	**62,73 zł**	13 €

Tino uchwyt | handle NEW

do samodzielnego montażu na meblu | for self-assembly on furniture

kolor colour	typ type	materiał material	indeks index	cena netto	cena brutto	net price
czarny mat black matt	krawędziowy edge-mounted	metal metal	001-H-00126	**22,00 zł**	**27,06 zł**	6 €
złoty połysk gold high gloss	krawędziowy edge-mounted	metal metal	001-H-00127	**25,00 zł**	**30,75 zł**	6 €
chrom połysk chrome high gloss	krawędziowy edge-mounted	metal metal	001-H-00125	**22,00 zł**	**27,06 zł**	6 €
kaszmir mat cashmere matt	krawędziowy edge-mounted	metal metal	001-H-00130	**25,00 zł**	**30,75 zł**	6 €

Grip uchwyt | handle NEW

do samodzielnego montażu na meblu | for self-assembly on furniture

kolor colour	typ type	materiał material	indeks index	cena netto	cena brutto	net price
czarny mat black matt	krawędziowy edge-mounted	metal metal	001-H-00132	**32,00 zł**	**39,36 zł**	8 €
chrom połysk chrome high gloss	krawędziowy edge-mounted	metal metal	001-H-00133	**32,00 zł**	**39,36 zł**	8 €

czarny mat black matt	krawędziowy edge-mounted	metal metal	001-H-00124	**77,00 zł**	**94,71 zł**	19 €
chrom połysk chrome high gloss	krawędziowy edge-mounted	metal metal	001-H-00123	**77,00 zł**	**94,71 zł**	19 €

czarny mat black matt	krawędziowy edge-mounted	metal metal	001-H-00116	**88,00 zł**	**108,24 zł**	21 €
chrom połysk chrome high gloss	krawędziowy edge-mounted	metal metal	001-H-00115	**88,00 zł**	**108,24 zł**	21 €

czarny mat black matt	krawędziowy edge-mounted	metal metal	001-H-00118	**99,00 zł**	**121,77 zł**	24 €
chrom połysk chrome high gloss	krawędziowy edge-mounted	metal metal	001-H-00117	**99,00 zł**	**121,77 zł**	24 €

czarny mat black matt	krawędziowy edge-mounted	metal metal	001-H-00119	**132,00 zł**	**162,36 zł**	31 €
chrom połysk chrome high gloss	krawędziowy edge-mounted	metal metal	001-H-00120	**132,00 zł**	**162,36 zł**	31 €

Sky nóżka | leg

do samodzielnego montażu na meblu | for self-assembly on furniture

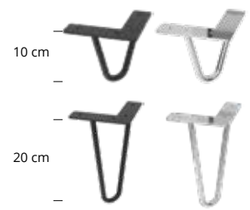

kolor colour	typ type	materiał material	indeks index	cena netto	cena brutto	net price
czarny mat black matt	niska low	metal metal	001-H-00028	**116,00 zł**	**142,68 zł**	28 €
chrom połysk chrome high gloss	niska low	metal metal	001-H-00027	**116,00 zł**	**142,68 zł**	28 €
czarny mat black matt	wysoka high	metal metal	001-H-00030	**162,00 zł**	**199,26 zł**	39 €
chrom połysk chrome high gloss	wysoka high	metal metal	001-H-00029	**162,00 zł**	**199,26 zł**	39 €

ilość w opakowaniu: 2 szt.
quantity in package: 2 pcs.

Modica nóżka | leg

do samodzielnego montażu na meblu | for self-assembly on furniture

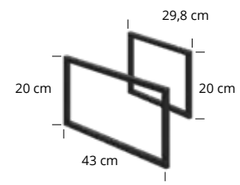

kolor colour	szerokość width	materiał material	indeks index	cena netto	cena brutto	net price
czarny mat black matt	29,8 cm	metal metal	001-H-00015	**451,00 zł**	**554,73 zł**	107 €
czarny mat black matt	43 cm	metal metal	001-H-00014	**486,00 zł**	**597,78 zł**	115 €

ilość w opakowaniu: 2 szt.
quantity in package: 2 pcs.

Livo nóżka | leg NEW

do samodzielnego montażu na meblu | for self-assembly on furniture

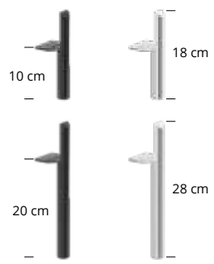

kolor colour	typ type	materiał material	indeks index	cena netto	cena brutto	net price
czarny mat black matt	niska low	metal metal	001-H-00112	**110,00 zł**	**135,30 zł**	27 €
chrom połysk chrome high gloss	niska low	metal metal	001-H-00111	**110,00 zł**	**135,30 zł**	27 €
czarny mat black matt	wysoka high	metal metal	001-H-00113	**132,00 zł**	**162,36 zł**	31 €
chrom połysk chrome high gloss	wysoka high	metal metal	001-H-00114	**132,00 zł**	**162,36 zł**	31 €

ilość w opakowaniu: 4 szt. | quantity in package: 4 pcs.

Nino 6
Rock 28
Flou 32
Como 38
Faro 44
Estima 54
Space System 68
Bonito 74
Lido 78
Nobu 82
Rietti 86
Stilla 96
Metro System 108
Smart 118

lakier biały połysk
lacquer white high gloss

126 Duo
134 Capri
138 Mea
146 Novelty
152 Catania
156 Malibu
160 Bari
164 Mila
168 Venus
174 Kim | Campo
184 lustra | mirrors
185 szafki lustrzane
mirror cabinets
210 blaty | countertops
218 kubiki | cubic shelves

Fuego 16
Mo-re 22
lustra | mirrors 184
szafki lustrzane 185
mirror cabinets

kubiki | cubic shelves 218

lakier biały mat
lacquer white matt

uni dekor biały alpejski
uni alpine white decor

uni dekor biały
uni white decor

152 Catania
156 Malibu
160 Bari
164 Mila
168 Venus
174 Kim | Campo
178 Pik
185 szafki lustrzane
mirror cabinets
210 blaty | countertops

Mo-re 22
lustra | mirrors 184

lakier bodega mat
lacquer bodega matt

kaszmir
cashmere

lakier kaszmir mat
lacquer cashmere matt
6 Nino
44 Faro
96 Stilla
118 Smart
210 blaty | countertops

uni dekor kaszmir
uni cashmere decor
96 Stilla
177 Campo
210 blaty | countertops
218 kubiki | cubic shelves

UWAGA: Ze względu na różnice wynikające z techniki druku, powyższe wybarwienia mogą odbiegać od oryginału.
NOTE: Due to the printing process, the colours in this catalogue may vary from the actual products.

Fuego 12
Mo-re 22
Metro System 108
lustra | mirrors 184
szafki lustrzane 185
mirror cabinets

lakier czarny mat no fingerprint
lacquer matt no fingerprint

uni dekor czarny
uni black decor

60 Fiora
96 Stilla
174 Kim | Campo
210 blaty | countertops
218 kubiki | cubic shelves

Fiora 60

czarny metal
black metal

dąb evoke
evoke oak

dekor dąb evoke
evoke oak decor
86 Rietti
185 szafki lustrzane
mirror cabinets
210 blaty | countertops
218 kubiki | cubic shelves

folia dąb evoke
evoke oak foil
86 Rietti

Faro 44
Bonito 74
blaty | countertops 210
kubiki | cubic shelves 218

dekor dąb artisan
decor artisan oak

dekor dąb sonoma
decor sonoma oak

160 Bari
185 szafki lustrzane
mirror cabinets

UWAGA: Ze względu na różnice wynikające z techniki druku, powyższe wybarwienia mogą odbiegać od oryginału.
NOTE: Due to the printing process, the colours in this catalogue may vary from the actual products.

Fiora 60
Delano 64
Space System 68
Lido 78
Nobu 82
Metro System 108
Duo 126
Mea 138
Catania 152

dekor dąb craft złoty
golden craft oak decor

156 Malibu
168 Venus
174 Kim | Campo
178 Pik
185 szafki lustrzane
mirror cabinets
210 blaty | countertops
218 kubiki | cubic shelves

Stilla 96
Novelty 146
szafki lustrzane 185
mirror cabinets
blaty | countertops 210
kubiki | cubic shelves 218

dekor buk truflowy
decor truffle beech

dekor orzech rockford
decor rockford nut

44 Faro
218 kubiki | cubic shelves

dekor dąb vicenza jasny
decor light vicenza oak

Nino 6
Rietti 86
Stilla 96
Campo 177
blaty | countertops 210
kubiki | cubic shelves 218

folia dąb vicenza jasny
light vicenza oak foil

Rietti 86

dąb vicenza jasny
light vicenza oak

dekor dąb vicenza brązowy
decor brown vicenza oak

177 Campo

UWAGA: Ze względu na różnice wynikające z techniki druku, powyższe wybarwienia mogą odbiegać od oryginału.
NOTE: Due to the printing process, the colours in this catalogue may vary from the actual products.

Stilla 96
Metro System 108
blaty | countertop 210
kubiki | cubic shelves 218

dekor czarny beton
black concrete decor

dekor dąb corbridge
decor corbridge oak

118 Smart

blaty | countertops 210

konglomerat Chiara Blanco
engineered stone Chiara Blanco

konglomerat Etna Black
engineered stone Etna Black

210 blaty | countertops

blaty | countertops 210

dekor biały kamień
white stone decor

dekor czarny kamień
black stone decor

210 blaty | countertops

UWAGA: Ze względu na różnice wynikające z techniki druku, powyższe wybarwienia mogą odbiegać od oryginału.
NOTE: Due to the printing process, the colours in this catalogue may vary from the actual products.

Region | Region

.Deftrans

Siedziba | Headquarters

Deftrans sp. z o.o.
Wszewilki, ul. Sulmierzycka 73
56-300 Milicz, POLAND
+48 71 384 04 86
biuro@deftrans.com.pl

Fabryka | Production site No.1

ul. Krotoszyńska 152
63-430 Odolanów, POLAND
+48 71 384 04 86
biuro@deftrans.com.pl

Fabryka | Production site No.2

Jedlanka 1
21-450 Jedlanka, POLAND

Region | Region

1. +48 603 377 112
2. +48 609 565 338
3. +48 887 122 471
4. +48 693 999 776
5. +48 605 616 888
6. +48 887 510 081
8. +48 665 299 111
9 +48 885 661 194
10 +48 721 552 054
11 +48 885 778 110

Bok | Customer Service

+48 71 384 04 86 (w. 1, 2)
biuro@deftrans.com.pl

Reklamacje | Complaints

+48 71 384 04 86 (w. 4)
reklamacje@deftrans.com.pl

Eksport | Export

+48 887 471 107 EN
+48 607 906 888 DE

export@deftrans.com.pl

Informacja | Information

Katalog ma charakter informacyjny i nie stanowi oferty handlowej w rozumieniu prawa.
Producent zastrzega sobie prawo do zmian asortymentowych i konstrukcyjnych w produktach zawartych w katalogu.
Wszelkie kopiowanie i powielanie projektów lub innych utworów producenta bez jego zgody jest zabronione.
Kolorystyka na zdjęciach w cenniku może różnić się od rzeczywistej.

This catalogue is for information purposes only and does not constitute a legal offer.
The producer reserves the right to make changes to the assortment and construction of products described in the catalogue.
Any copying or reproduction of the producer's designs or other works without permission is prohibited.
Product colours shown in the catalogue may differ from the actual colours.

Zainspiruj się | Get inspired

Wejdź na naszą stronę internetową defra.pl. Zachęcamy do pobrania dodatkowych materiałów i plików, które umożliwią zaprojektowanie i tworzenie nowych kreacji przestrzeni.

Visit our website defra.pl. We encourage you to download additional materials and files that will help you design and create new spatial arrangements.

Odwiedź nas | Visit us

instagram.com/defrapl
facebook.com/defrapl
pinterest.com/defrapl

Katalog nie stanowi oferty handlowej w rozumieniu prawa.
Producent zastrzega sobie prawo do zmian asortymentowych i konstrukcyjnych w produktach zawartych w katalogu.
Wszelkie kopiowanie i powielanie projektów jest zabronione.
Kolorystyka na zdjęciach w katalogu może różnić się od rzeczywistej.

This catalogue does not constitute a commercial offer within the meaning of applicable law.
The manufacturer reserves the right to make changes to the assortment and design of the products included in the catalogue.
Copying or reproduction of designs is strictly prohibited.
Colours shown in the catalogue photographs may differ from the actual colours.

ekologia by Deftrans

Produkty certyfikowane FSC® są dostarczone na życzenie klienta

FSC® certified products are delivered at customer's request

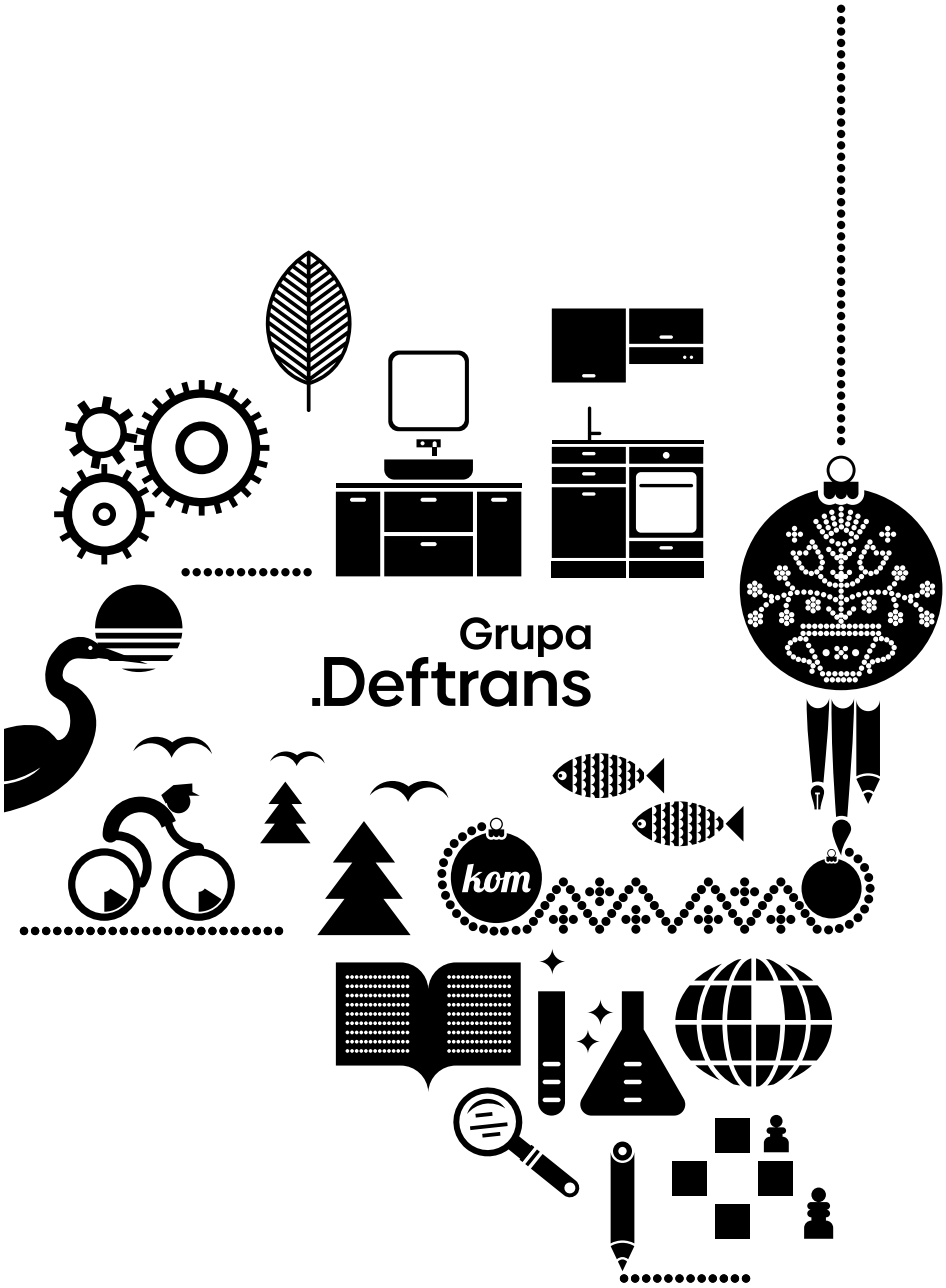

.Deftrans | 30 LAT FIRMY rok zał. 1996 ANNIVERSARY

kom KREATYWNY OBIEKT MULTIFUNKCYJNY

kom SPOŁECZNA SZKOŁA PODSTAWOWA im. ASTRID LINDGREN

Dumni z naszych mebli, odpowiedzialni za region

Deftrans jest polskim producentem mebli łazienkowych i kuchennych. W naszym 30-letnim doświadczeniu kierujemy się wytyczonymi wartościami zrównoważonego rozwoju i odpowiedzialnego dizajnu. Ergonomiczne rozwiązania kolekcji Defra sprzyjają funkcjonalności. Komponenty i stosowane nowoczesne technologie zapewniają wysoką jakość przez cały okres użytkowania mebli. Dodatkowo ich modułowy charakter daje możliwość elastycznego modyfikowania i tworzenia nowych kreacji przestrzeni.

Grupa Deftrans, z wiodącą marką Defra oraz wspierającymi rozwój społeczny instytucjami – Kreatywnym Obiektem Multifunkcyjnym (KOM) i Społeczną Szkołą Podstawową – tworzy harmonijny system organizacji, w którym biznes, edukacja i kultura wzajemnie przenikają się, uzupełniają i łączą.

Społeczna Szkoła Podstawowa im. Astrid Lindgren w Miliczu prowadzona przez Fundację KOM dba o wszechstronny rozwój w myśl zasady, że pierwszym krokiem ku zmianie świata na lepsze jest edukacja dzieci.

Kreatywny Obiekt Multifunkcyjny wspiera regionalne dziedzictwo kulturowe. Mieści się w zrewitalizowanym budynku dawnej fabryki szklanych ozdób. KOM z Muzeum Bombki i Ambasadą Wzornika Dolnośląskiego tworzy edukacyjno – turystyczną bazę, promującą historię, kulturę i przyrodniczy potencjał Doliny Baryczy.

Proud of our furniture, responsible for the region

Deftrans is a Polish manufacturer of bathroom and kitchen furniture. With 30 years of experience, we are guided by the principles of sustainable development and responsible design. The ergonomic solutions of the Defra collections support functionality. High-quality components and modern technologies ensure durability throughout the entire lifecycle of the furniture. In addition, their modular character allows for flexible modification and the creation of new spatial concepts.

The Deftrans Group, with its leading brand Defra and supporting social development institutions – the Creative Multifunctional Facility (KOM) and the Social Primary School – forms a coherent organisational system in which business, education, and culture intertwine, complement, and reinforce one another.

The Astrid Lindgren Social Primary School in Milicz, operated by the KOM Foundation, ensures comprehensive development, guided by the belief that the first step towards positive change in the world is the education of children.

The Creative Multifunctional Facility supports regional cultural heritage. It is located in a revitalised building of a former glass ornament factory. Together with the Christmas Bauble Museum and the Lower Silesian Design Embassy, KOM creates an educational and tourism-oriented hub promoting the history, culture, and natural potential of the Barycz Valley.